DH-IPC-HFW3849T1-ZAS-PV-PRO

8 MP WizColor TiOC PRO WizSense mrežna bullet kamera z varifokalnim objektivom



Super AI Coding Xinghan TiOC PRO

WizSense je serija izdelkov in rešitev z umetno inteligenco podjetja Dahua Technology, ki uporabljajo lasten AI čip in algoritme globokega učenja. Z visoko natančnostjo se osredotoča na ljudi in vozila, kar uporabnikom omogoča hiter odziv na izbrane cilje. Na osnovi naprednih tehnologij Dahua WizSense ponuja pametne, preproste in celovite izdelke in rešitve.

Pregled serije

Mrežna kamera Dahua WizSense serije 3 s tehnologijo AI Coding močno prihrani pasovno širino in prostor za shranjevanje. Z naprednimi algoritmi globokega učenja podpira pametne funkcije, kot so zaščita perimetra, pametno zaznavanje gibanja (SMD), AcuPick in AI SSA (samoprilagajanje prizoru z AI), zato je preprosta in priročna za uporabo. Tehnologija Starlight in objektiv z veliko zaslonko zagotavljata jasno in živo sliko tudi pri slabi osvetlitvi.

Funkcije

Veliki AI modeli Xinghan – Vision
Xinghan Large-Scale AI Models-Vision z zmogljivo povezavo AI algoritmov na napravi in računske moči NPU brezhibno razširi kapaciteto in zmogljivost algoritmičnih modelov. Lahka arhitektura transformer ter tehnike destilacije in kvantizacije modelov optimizirajo porabo računske moči operatorjev ViT. Tako sistem hkrati izvaja več nalog s skupnim sklepanjem majhnih in velikih modelov, optimiziranih za robne naprave.

- 8 MP 1/1.8" CMOS senzor, dobra slika pri šibki svetlobi in visoka ločljivost.
- Največ 8 MP (3840 × 2160)@25/30 fps.
- Kodek H.265, visoka stopnja kompresije, zelo nizka bitna hitrost.
- Vgrajena večjedrna osvetlitev: domet IR do 60 m in tople bele svetlobe do 60 m.
- ROI, Super AI Coding (H.265/H.264), prilagodljivo kodiranje za različne pasovne širine in kapacitete shranjevanja.
- Način rotacije, WDR, 3D NR, HLC, BLC, digitalni vodni žig – za različne prizore nadzora.
- Pametni nadzor: vdor, prečkanje linije (razvrščanje in natančno zaznavanje vozil in ljudi), zaznava zadrževanja, zaznava postopanja; zaznavanje obrazov (cela slika).

- Zaznavanje nepravilnosti: gibanje, maskiranje zasebnosti, sprememba prizora, zvok, ni kartice SD, polna kartica SD, napaka kartice SD, prekinitev omrežja, konflikt IP, nedovoljen dostop in zaznava napetosti.
- Alarm: 1 vhod, 1 izhod; zvok: 1 vhod, 1 izhod; kartica microSD do 512 GB (ni priložena); vgrajena dva mikrofona; zvočnik; dvosmerni pogovor.
- Napajanje 12 VDC/PoE.
- Zaščita IP67.
- Zvočni in svetlobni alarm (rdeča in modra luč).
- SMD 4.0.
- Podpira AI SSA ter vklop in izklop varovanja z enim dotikom.
- Območje SMD lahko nastavite v območjih tople svetlobe, ki sprožijo alarm.



Zaščita perimetra
Z algoritmom globokega učenja tehnologija Dahua Perimeter Protection natančno prepozna ljudi in vozila. V omejenih območjih (npr. za pešce ali vozila) se lažni alarmi pametnega zaznavanja glede na vrsto cilja (prečkanje linije, vdor, hitro gibanje, parkiranje, zadrževanje, zbiranje) močno zmanjšajo.

Tehnologija WizColor
Tehnologija Dahua WizColor brezhibno združuje zmogljiv AI-ISP, senzor z velikimi piksli in veliko zaslonko. Ta edinstvena kombinacija kameram omogoča, da ponoči brez težav zajamejo kakovostno sliko z živimi barvami, ohranijo drobne podrobnosti in zmanjšajo zamegljenost zaradi gibanja. Za razliko od klasičnih

kamer z lastno osvetlitvijo tehnologija Dahua WizColor kar najbolje izkoristi šibke vire svetlobe, kot sta mesečina in odsev mestnih luči na nebu, ter prikaže barvno sliko celotnega prizora. Ponoči tako razdalja nadzora ni omejena z dometom osvetlitve, barvna slika pa je mogoča tudi na velikih razdaljah.

Super AI Coding
Z napredno AI zaznavo predmetov in prepoznavo prizorov Super AI Coding združuje ROI, BAE in DFE ter doseže večjo učinkovitost kodiranja kot H.265 in H.264, pri tem pa zmanjša stroške shranjevanja in prenosa brez izgube kakovosti slike.

Zaščita (IP67, širok razpon napetosti)
IP67: kamera je prestala stroge preizkuse prahu in potopitve. Je prašno tesna, ohišje pa normalno deluje po 30 minutah potopitve v 1 m globoko vodo.
Širok razpon napetosti: kamera dopušča ±30 % odstopanje vhodne napetosti (pri nekaterih napajalnikih), zato je primerna za zunanja okolja z nestabilno napetostjo.

Tehnične specifikacije

Kamera

Slikovni senzor	1/1.8" CMOS
Največja ločljivost	3840 (H) × 2160 (V)
Način skeniranja	Progresivno
Hitrost elektronskega zaklopa	Samodejno/ročno 1/3 s–1/100.000 s
Najmanjša osvetljenost	0.0006 lux@F1.2 (barvno, 30 IRE) 0.0003 lux@F1.2 (ČB, 30 IRE) 0 lux (osvetlitev vklopljena)
Razmerje S/Š	>56 dB
Domet osvetlitve	Do 60 m (IR) Do 60 m (topla bela svetloba)
Vklop/izklop osvetlitve	Samodejno; ročno; prednost zoomu
Število osvetlitvenih enot	4 (večjedrna osvetlitev IR + topla bela)
Nastavitev kota	Vodoravno: 0° do 360° Navpično: 0° do 90° Rotacija: 0° do 360°

Objektiv

Vrsta objektiva	Motoriziran varifokalni
Pritrditev objektiva	ϕ16
Goriščna razdalja	2.7 mm–12 mm
Največja zaslonka	F1.2
Vidni kot	H: 112°–48°; V: 58°–27°; D: 137°–55°
Krmiljenje zaslonke	Fiksna
Najmanjša razdalja ostrenja	1.75 m (5.74 ft)

	Objektiv	Zaznava	Opazovanje	Prepoznava	Identifikacija
Razdalja DORI	W	87.6 m (287.40 ft)	35.0 m (114.83 ft)	17.5 m (57.41 ft)	8.8 m (28.87 ft)
	T	186.6 m	74.6 m	37.3 m	18.7 m
	T	(612.20 ft)	(244.75 ft)	(122.38 ft)	(61.36 ft)
Razdalja DORI	*DORI (zaznava, opazovanje, prepoznava, identifikacija) je standard (EN-62676-4), ki določa, kako dobro opazovalec na videu razloči osebe ali predmete v nadzorovanem območju. Vrednosti v tabeli ne veljajo za razdalje pametnih funkcij. Za te glejte navodila za namestitev ali orodje za načrtovanje.				

Pametne funkcije

IVS (zaščita perimetra)	Vdor, prečkanje linije (razvrščanje in natančno zaznavanje vozil in ljudi), zaznava zadrževanja, zaznava postopanja. Veliki AI modeli za zaščito perimetra povečajo domet zaznave in zmanjšajo delež lažnih alarmov.
SMD	SMD 4.0
AcuPick	Z algoritmi globokega učenja in v povezavi s snemalnikom natančno ujema cilje, kot so ljudje, živali in motorna vozila, ter preišče žive in posnete videe za hitro iskanje ciljev.
AI SSA	Z algoritmi globokega učenja prilagodi parametre slike razmeram.
Zaznavanje obrazov (cela slika)	Zaznavanje obrazov; posnetek; optimizacija posnetka; nalaganje najboljšega posnetka obraza; izboljšava obraza; posnetek kot obraz ali fotografija za dokument; strategije zajema (v realnem času, prednost kakovosti, optimiziran posnetek); filter kota obraza; nastavitev časa optimizacije.
Pametno iskanje	S pametnim snemalnikom omogoča natančno pametno iskanje ter izločanje in združevanje dogodkov v videoposnetke.

Video

Video kompresija	H.265; H.264; H.264H; H.264B; MJPEG (samo pomožni tok)
AI Coding	Super AI Coding (H.265); Super AI Coding (H.264) *vključuje pametne kodeke Smart H.265+ in Smart H.264+
Hitrost slik	Glavni tok: 3840 × 2160@(1–25/30 fps); pomožni tok: 1920 × 1080@(1–25/30 fps); tretji tok: 1920 × 1080@(1–25/30 fps) *Navedene so največje hitrosti posameznega toka; pri več tokovih velja skupna zmogljivost kodiranja.
Video tokovi	3 tokovi
Ločljivost	8M (3840 × 2160); 6M (3200 × 1800); 5M (2880 × 1620); 4M (2688 × 1520/2560 × 1440); 3M (2304 × 1296); 1080p (1920 × 1080); 720p (1280 × 720); D1 (704 × 576/704 × 480); VGA (640 × 480); CIF (352 × 288/352 × 240)
Nadzor bitne hitrosti	VBR;CBR;ABR
Bitna hitrost videa	H.264: 3 kbps–16384 kbps; H.265: 3 kbps–16384 kbps
Dan/noč	Samodejno (ICR)/barvno/ČB
BLC	Da
HLC	Da
WDR	130 dB
Samoprilagajanje prizoru (SSA)	Da

Ravnovesje beline	Samodejno; naravno; ulična svetilka; zunaj; ročno; po meri za območje
Nadzor ojačanja	Ročno; samodejno
Odpravljanje šuma	3D NR
Zaznavanje gibanja	VKL/IZKL (4 pravokotna območja)
Območje zanimanja (RoI)	Da (4 območja)
Stabilizacija slike	Elektronska stabilizacija slike (EIS)
Pametna osvetlitev	Da
Pametna dvojna osvetlitev	Da
Odstranjevanje megle	Da
Rotacija slike	0°/90°/180°/270° (90°/270° pri ločljivosti 2688 × 1520 in nižji)
Zrcaljenje	Da
Maskiranje zasebnosti	8 območij

Zvok

Vgrajen mikrofon	Da, vgrajena dva mikrofona
Vgrajen zvočnik	Da, vgrajen zvočnik; največja moč: 2 W; največja glasnost na 10 cm: 110 dB *laboratorijski rezultati
Avdio kompresija	PCM; G.711a; G.711Mu; G.726; G.723

Alarm

Alarmni dogodki	Ni kartice SD; polna kartica SD; napaka kartice SD; prekinitev omrežja; konflikt IP; nedovoljen dostop; zaznava gibanja; sabotaža videa; prečkanje linije; vdor; zaznava zadrževanja; zaznava postopanja; zaznavanje obrazov (cela slika); sprememba prizora; zaznava zvoka; zaznava napetosti; zaznava neostrine; zunanji alarm; SMD; varnostna izjema

Omrežje

Omrežna vrata	RJ-45 (10/100/1000 Base-T)
SDK in API	Da
Omrežni protokoli	IPv4; IPv6; HTTP; TCP; UDP; ARP; RTP; RTSP; RTCP; RTMP; SMTP; FTP; SFTP; DHCP; DNS; DDNS; QoS; UPnP; NTP; Multicast; ICMP; IGMP; NFS; SAMBA; PPPoE; SNMP; P2P; Bonjour; samodejna registracija
Združljivost	ONVIF (Profile S & Profile G & Profile T & Profile M); CGI
Uporabniki/gostitelj	20 (skupna pasovna širina: 64 M)
Shranjevanje	FTP; SFTP; kartica microSD do 512 GB (ni priložena); NAS
Brskalnik	IE: IE11; Chrome; Firefox
Programska oprema za upravljanje	Smart PSS Lite; DSS; DMSS; DoLynk Care
Mobilna aplikacija	iOS;Android
Varnost	Digest; WSSE; zaklep računa; varnostni dnevniki; filtriranje IP/MAC; izdelava in uvoz certifikatov X.509; syslog; HTTPS; 802.1x; zaupanja vreden zagon, izvajanje in posodobitev; varnost seje; varnostna opozorila

Funkcije

Svetlobno opozorilo	Da
Zvočno opozorilo	Da

Certifikati

Certifikati	CE-LVD: EN62368-1; CE-EMC: direktiva o elektromagnetni združljivosti 2014/30/EU

Priključki

Avdio vhod	1 kanal (priključek RCA)
Avdio izhod	1 kanal (priključek RCA)
Alarmni vhod	1 vhod: mokri kontakt (največ 5 mA 3–5 VDC); suhi kontakt
Alarmni izhod	1 izhod: suhi kontakt, največ 1000 mA 30 VDC/500 mA 50 VAC

Napajanje

Napajanje	12 VDC (±30%); PoE+ (802.3at)
Dvojno rezervno napajanje	Če napajata hkrati napajalnik in PoE in enega odklopite, naprava deluje naprej brez ponovnega zagona.
Poraba energije	Osnovna: 4.1 W (12 VDC); 6.5 W (PoE); največja: 14.5 W (12 VDC); 18.3 W (PoE) (H.265 + WDR + topla svetloba + sirena in svetlobno odvračanje + pametne funkcije)

Okolje

Delovna temperatura	–30 °C do +60 °C (–22 °F do +140 °F)
Delovna vlažnost	≤95% (RH), brez kondenzacije
Temperatura skladiščenja	–40 °C do +60 °C (–40 °F do +140 °F)
Vlažnost skladiščenja	≤95% (RH), brez kondenzacije
Zaščita	IP67
Stopnja protikorozijske zaščite	Osnovna zaščita *Izdelki so namenjeni splošni uporabi, tudi v okoljih brez posebnih zahtev glede protikorozijske zaščite.

Zgradba

Material ohišja	Kovina + plastika
Mere izdelka	288.4 mm × 94.4 mm × 84.7 mm (11.35" × 3.72" × 3.33") (D × Š × V)
Neto teža	1.00 kg (2.20 lb)
Bruto teža	1.30 kg (2.87 lb)

Podatki za naročanje

Vrsta	Model	Opis
IP KAMERA	DH-IPC-HFW3849T1-ZAS-PV-PRO	8 MP WizColor TiOC PRO WizSense mrežna bullet kamera z varifokalnim objektivom

Vrsta	Model	Opis
Dodatna oprema (opcijsko)	DH-PFA151	Kotni nosilec
	DH-PFA130-E	Vodotesna razdelilna doza
	G3416GW	Vodotesni spoj G3/4"
	DH-PFA152-E	Nosilec za drog
	DH-PFA135	Razdelilna doza
	DH-PFM320-020EN	Napajalnik DC12V 2A
	DH-PFM320D-EN	Napajalnik DC12V 2A
	PFM900-E	Tester za montažo
	DHI-TF-P100/512GB	Kartica microSD

Mere (mm [palci])

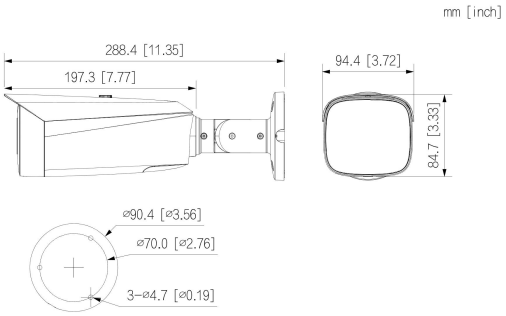

Dodatna oprema

Opcijsko:



DH-PFA151
Kotni nosilec



DH-PFA130-E
Vodotesna razdelilna doza



G3416GW
Vodotesni spoj G3/4"



DH-PFA152-E
Nosilec za drog



DH-PFA135
razdelilna doza



DH-PFM320-020EN
Napajalnik DC12V 2A



DH-PFM320D-EN
Napajalnik DC12V 2A



PFM900-E
Tester za montažo



DHI-TF-P100/512GB
Kartica microSD

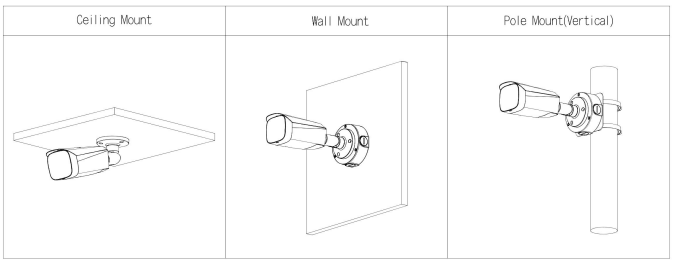

Rev 002.000
©2026 Dahua. Vse pravice pridržane. Oblika in specifikacije se lahko spremenijo brez predhodnega obvestila.
Slike v dokumentu so informativne, velja dejanski izdelek.