Omrežna kamera bullet

Navodila za hiter začetek



ZHEJIANG DAHUA VISION TECHNOLOGY CO., LTD V1.0.2

Uvod

Splošno

Navodilo opisuje montažo in uporabo omrežne kamere. Pred uporabo ga natančno preberite in shranite.

Varnostna navodila

V navodilu se lahko pojavijo naslednje opozorilne besede.

Opozorilne besede	Pomen
WARNING	Označuje srednjo ali majhno nevarnost, ki lahko povzroči lažje ali zmerne poškodbe.
CAUTION	Označuje tveganje, ki lahko povzroči materialno škodo, izgubo podatkov, slabše delovanje ali nepredvidljive rezultate. Dodatne informacije kot dopolnilo besedilu.
NOTE	

Zgodovina različic

Različica V1.0.2	Vsebina spremembe	Datum izdaje avgust
V1.0.1 V1.0.0	Posodobljeni podatki o montaži. Posodobljeni podatki o priklopu alarmnega vhoda/izhoda.	2022 junij 2020 maj 2020
	Prva izdaja.	

Obvestilo o varstvu zasebnosti

Kot uporabnik naprave ali upravljavec podatkov lahko zbirate osebne podatke drugih, kot so obraz, prstni odtisi in registrske tablice. Upoštevati morate lokalno zakonodajo o varstvu zasebnosti in zaščititi pravice drugih z ukrepi, med drugim: z jasno in vidno oznako obveščajte ljudi o videonadzorovanem območju in navedite potrebne kontaktne podatke.

O navodilih

- Navodila so informativna. Med navodili in izdelkom so možne manjše razlike.
- Ne odgovarjamo za izgube zaradi uporabe izdelka, ki ni v skladu z navodilom.
- Navodilo se posodablja skladno z najnovejšo zakonodajo. Podrobnosti so v tiskanem uporabniškem navodilu, na CD-ju, prek kode QR ali na uradni spletni strani. Navodilo je le informativno; med elektronsko in tiskano različico so možne manjše razlike.
- Vse zasnove in programska oprema se lahko spremenijo brez predhodnega pisnega obvestila. Posodobitve izdelka lahko povzročijo razlike med izdelkom in navodilom. Za najnovejši program in dodatno dokumentacijo se obrnite na službo za stranke.

● V opisu tehničnih podatkov, funkcij in uporabe so možna odstopanja ali tiskarske napake. V primeru dvoma ali spora si pridržujemo pravico do končne razlage.

● Če navodil (PDF) ne morete odpreti, posodobite bralnik PDF ali uporabite drugega.

● Vse blagovne znamke, registrirane blagovne znamke in imena podjetij v navodilu so last njihovih lastnikov.

● Če pri uporabi naletite na težave, obiščite spletno stran ali se obrnite na dobavitelja ali podporo.

● V primeru nejasnosti ali spora si pridržujemo pravico do končne razlage.

Pomembni varnostni ukrepi in opozorila

Poglavje opisuje pravilno ravnanje z napravo, preprečevanje nevarnosti in materialne škode. Pred uporabo ga natančno preberite in upoštevajte smernice.

Zahteve za prevoz



- Napravo prevažajte v dovoljenem območju vlage in temperature.
- Za prevoz napravo zapakirajte v embalažo proizvajalca ali enakovredno embalažo.

- Med prevozom naprave ne obremenjujte, ne izpostavljajte močnim tresljajem in je ne potapljajte v tekočino.

Zahteve za skladiščenje



- Napravo hranite v dovoljenem območju vlage in temperature.
- Naprave ne postavljajte na vlažno, prašno, zelo vroče ali hladno mesto z močnim elektromagnetnim sevanjem ali nestabilno osvetlitvijo.
- Med skladiščenjem naprave ne obremenjujte, ne izpostavljajte močnim tresljajem in je ne potapljajte v tekočino.

Zahteve za namestitev



- Strogo upoštevajte lokalne predpise in standarde o električni varnosti ter pred uporabo preverite, ali je napajanje pravilno.

  Pri izbiri napajalnika mora napajanje ustrezati zahtevam ES1 standarda IEC 62368-1 in ne sme presegati PS2. Zahteve za napajanje so navedene na nalepki naprave.
  Priporočamo uporabo napajalnika, priloženega napravi.

- Napravo namestite na mesto, kjer imajo dostop le strokovnjaki, da se nestrokovne osebe med delovanjem naprave ne poškodujejo. Strokovnjaki morajo dobro poznati varnostne ukrepe in opozorila za uporabo naprave.



- Med montažo naprave ne obremenjujte, ne izpostavljajte močnim tresljajem in je ne potapljajte v tekočino.
- Med montažo in ožičenjem namestite na lahko dostopno mesto stikalo za izklop napajanja v sili.

- Za boljšo zaščito pred strelo priporočamo uporabo naprave s prenapetostno zaščito

Na prostem strogo upoštevajte predpise o zaščiti pred strelo.

● Ozemljite funkcionalni ozemljitveni del (nekateri modeli nimajo ozemljitvenih lukenj). Naprava je električni aparat razreda I. Napajanje naprave mora biti priključeno na vtičnico z zaščitno ozemljitvijo. naprave za večjo zanesljivost (nekateri modeli

● Kupola je optični del. Med montažo se je ne dotikajte in je ne brišite.

Zahteve za uporabo

WARNING

● Pokrova ne odpirajte, ko je naprava pod napetostjo.

● Ne dotikajte se hladilnih delov naprave, da se ne opečete.

● Napravo uporabljajte v dovoljenem območju vlage in temperature.

● Naprave pri ostrenju ne usmerjajte v močne vire svetlobe (svetilke, sonce), da ne skrajšate življenjske dobe senzorja CMOS in ne povzročite presvetlitve ali utripanja.

● Pri uporabi laserskih naprav površine naprave ne izpostavljajte laserskemu žarku.

● Preprečite vdor tekočine v napravo, da ne poškodujete notranjih delov.

● Notranje naprave zaščitite pred dežjem in vlago, da preprečite električni udar in požar.

● Ne zakrivajte prezračevalnih odprtin, da se toplota ne kopiči.

● Napajalni kabel in žice zaščitite pred pohodom in stiskanjem, zlasti pri vtičih, vtičnicah in mestu izstopa iz naprave.

● Senzorja CMOS se ne dotikajte. Prah in umazanijo z leče odstranite s pihalnikom.

● Kupola je optični del. Med uporabo se je ne dotikajte in je ne brišite.

● Na kupoli lahko pride do elektrostatične razelektritve. Pri nameščanju pokrova po nastavitvi kamere napravo izklopite. Pokrova se ne dotikajte in pazite, da ni izpostavljen drugim napravam ali človeškemu telesu.

● Okrepite zaščito omrežja, podatkov naprave in osebnih podatkov. Sprejmite vse potrebne varnostne ukrepe, kot so močno geslo, redna menjava gesla, posodobitev programske opreme na najnovejšo različico in ločitev računalniških omrežij. Pri nekaterih starejših različicah programske opreme IPC se geslo ONVIF po spremembi glavnega gesla ne sinhronizira samodejno; posodobite programsko opremo ali geslo spremenite ročno.

Zahteve za vzdrževanje

● Pri razstavljanju strogo upoštevajte navodila. Razstavljanje s strani nestrokovnih oseb lahko povzroči vdor vode ali slabo sliko. Če je napravo treba pred uporabo razstaviti, pri vračanju pokrova preverite, ali je tesnilni obroč raven in v utoru. Če se po razstavljanju na leči nabira kondenz ali sušilno sredstvo pozeleni, se za zamenjavo obrnite na servis. Sušilno sredstvo morda ni priloženo, odvisno od modela.

● Uporabljajte dodatke, ki jih priporoča proizvajalec. Montažo in vzdrževanje naj izvajajo usposobljeni strokovnjaki.

● Senzorja CMOS se ne dotikajte. Prah in umazanijo z leče odstranite s pihalnikom. Za čiščenje rahlo navlažite mehko krpo z alkoholom in nežno obrišite umazanijo.

● Ohišje očistite z mehko suho krpo. Trdovratne madeže očistite z mehko krpo, namočeno v nevtralno čistilo, nato površino obrišite do suhega. Ne uporabljajte hlapnih topil (etanol, benzen, razredčilo) ali abrazivnih čistil, da ne poškodujete premaza in poslabšate delovanja.

● Kupola je optični del. Če je umazana s prahom, maščobo ali prstnimi odtisi, jo nežno očistite z razmaščeno vato, rahlo navlaženo z etrom, ali s čisto mehko krpo, namočeno v vodo. Prah lahko odpihnete z zračno pištolo.

● Normalno je, da kamera iz nerjavnega jekla v močno korozivnem okolju (morje, kemične tovarne) na površini zarjavi. Rjo nežno obrišite z mehko abrazivno krpo, navlaženo z malo kisle raztopine (priporočamo kis), nato obrišite do suhega.

Kazalo

Uvod I
Pomembni varnostni ukrepi in opozorila III
1 Uvod 1

1.1 Kabli 1
1.2 Priklop alarmnega vhoda/izhoda 2

2 Nastavitev omrežja 4

2.1 Inicializacija kamere 4
2.2 Sprememba naslova IP 5
2.3 Prijava v spletni vmesnik 5

3 Montaža 6

3.1 Vsebina paketa 6
3.2 Dimenzije 6
3.3 Montaža kamere 7

3.3.1 Načini montaže 7
3.3.2 (Neobvezno) Vstavljanje kartice SD 7
3.3.3 Pritrditev kamere 7
3.3.4 (Neobvezno) Vodotesni priključek 8
3.3.5 Nastavitev kota leče 9

1 Uvod

1.1 Kabli

Vse spoje kablov zaščitite z izolirnim in vodoodpornim trakom, da preprečite vdor vode in kratek stik. Podrobnosti so v navodilu FAQ.

Slika 1-1 Kabli

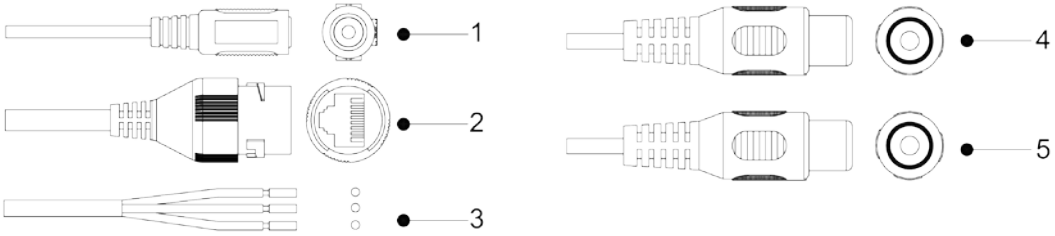

Tabela 1-1 Podatki o kablih

No.	Ime priključka	Opis
1	Vhod napajanja 12 V DC	Vhod napajanja 12 V DC. Napajajte skladno z navodilom. Nepravilno napajanje lahko povzroči nepravilno delovanje ali okvaro.
2	Omrežni priključek	● Povezava v omrežje z omrežnim kablom. ● Napajanje naprave prek PoE. PoE je na voljo pri izbranih modelih.
3	Alarmni vhodi/izhodi	Alarmni vhodi in izhodi; število se razlikuje glede na napravo. Podrobnosti so v tabeli 1-2.
4	Zvočni vhod	Priklop mikrofona za sprejem zvočnega signala. Zvočni vhod je na voljo pri izbranih modelih. Priklop zvočnika za
5	Zvočni izhod	izhod zvočnega signala. Zvočni izhod je na voljo pri izbranih modelih.

Tabela 1-2 Alarmni priključki

Priključek ALARM_OUT	Opis
ALARM_IN ~~ALARM_GND~~	Oddaja alarmni signal alarmnim napravam. Sprejema stikalni signal ~~zunanjih virov alarma. Ozemljitev.~~

1.2 Priklop alarmnega vhoda/izhoda

Kamero lahko prek digitalnega vhodno/izhodnega priključka povežete z zunanjimi alarmnimi napravami.

Alarmni vhod/ izhod je na voljo pri izbranih modelih.

1. korak Alarmno vhodno napravo priključite na alarmni vhod priključka I/O (slika 1-2). Naprava zazna različna stanja vhoda, ko je signal prost ali ozemljen.

- Naprava zazna logično »1«, ko je vhod priključen na +3 V do +5 V ali prost.
- Naprava zazna logično »0«, ko je vhod ozemljen.

Slika 1-2 Alarmni vhod

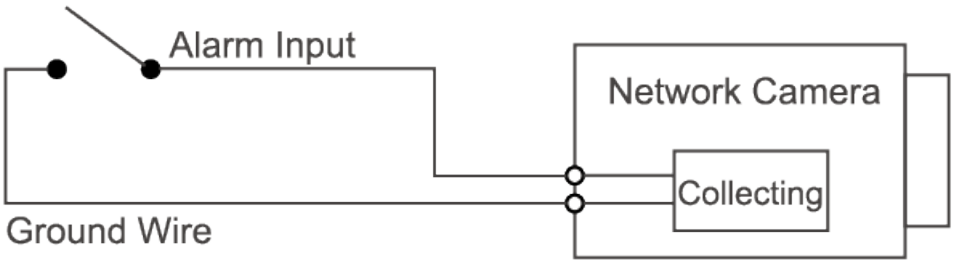

2. korak Alarmno izhodno napravo priključite na alarmni izhod priključka I/O. Izhod je odprti ponor (open-drain) in deluje v naslednjih načinih.

- Način A: nivojski. Izhod daje signal visokega in nizkega nivoja; izhod OD potrebuje zunanji upor (običajno 10 kΩ). Največja zunanja napetost je 12 V, največji tok 300 mA, privzeti izhod je visok nivo (zunanja napetost). Ob alarmu preklopi na nizek nivo (pri toku pod 300 mA je napetost nizkega nivoja pod 0,8 V).

- Način B: stikalni. Izhod krmili zunanje vezje, največ 12 V in 300 mA. Pri napetosti nad 12 V uporabite dodatni rele.

Slika 1-3 Alarmni izhod

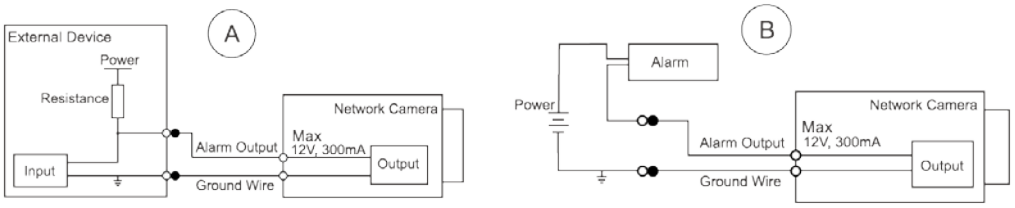

3. korak Prijavite se v spletni vmesnik in v nastavitvah alarma nastavite alarmni vhod in izhod.

- Alarmni vhod v spletnem vmesniku ustreza alarmnemu vhodu priključka I/O. Ob alarmu vhodna naprava ustvari signal visokega ali nizkega nivoja

Način vhoda nastavite na »NO« (privzeto), če je signal logična »0«, in na »NC«, če je logična »1«.

- Alarmni izhod v spletnem vmesniku ustreza alarmnemu izhodu naprave oz. priključka I/O.

2 Nastavitev omrežja

Inicializacijo in nastavitev IP opravite z orodjem ConfigTool ali v spletnem vmesniku. Več v navodilu za spletni vmesnik.

- Inicializacija je na voljo pri izbranih modelih in je potrebna ob prvi uporabi in po ponastavitvi.
- Inicializacija je mogoča le, ko sta naslova IP naprave (privzeto 192.168.1.108) in računalnika v istem segmentu omrežja.
- Pravilno načrtujte segment omrežja za napravo.
- Slike in strani so le informativne.

2.1 Inicializacija kamere

1. korak Z orodjem ConfigTool poiščite napravo za inicializacijo. 1. Dvokliknite ConfigTool.exe. 2. Kliknite Modify IP. 3. Izberite način iskanja in kliknite OK. 4. Izberite eno ali več neinicializiranih kamer in kliknite Initialize. Izberite naprave in kliknite Initialize.

2. korak

Če ne vnesete e-naslova za ponastavitev gesla, ga lahko ponastavite le z datoteko XML.

Slika 2-1 Nastavitev gesla

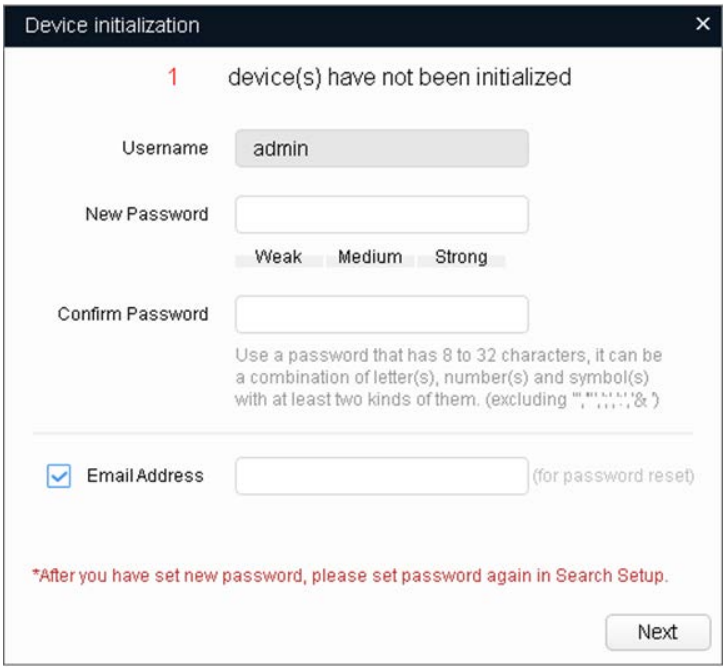

3. korak Po potrebi izberite Auto-check for updates in kliknite OK za inicializacijo.

Če inicializacija ne uspe, ⚠ za več informacij.

4. korak kliknite Kliknite Finish.

2.2 Sprememba naslova IP



- Naslov IP lahko spremenite eni ali več napravam hkrati. Opisana je paketna sprememba.
- Paketna sprememba je mogoča le, če imajo naprave enako geslo.

1. korak Z orodjem ConfigTool poiščite napravo za spremembo naslova IP. 1. Dvokliknite ConfigTool.exe. 2. Kliknite Modify IP. 3. Izberite način iskanja, vnesite uporabniško ime in geslo ter kliknite OK.



Uporabniško ime je admin, geslo pa tisto, ki ste ga nastavili ob inicializaciji.

2. korak Izberite naprave za spremembo naslova IP in kliknite Modify IP. Nastavite naslov IP.

3. korak

- Način Static: vnesite Start IP, Subnet Mask in Gateway. Naslovi IP naprav se spremenijo zaporedno od prvega vnesenega.
  Način DHCP: če je v omrežju strežnik DHCP, ob izbiri DHCP



Če izberete Same IP, dobijo vse naprave enak naslov IP. Kliknite OK.

4. korak

2.3 Prijava v spletni vmesnik

1. korak Odprite brskalnik, v naslovno vrstico vnesite naslov IP naprave in pritisnite Enter.
Če se odpre čarovnik, ga dokončajte po navodilih na zaslonu. Vnesite uporabniško ime in geslo ter kliknite Login. (Neobvezno) Ob prvi prijavi kliknite Click Here to Download Plugin in namestite vtičnik.

2. korak

3. korak Po namestitvi se odpre domača stran.

3 Montaža

3.1 Vsebina paketa

- Orodje za montažo, npr. vrtalnik, ni priloženo.
- Uporabniško navodilo in podatki o orodjih so na disku ali prek kode QR.

Slika 3-1 Vsebina paketa

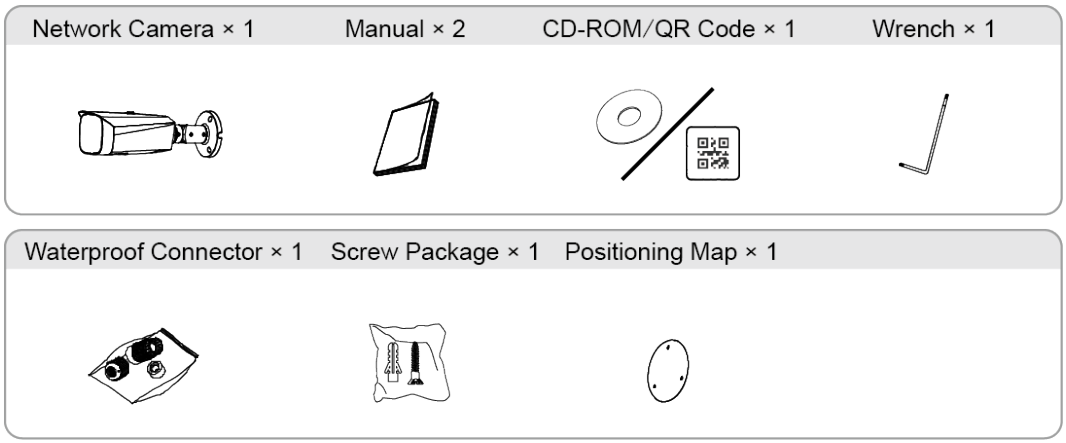

3.2 Dimenzije

Slika 3-2 Dimenzije (enota: mm [palci])

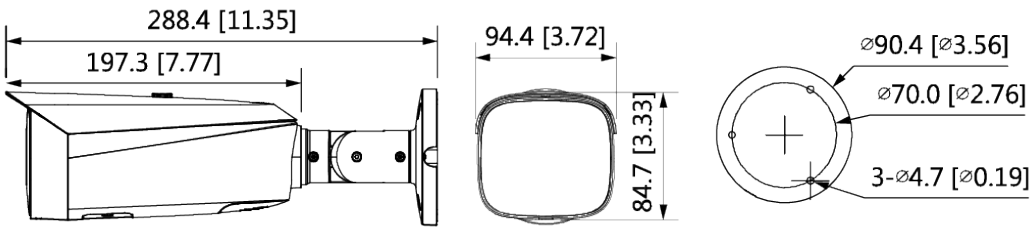

3.3 Montaža kamere

3.3.1 Načini montaže

Slika 3-3 Načini montaže

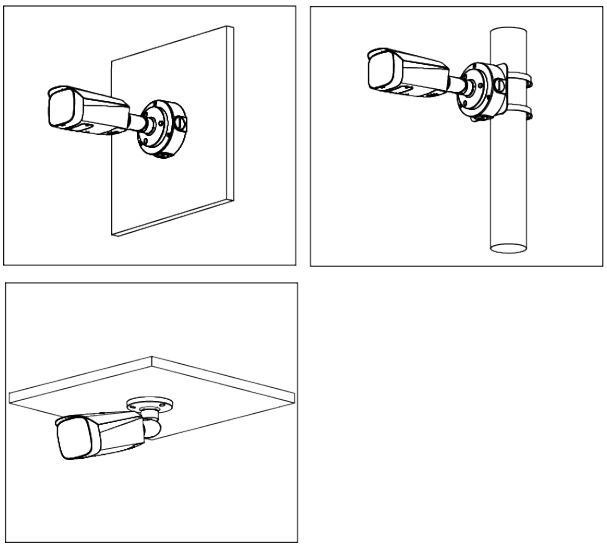

3.3.2 (Neobvezno) Vstavljanje kartice SD

- Reža za kartico SD je na voljo pri izbranih modelih.
- Pred vstavljanjem ali odstranjevanjem kartice SD izklopite napajanje.

Za ponastavitev naprave držite tipko za ponastavitev 10 sekund.

Slika 3-4 Vstavljanje kartice SD

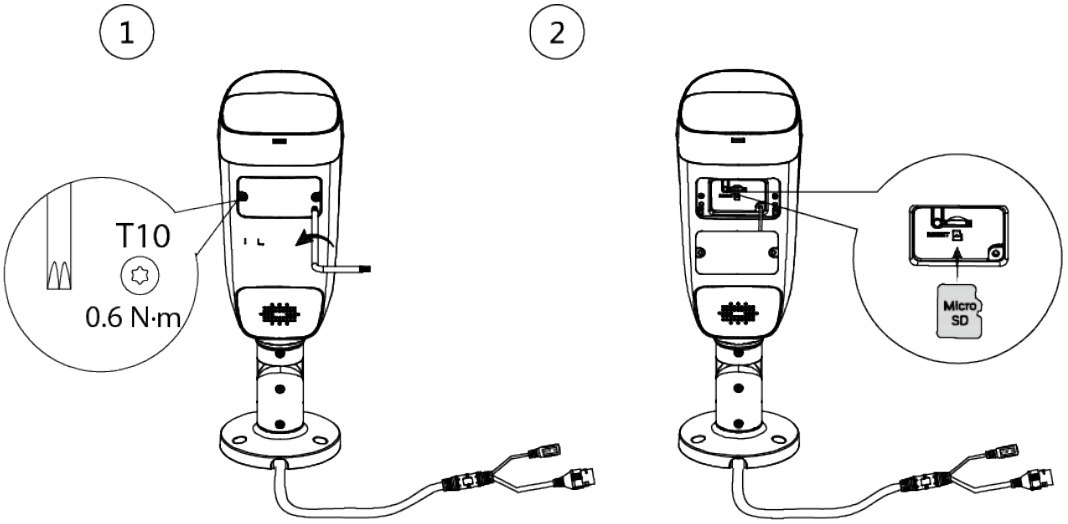

3.3.3 Pritrditev kamere

Površina za montažo mora zdržati vsaj trikratno težo

naprave in nosilca.

Slika 3-5 Kabel skozi stranski kanal

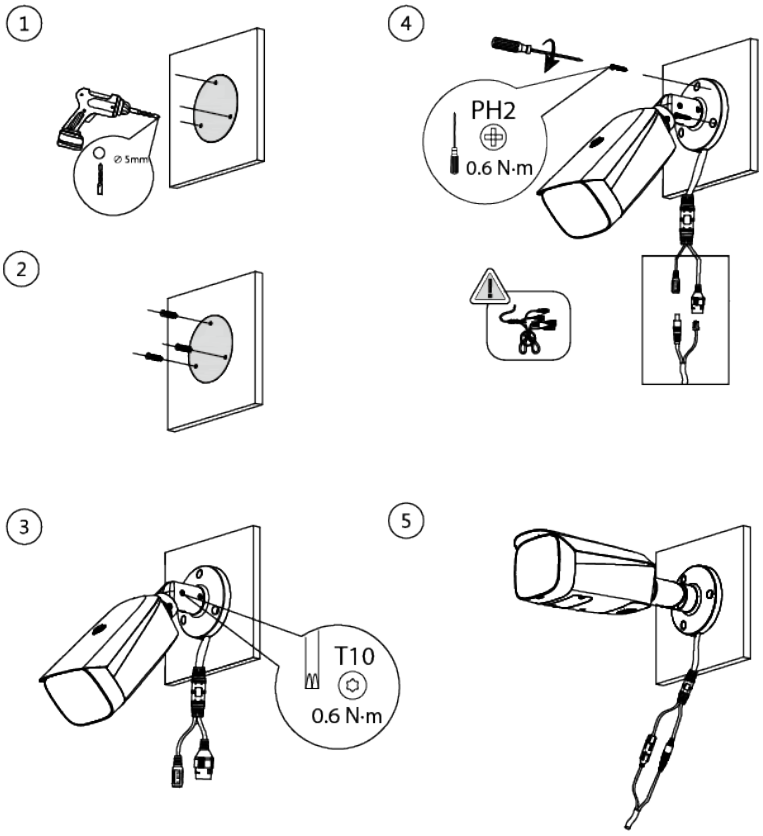

Slika 3-6 Kabel skozi površino za montažo

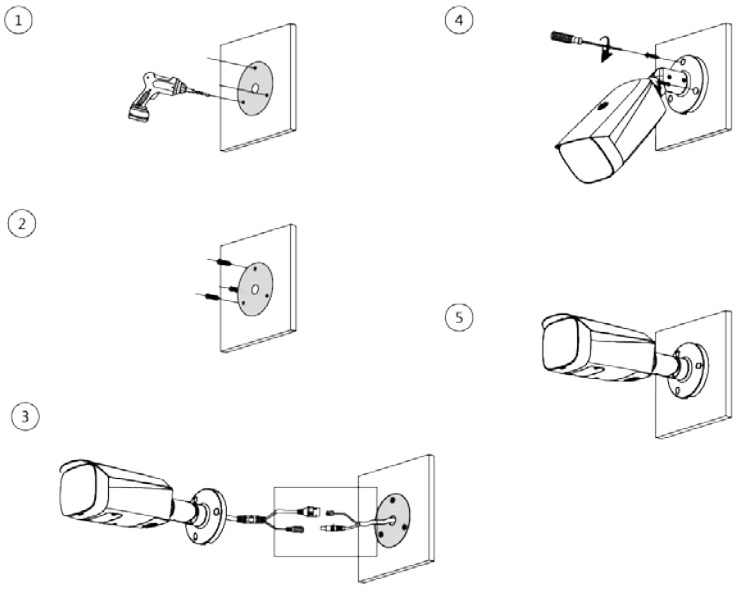

3.3.4 (Neobvezno) Vodotesni priključek

Potrebno le, če je vodotesni priključek priložen in napravo uporabljate zunaj.

Slika 3-7 Namestitev vodotesnega priključka

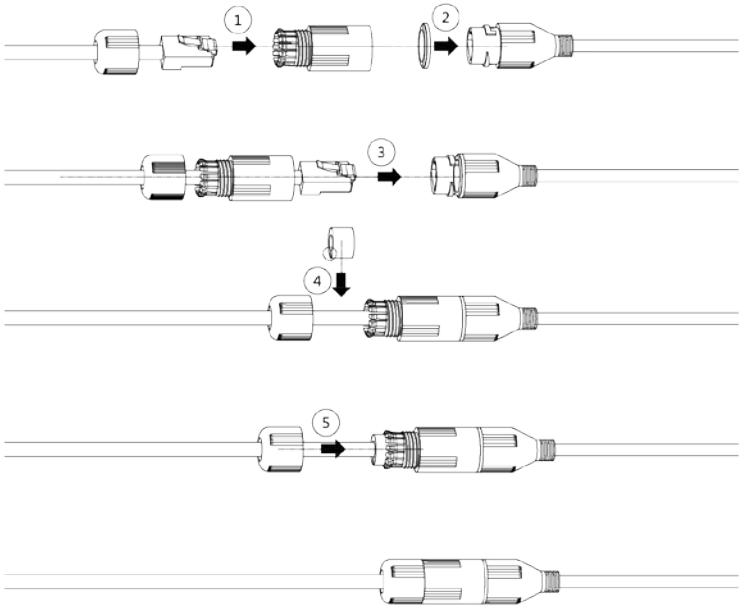

3.3.5 Nastavitev kota leče

Slika 3-8 Nastavitev kota leče

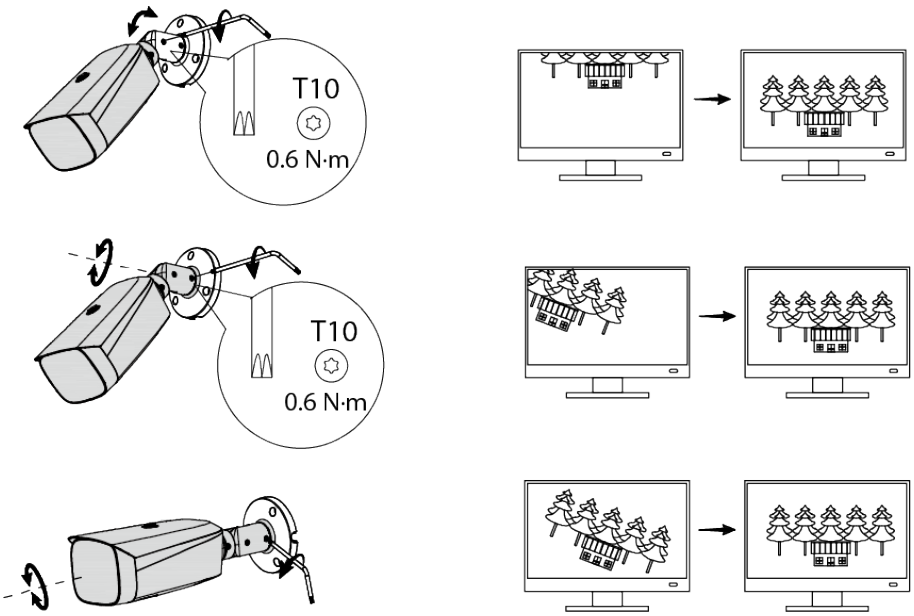

ENABLING A SAFER SOCIETY AND SMARTER LIVING

ZHEJIANG DAHUA VISION TECHNOLOGY CO., LTD.
Address: No. 1399, Binxing Road, Binjiang District, Hangzhou, P. R. China | Website: www.dahuasecurity.com | Postcode: 310053
Email: dhoverseas@dhvisiontech.com | Tel: +86-571-87688888 28933188