Ubiquiti UniFi U7 Pro Max

Navodila za namestitev

Dostopna točka je priložena z nosilcem (Pro Mount) za več načinov montaže. Izberite način, ki ustreza vaši namestitvi; v navodilih so označeni s črkami A–E.

A **Stropna montaža**
na trdi strop (beton, mavčna plošča) z vrtanjem in vijaki

B **Montaža na spuščeni strop**
na T-profile spuščenega stropa (plošče 60 × 60 cm)

C **Stenska montaža, kabel skozi steno**
kabel je speljan skozi steno (izvrtina Ø18 mm)

D **Stenska montaža, kabel po steni**
kabel je speljan po površini stene

E **Montaža na podometno dozo**
na podometno dozo v steni, kabel iz stene

Angleška besedila v slikah (npr. Internet, UniFi Cloud Gateway) so poimenovanja naprav.

Način A: Stropna montaža

Na trdi strop (beton, mavčna plošča) z vrtanjem in vijaki

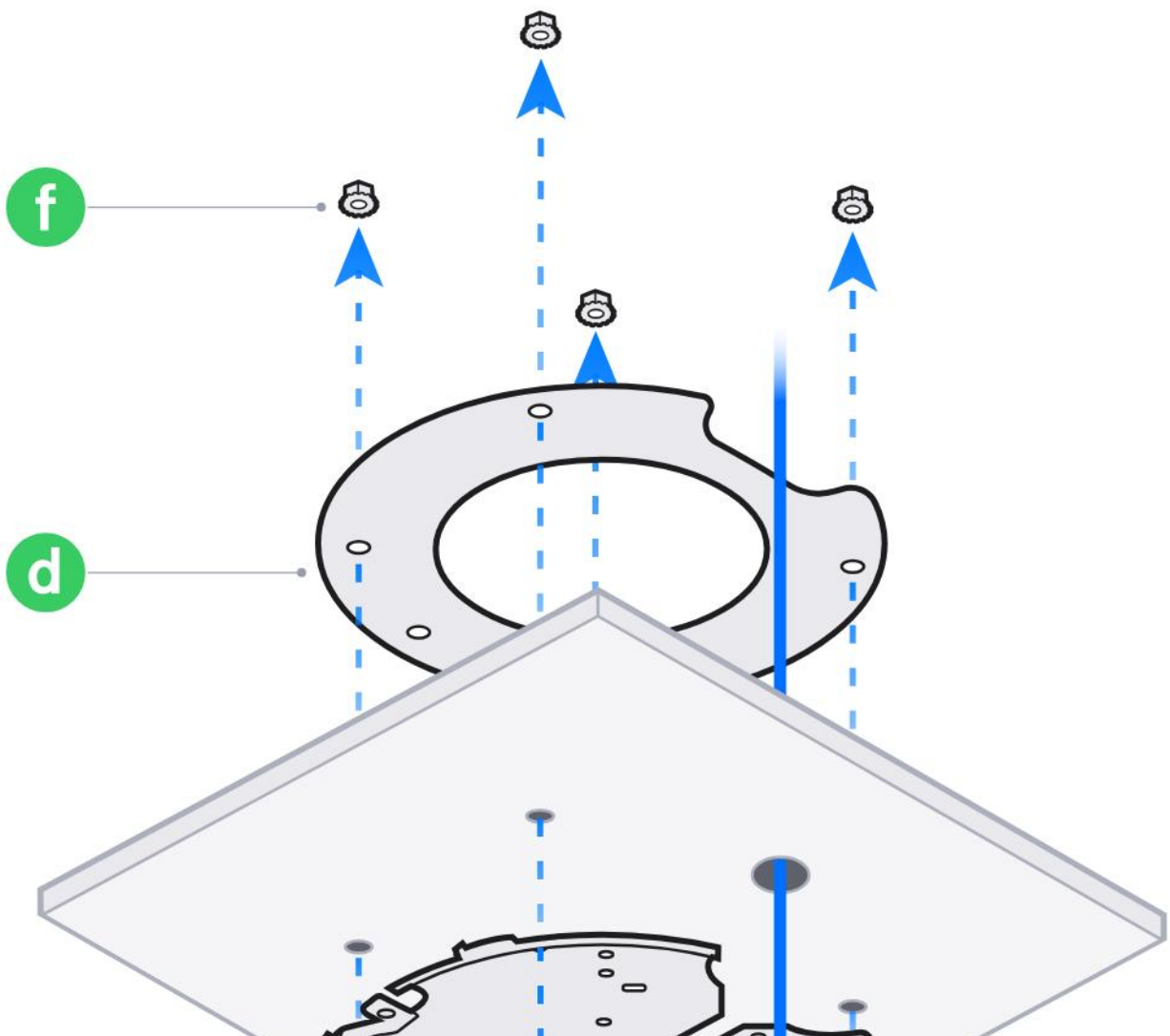

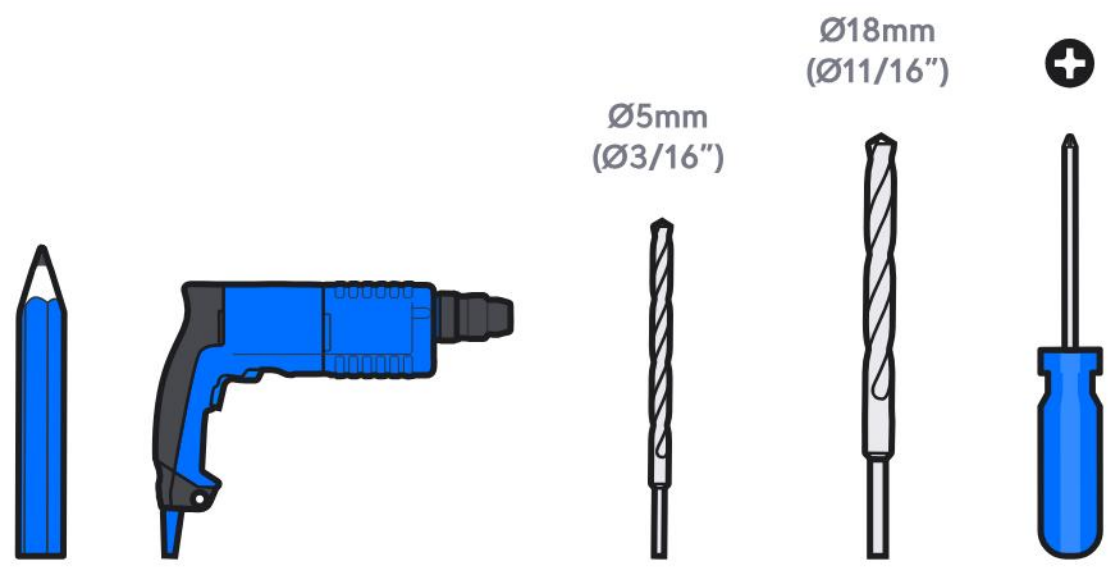

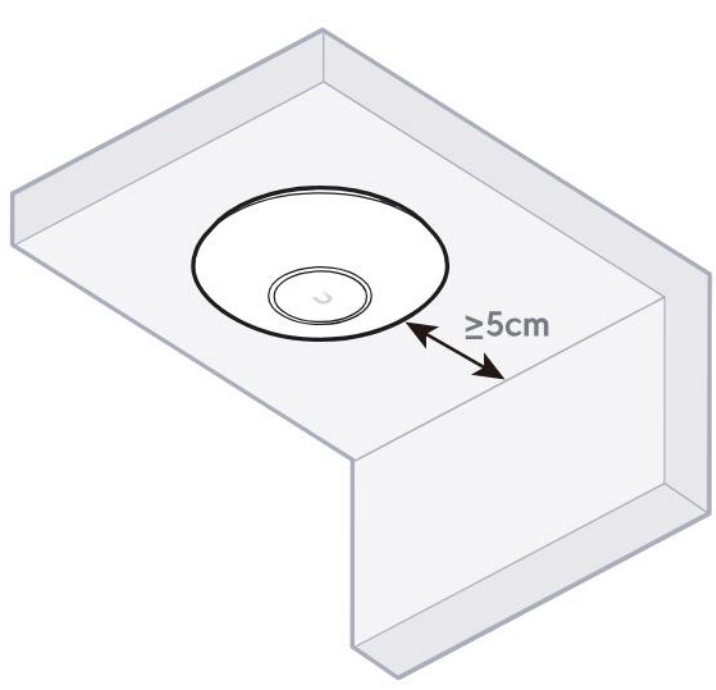

1



1x

b

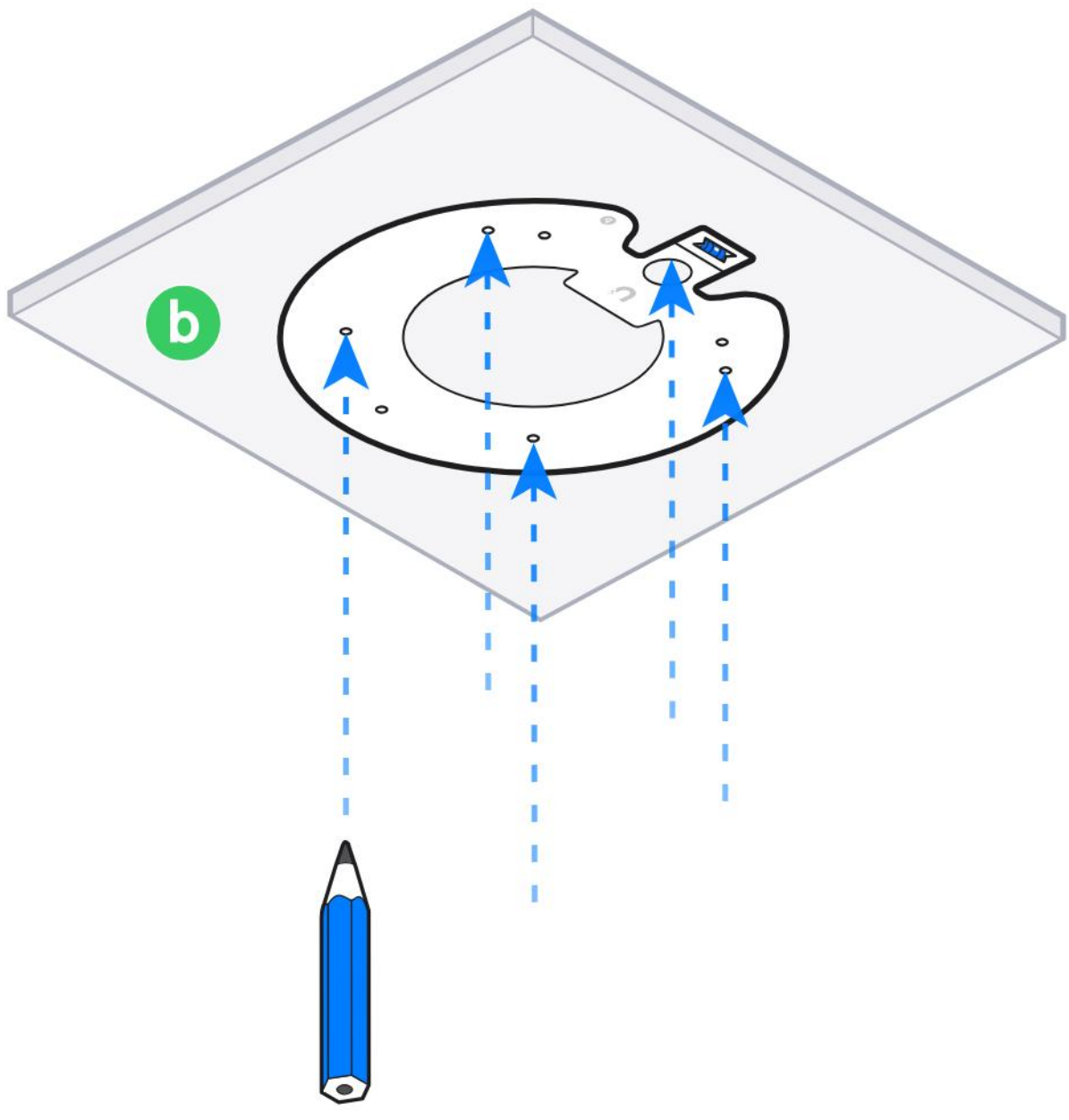

2

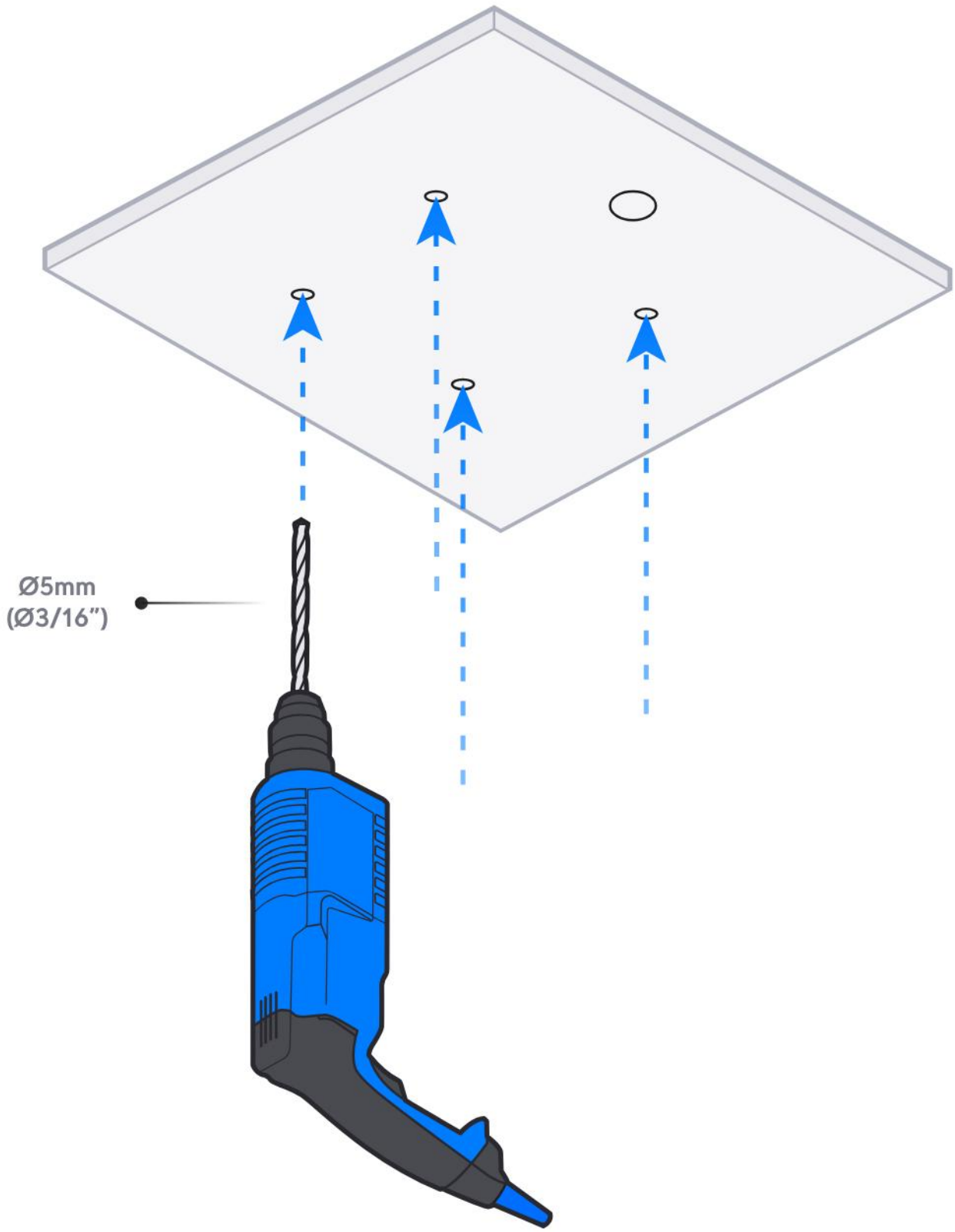

3

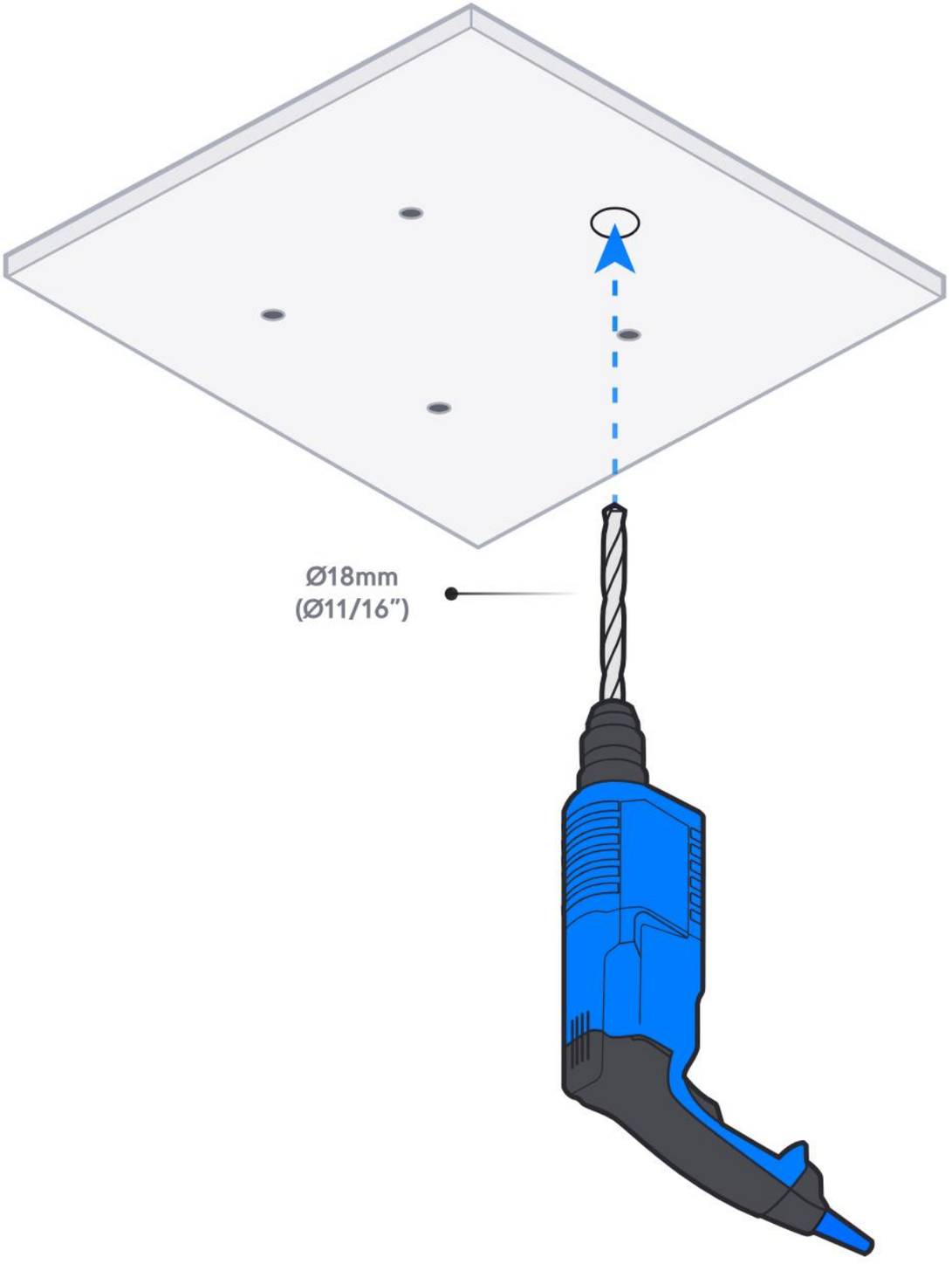

4

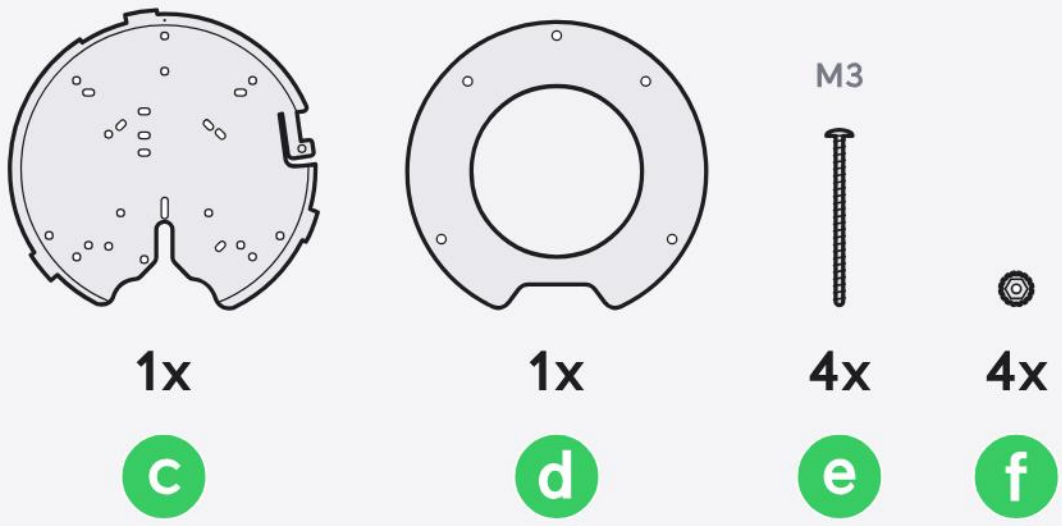

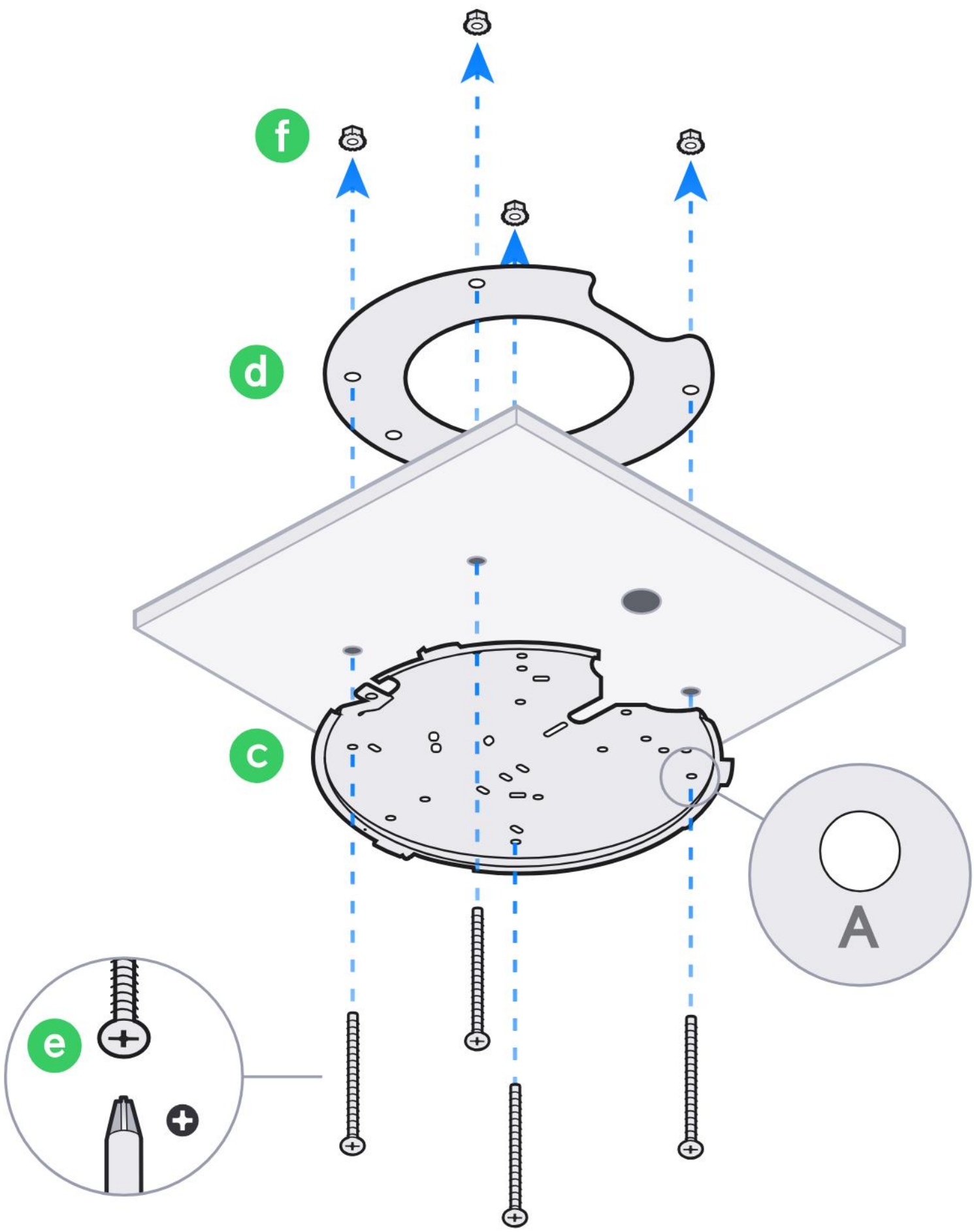

5



1x

a

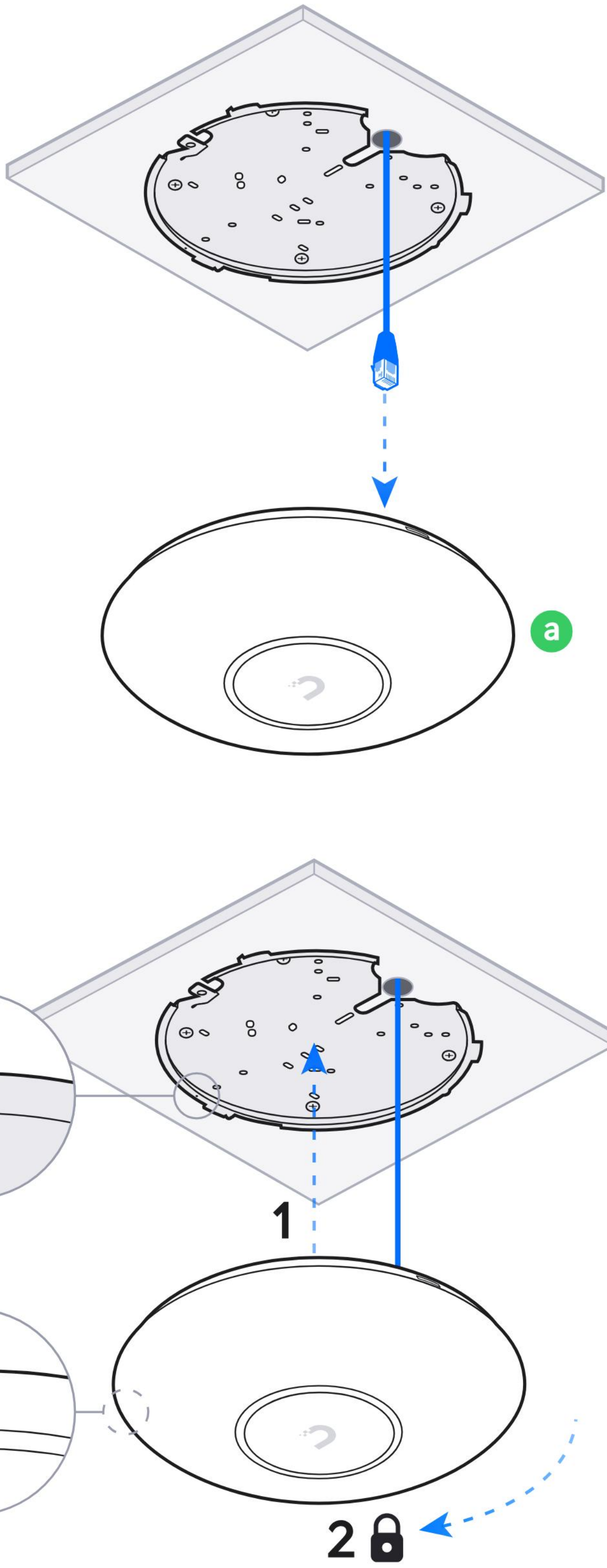

6

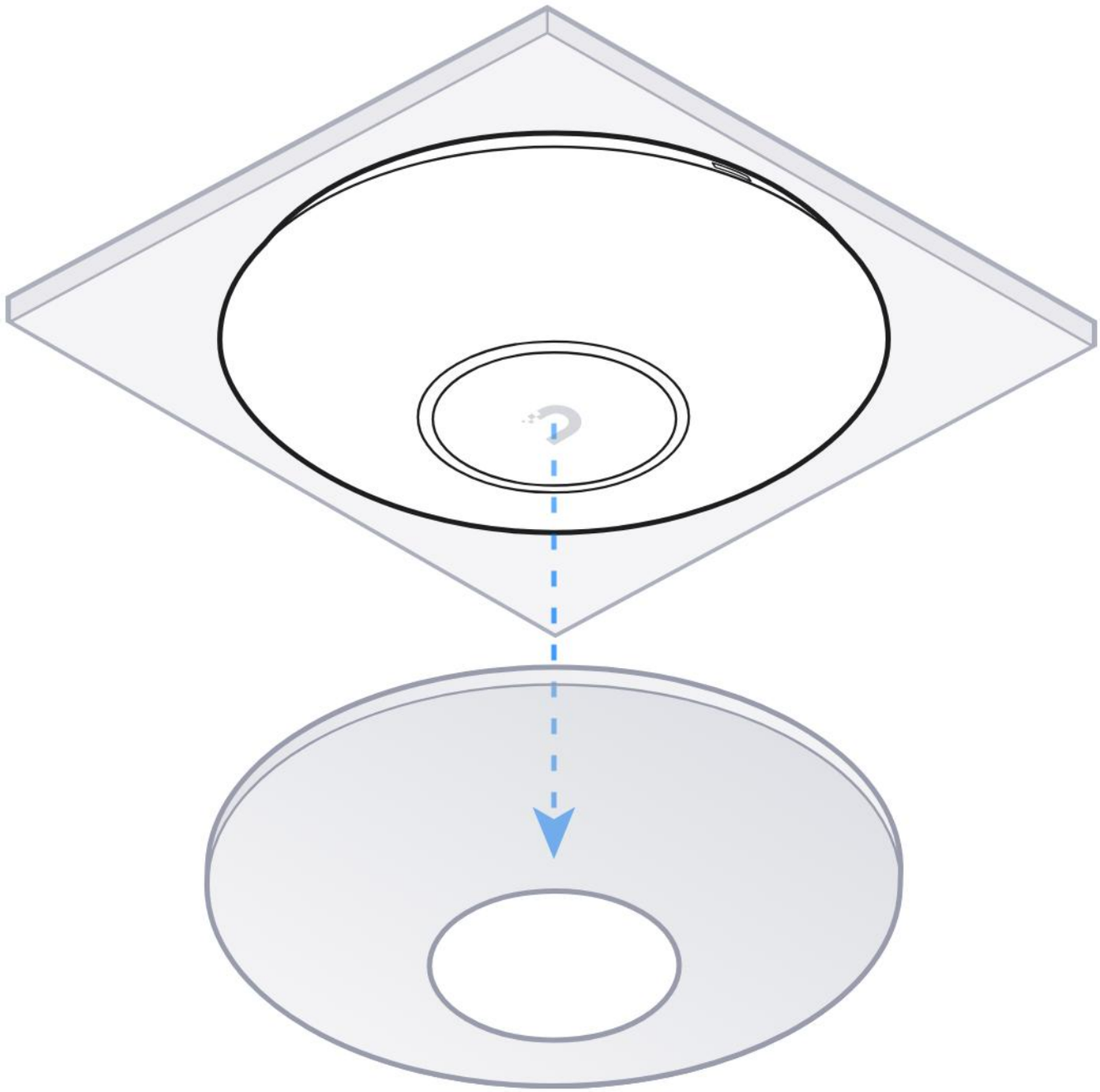

7

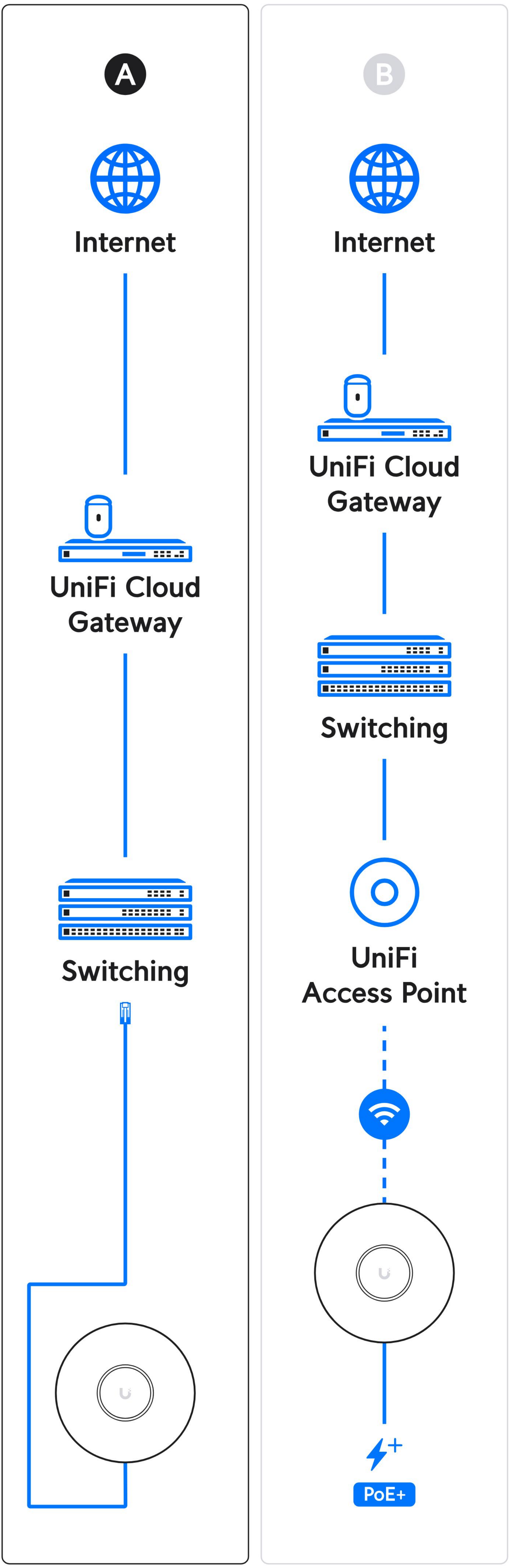
A
Internet
UniFi Cloud Gateway
Switching
B
Internet
UniFi Cloud Gateway
Switching
UniFi Access Point
PoE+

8

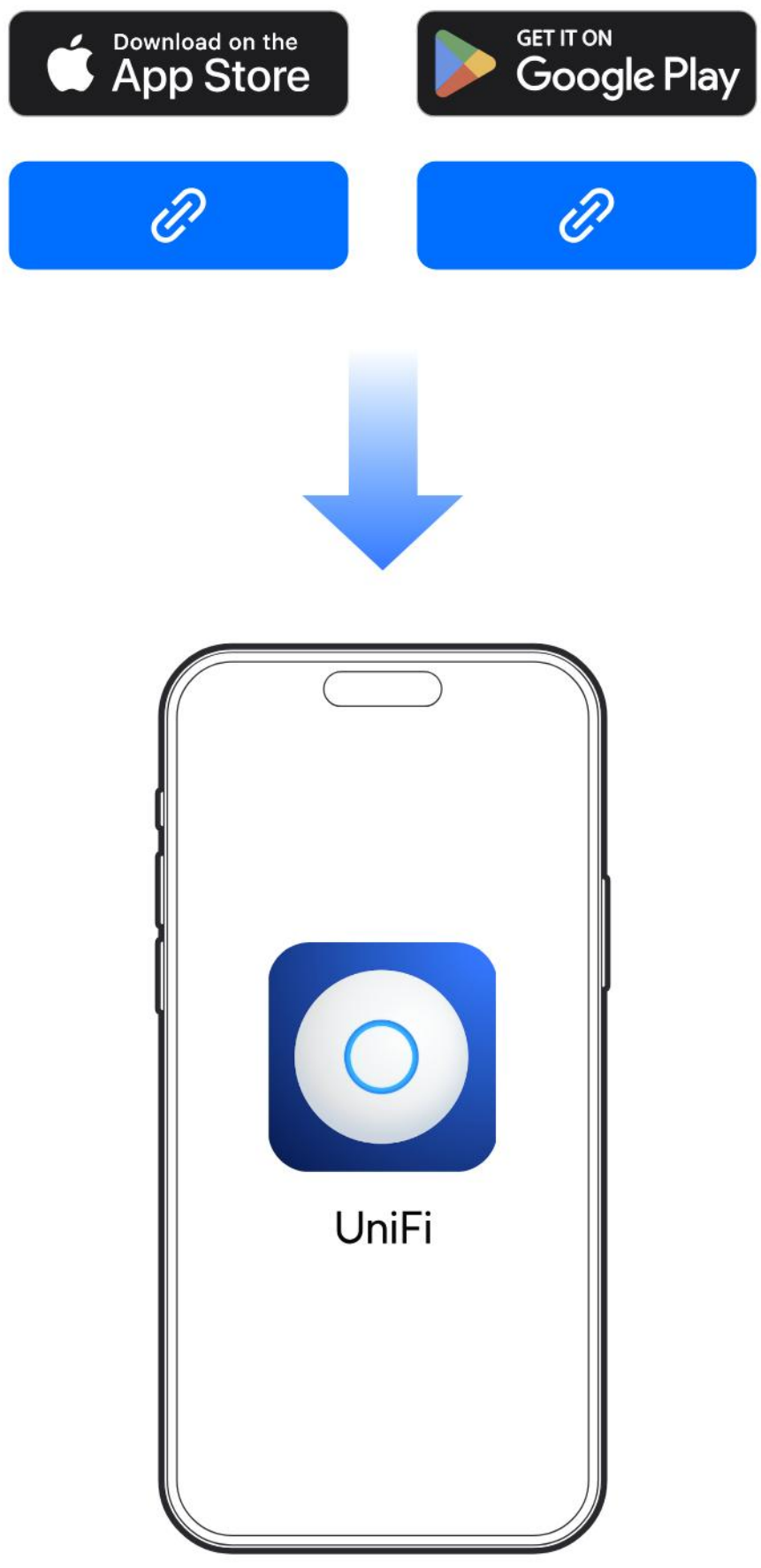



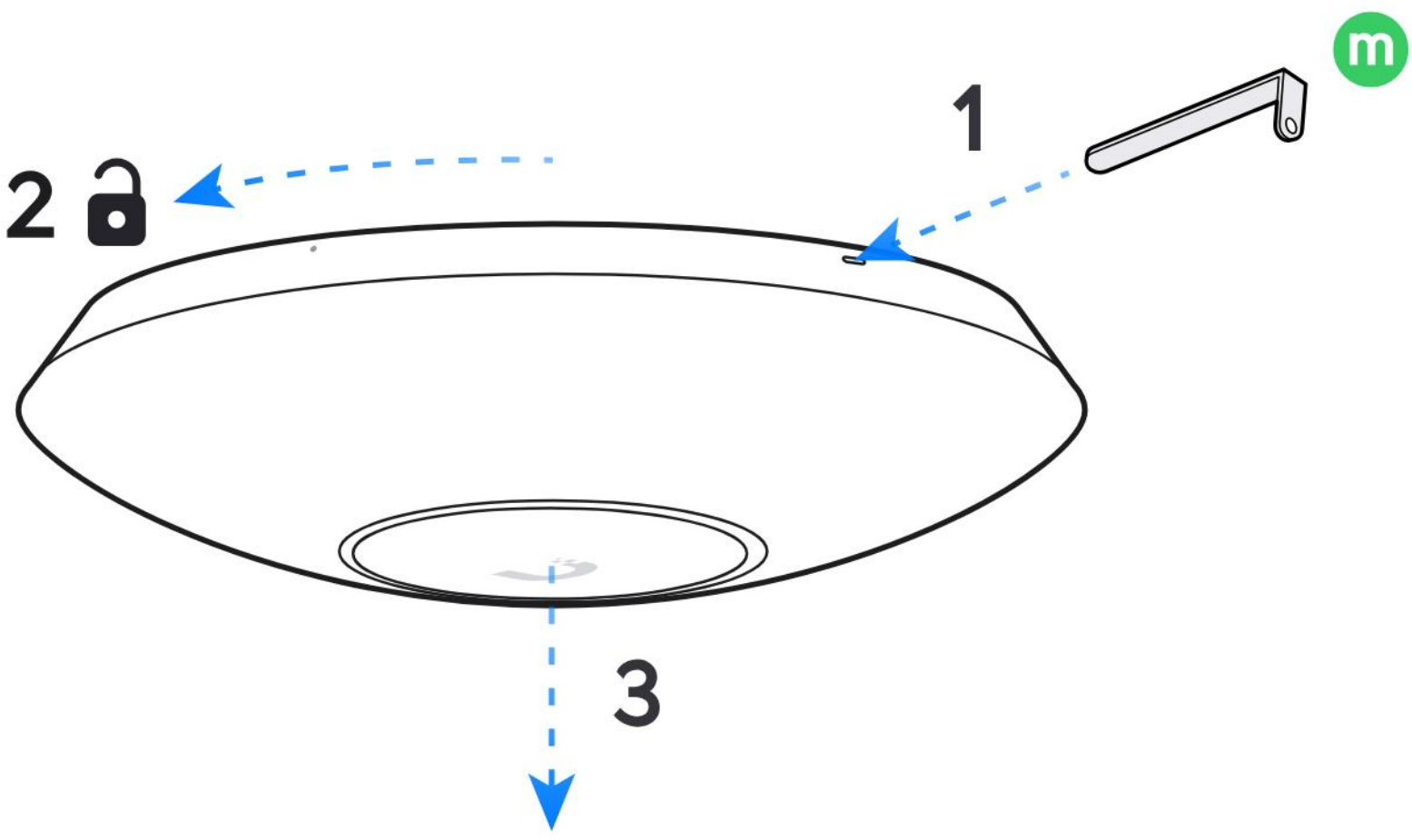

Če potrebujete dodatno pomoč, obiščite Ubiquiti Help Center ali se obrnite na podporo Ubiquiti.

Način B: Montaža na spuščeni strop

Na T-profile spuščenega stropa (plošče 60 × 60 cm)

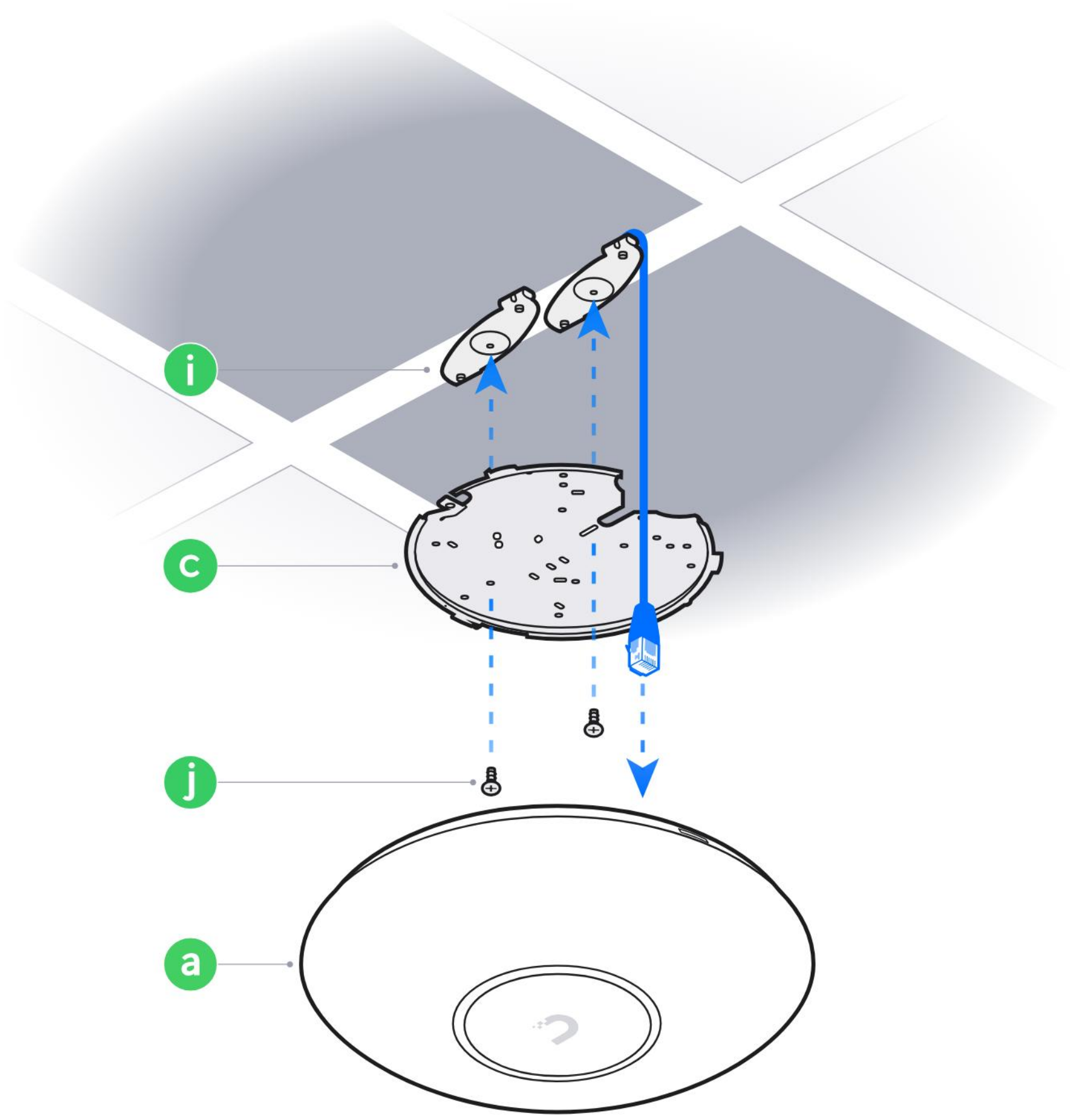



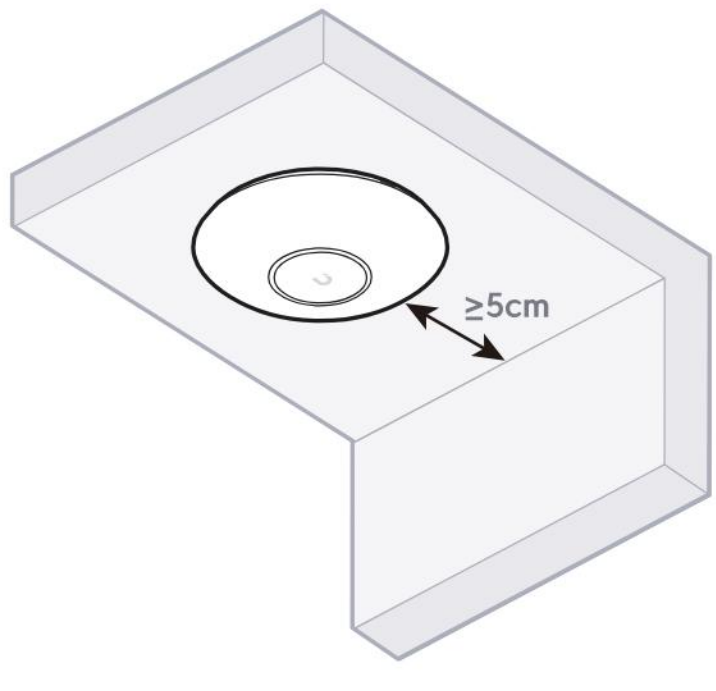

1

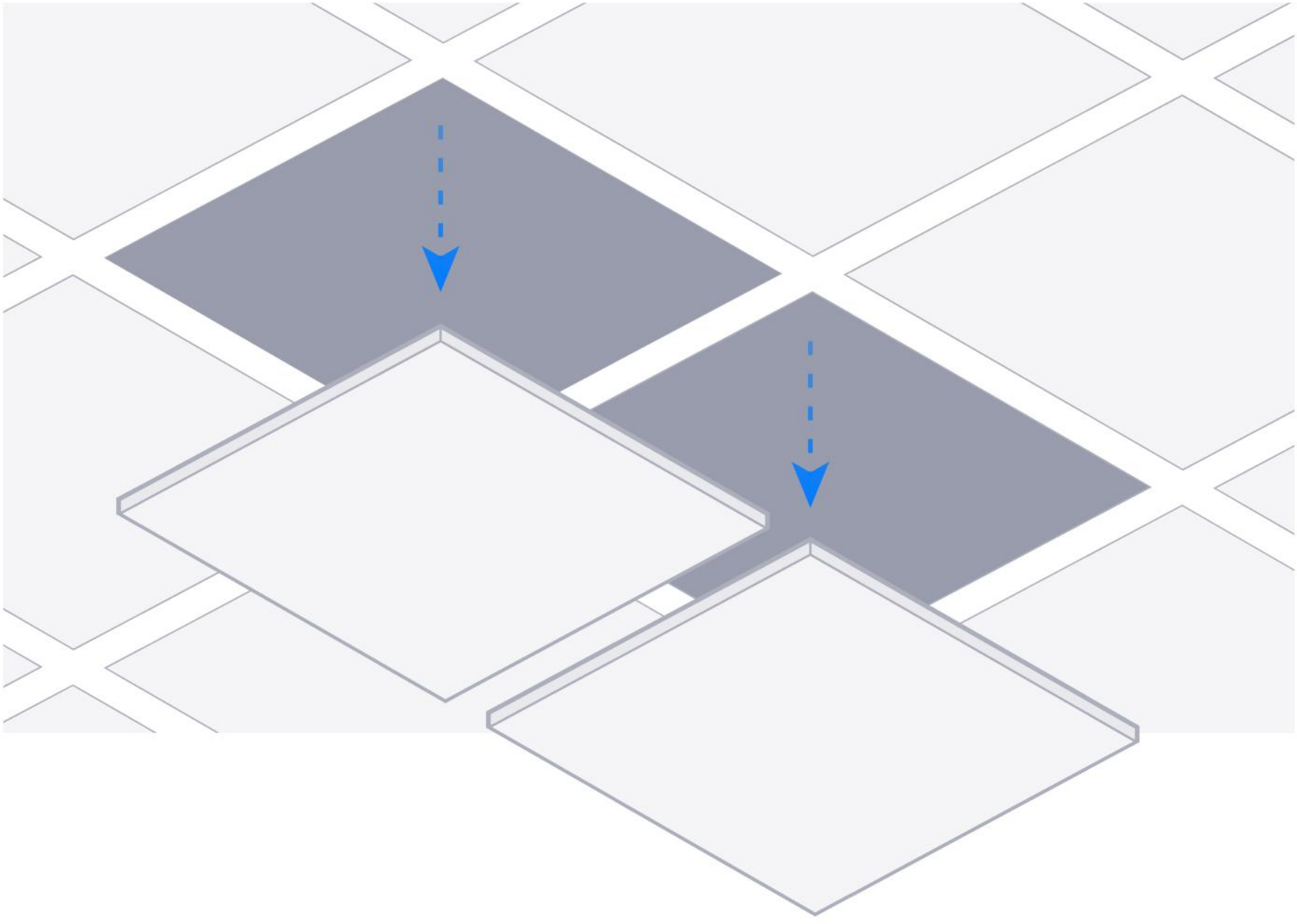

2

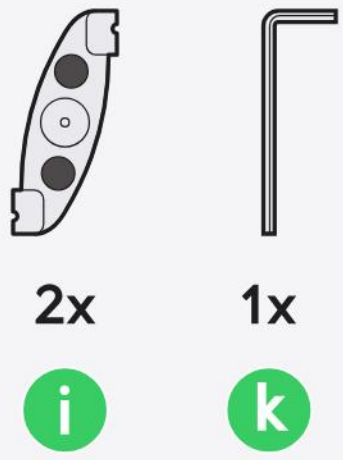

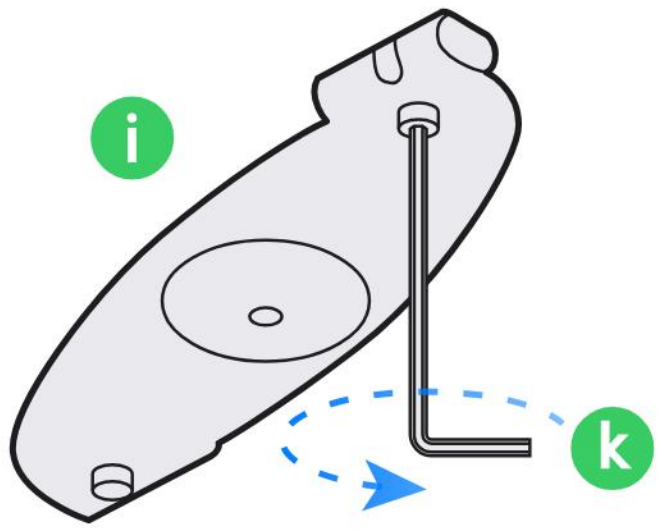

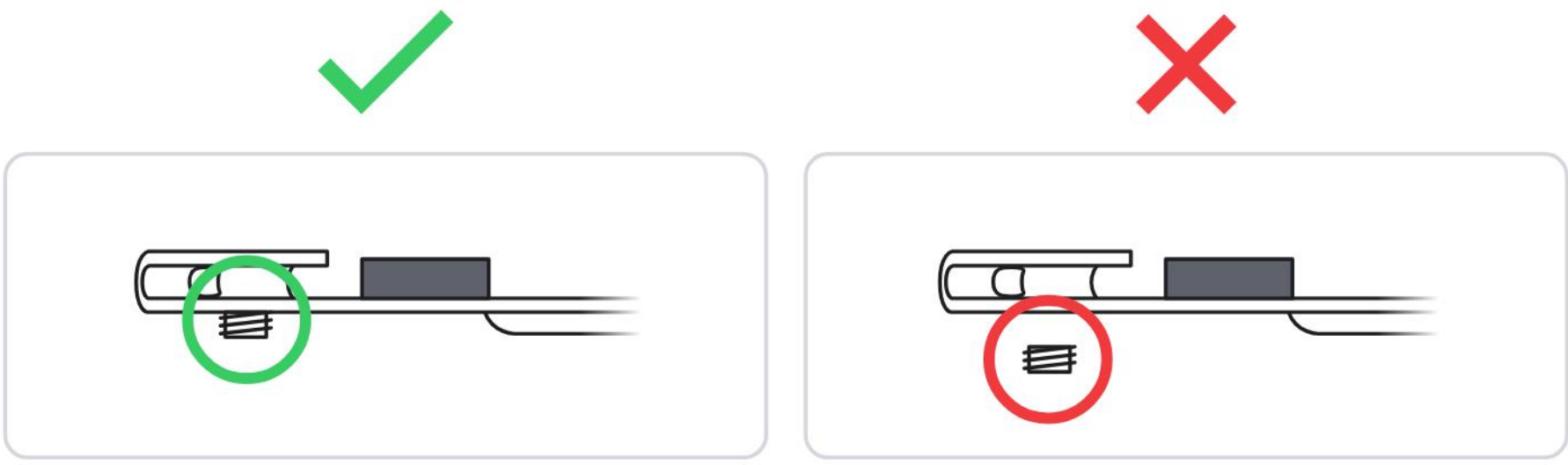

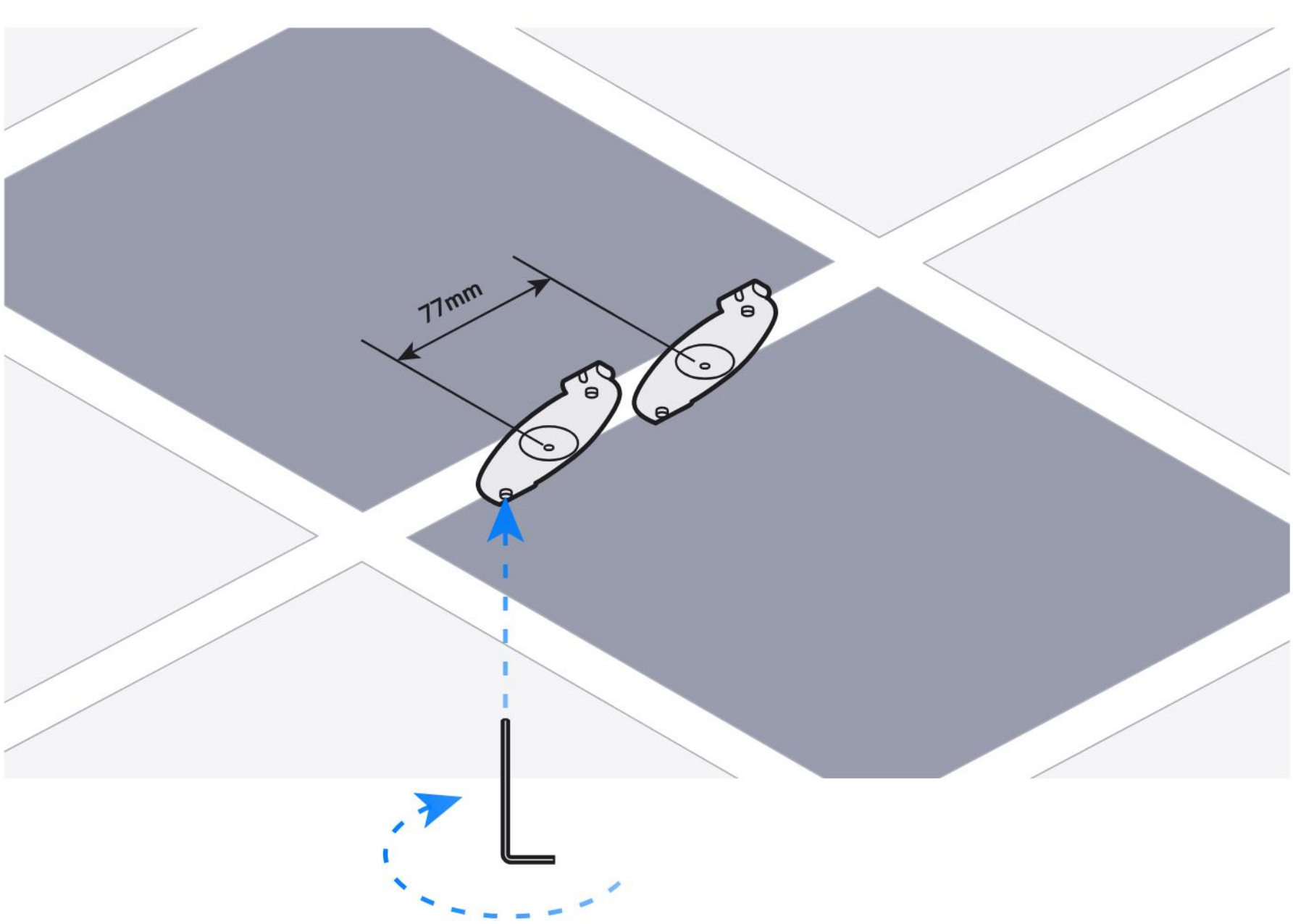

3

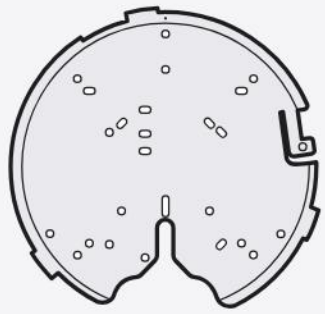

1x

c

M3



2x

j

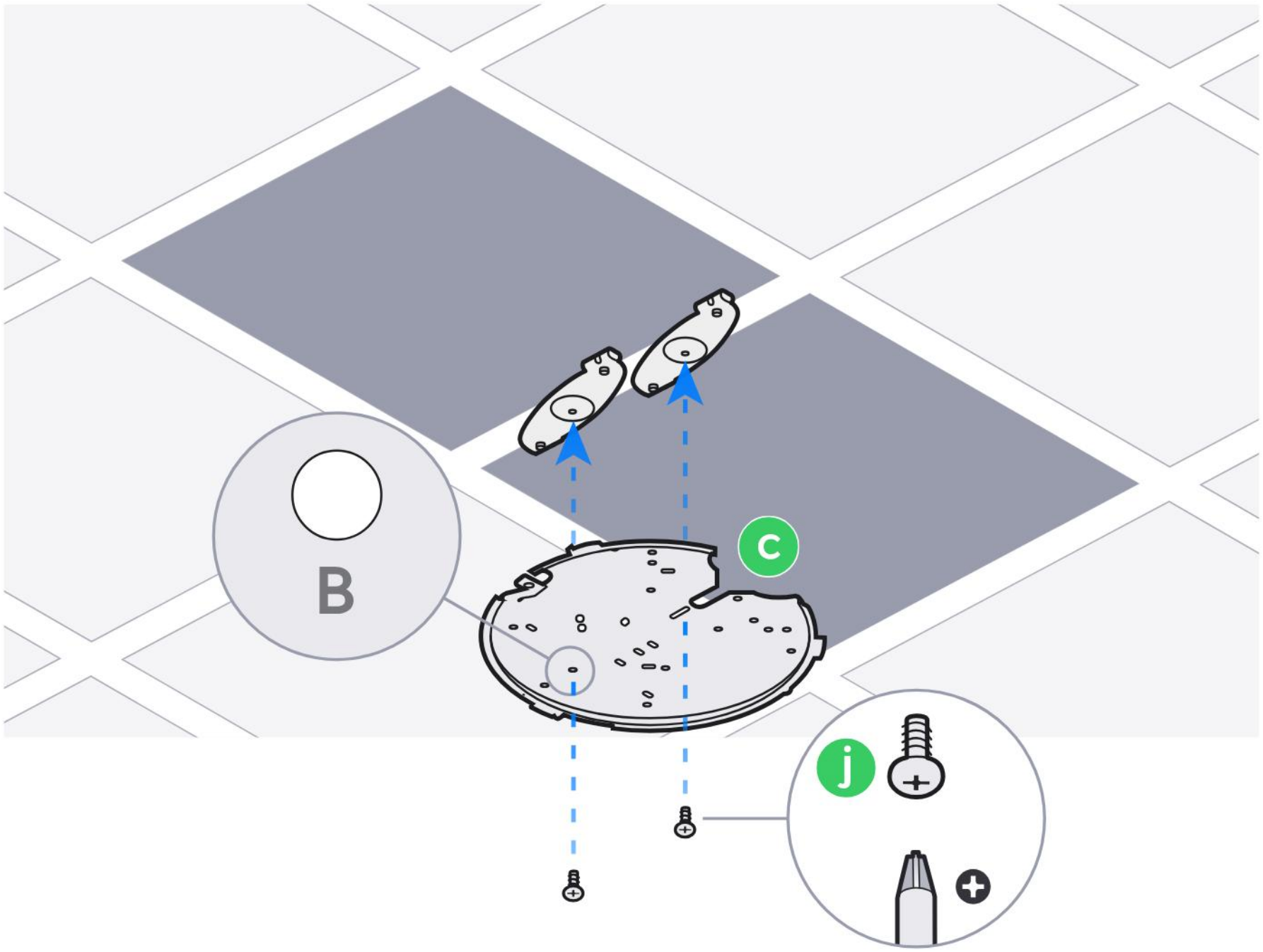

4



5



1x

a

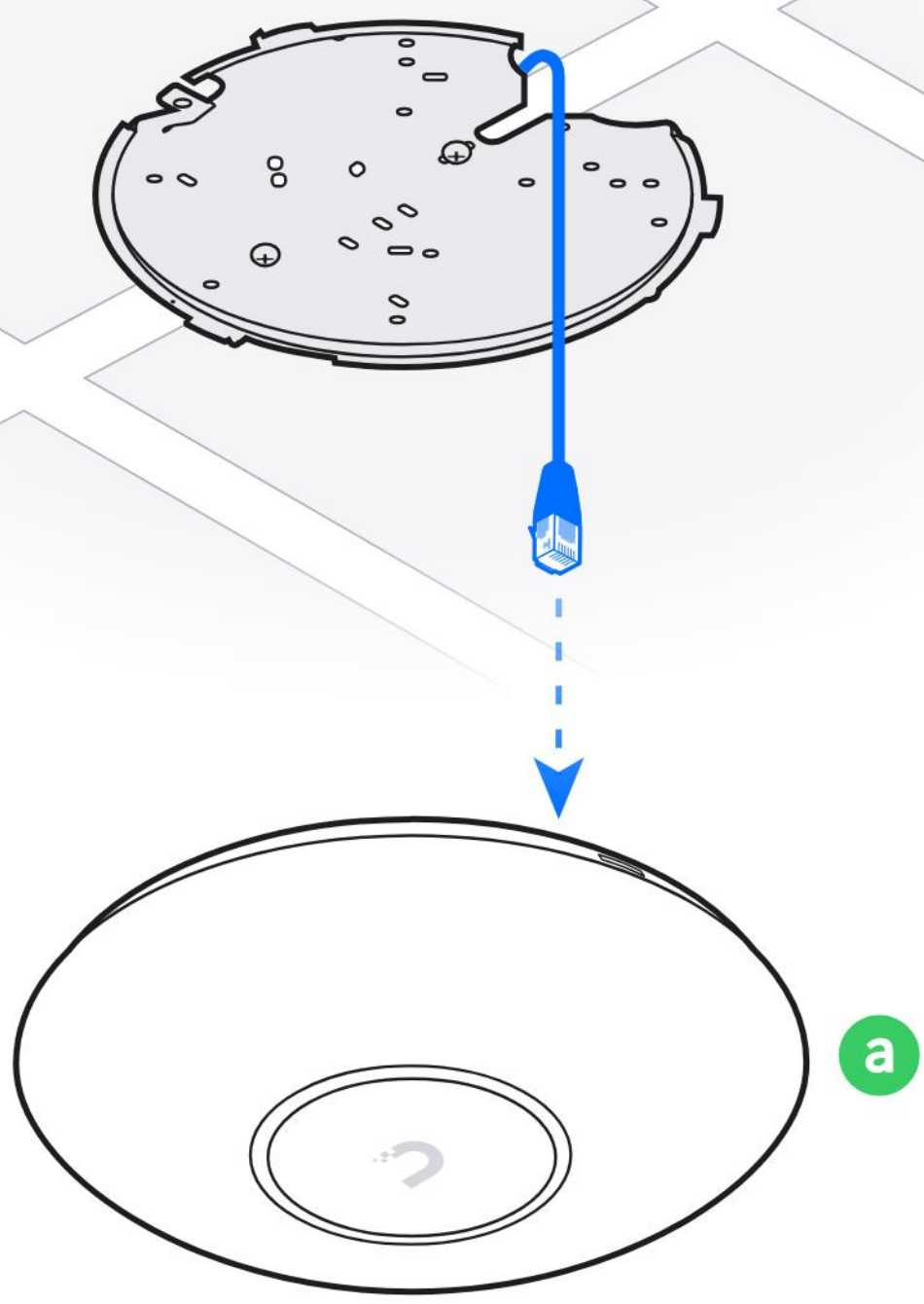

a

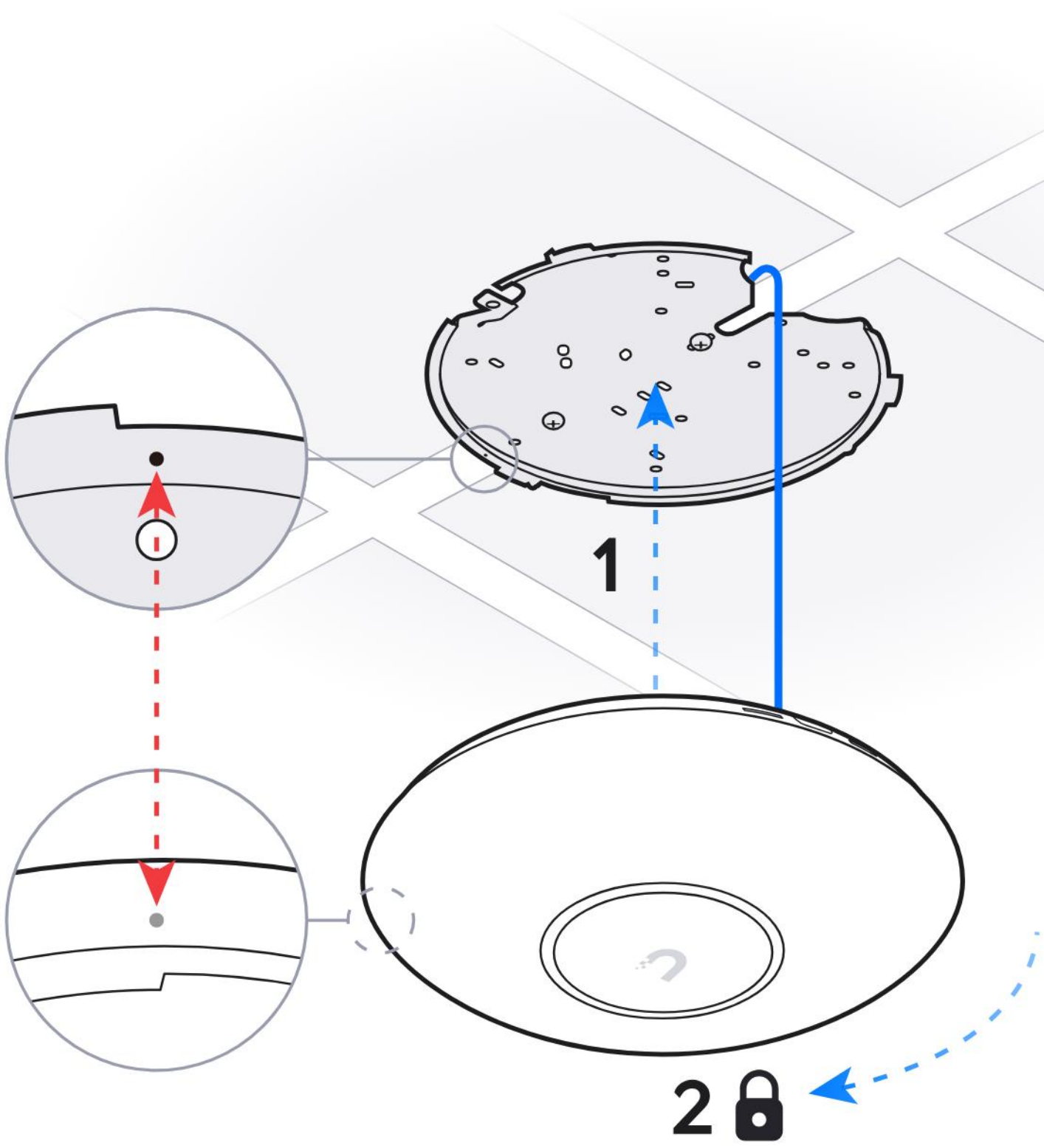

1

2

6

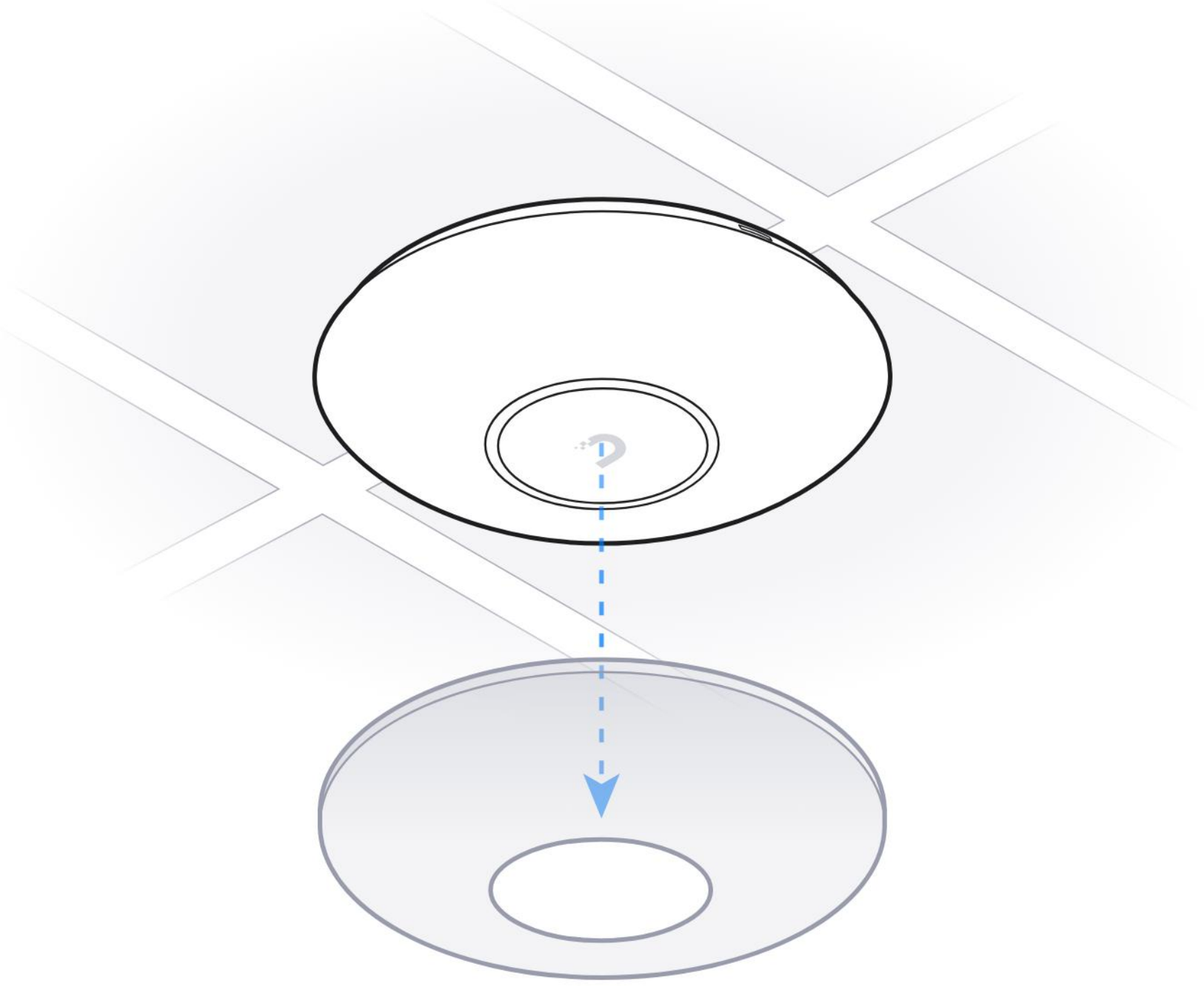

7

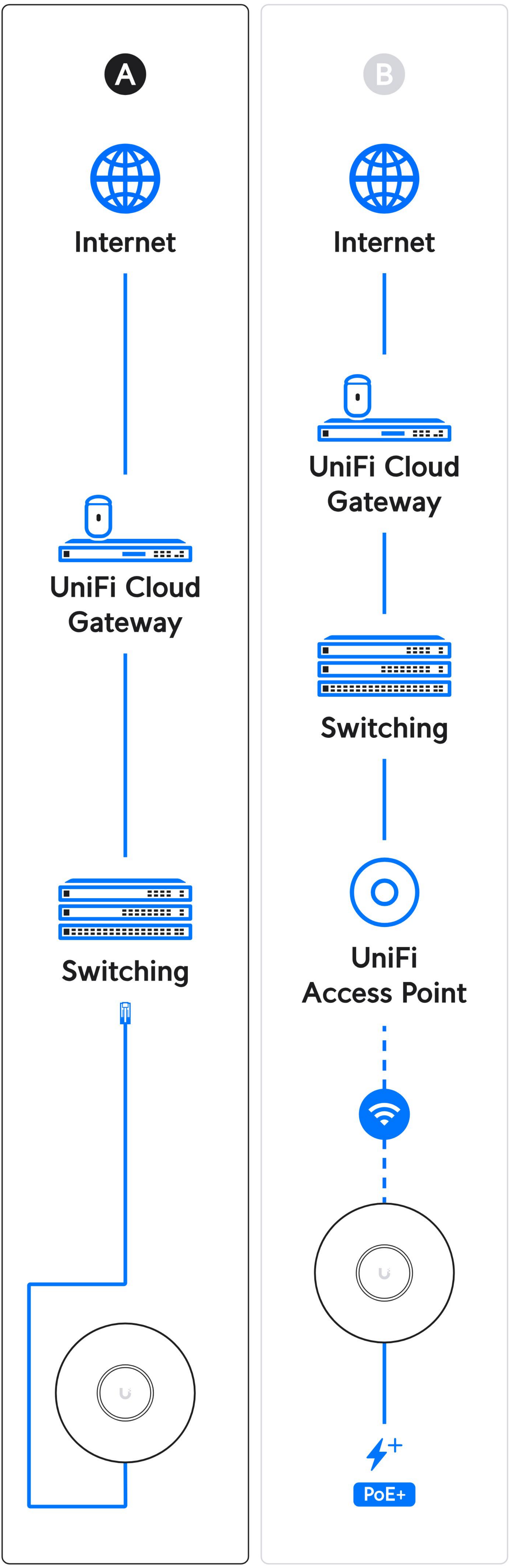
A
Internet
UniFi Cloud Gateway
Switching
B
Internet
UniFi Cloud Gateway
Switching
UniFi Access Point
PoE+

8

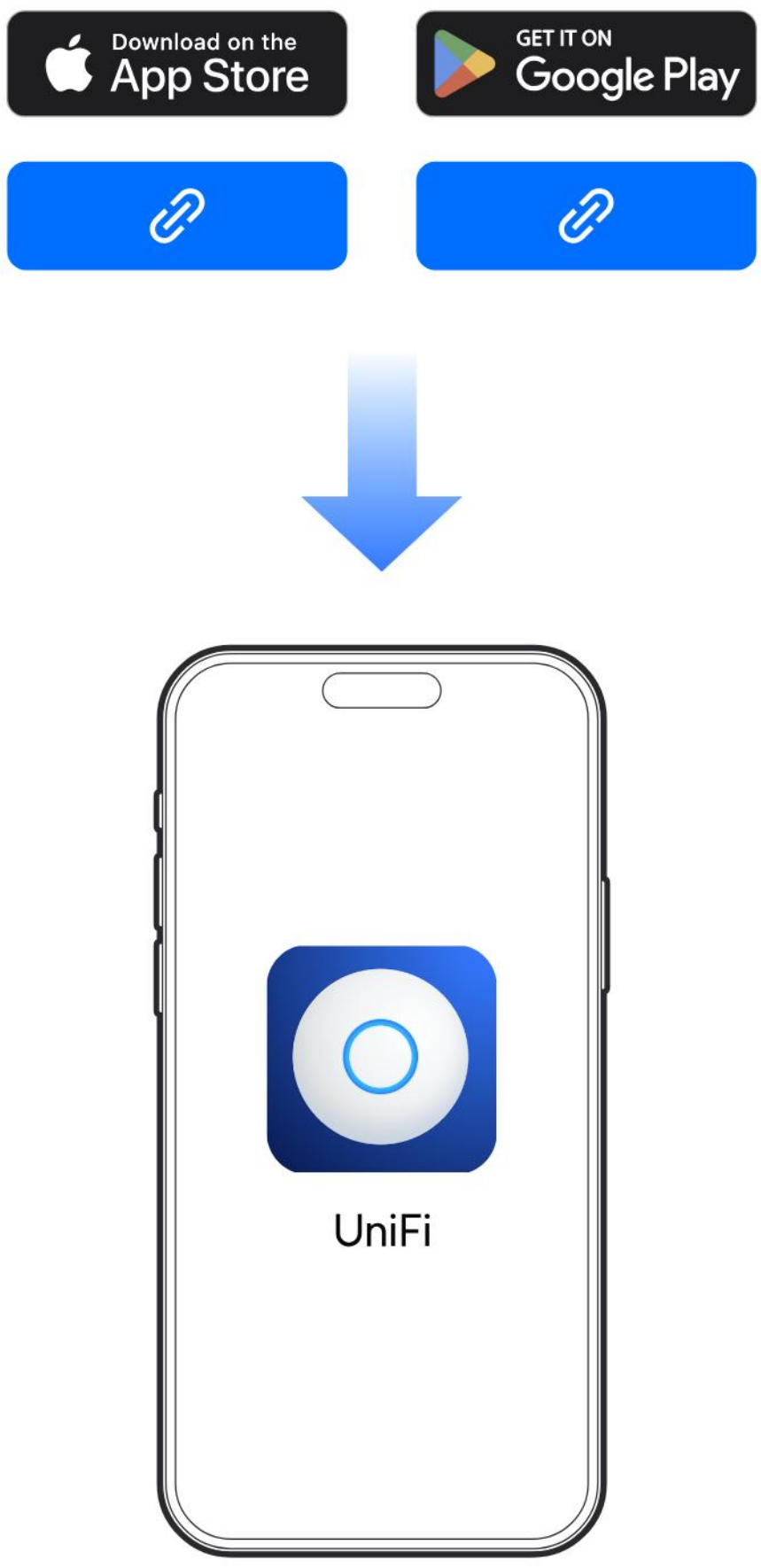



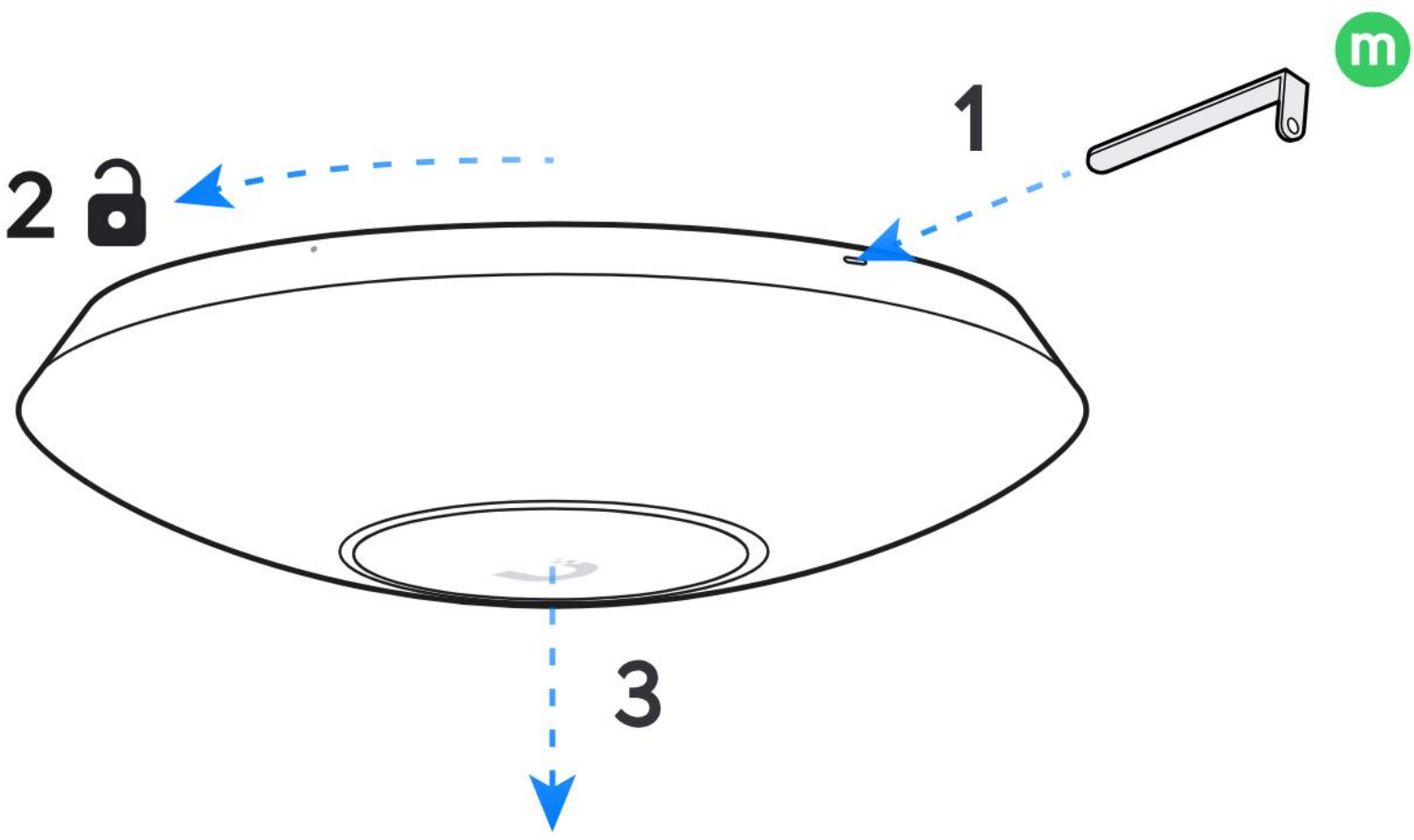

Če potrebujete dodatno pomoč, obiščite Ubiquiti Help Center ali se obrnite na podporo Ubiquiti.

Način C: Stenska montaža, kabel skozi steno

Kabel je speljan skozi steno (izvrtina Ø18 mm)

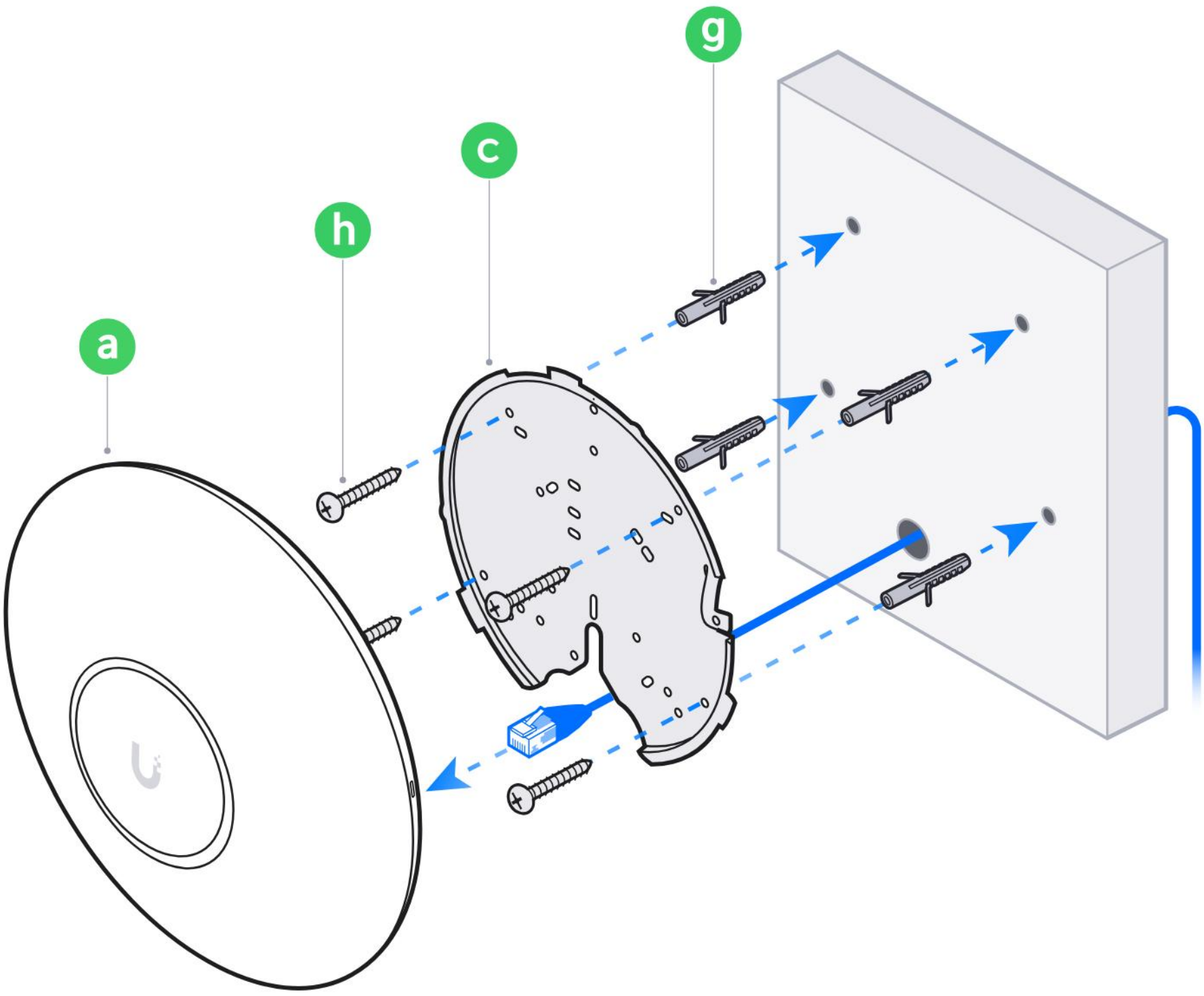

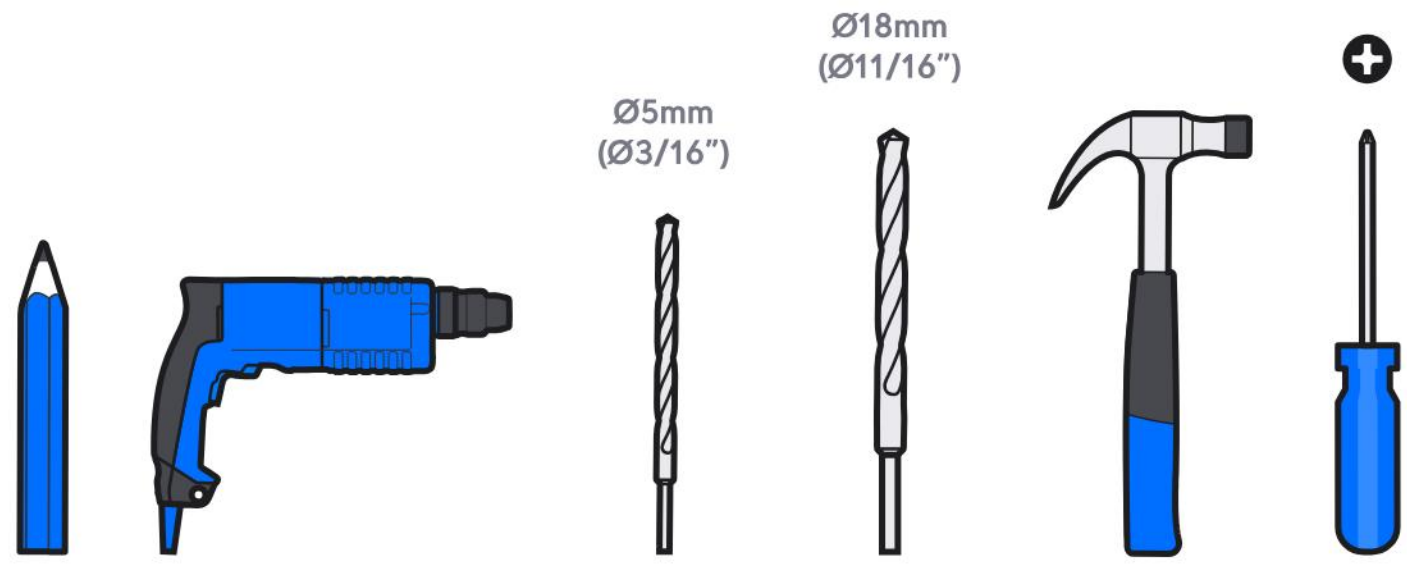

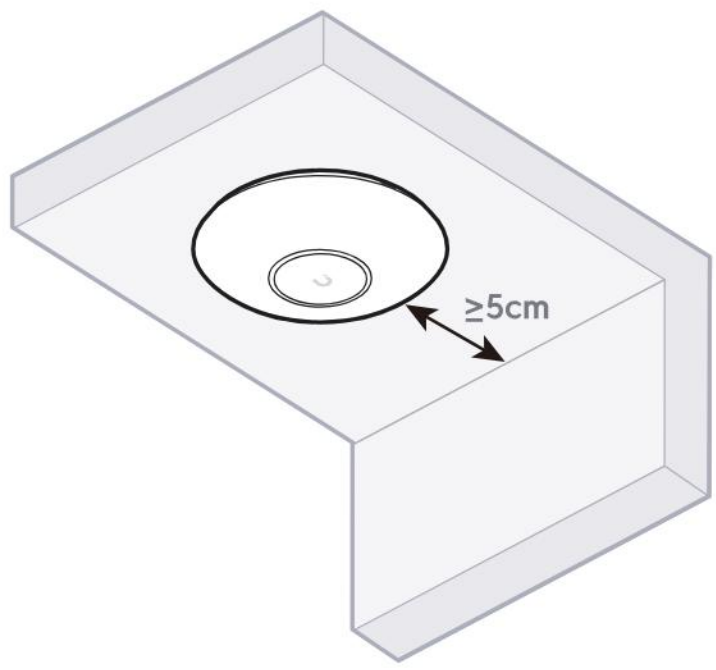

1

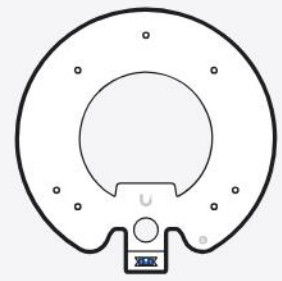

1x

b

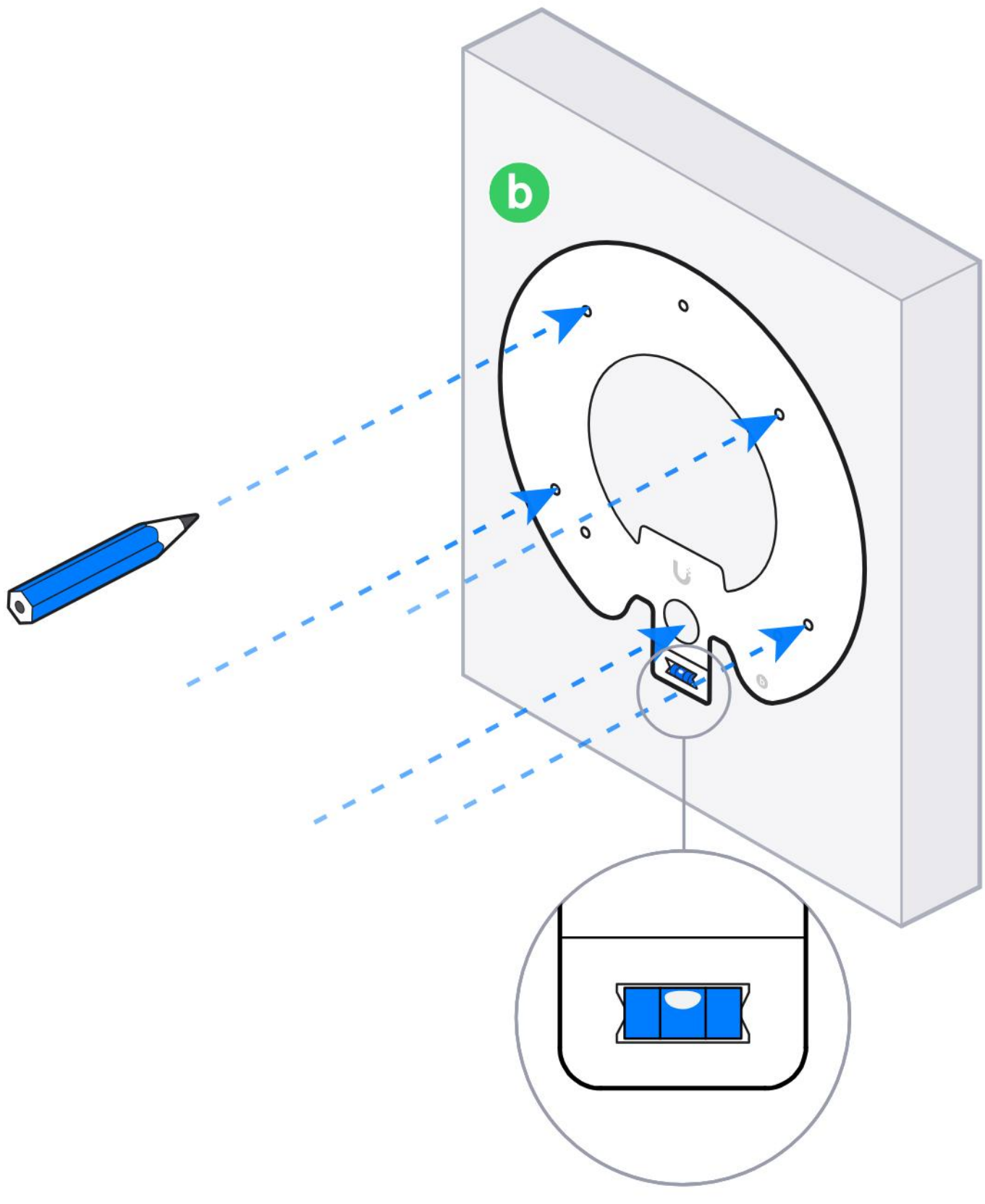

2

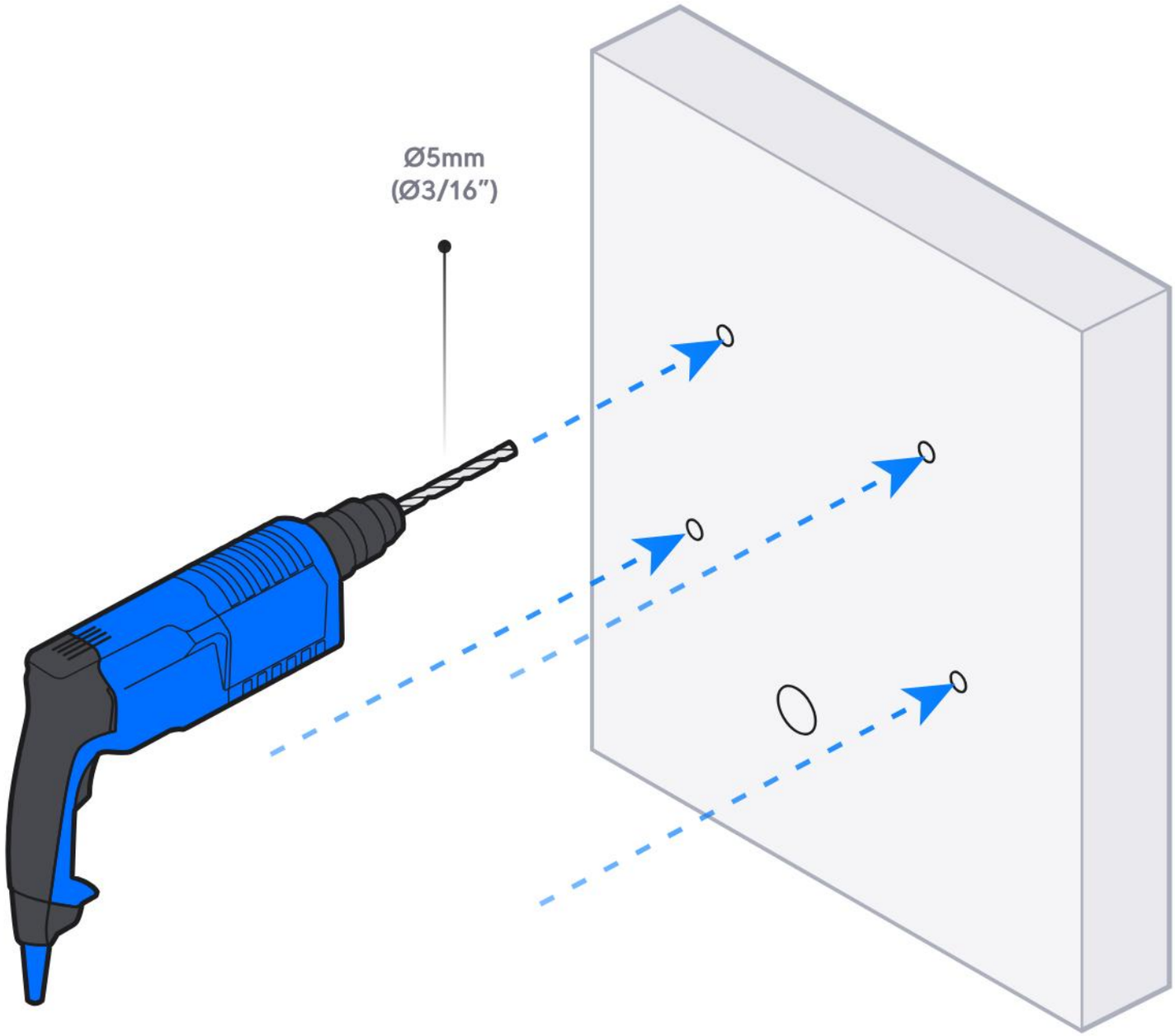

3

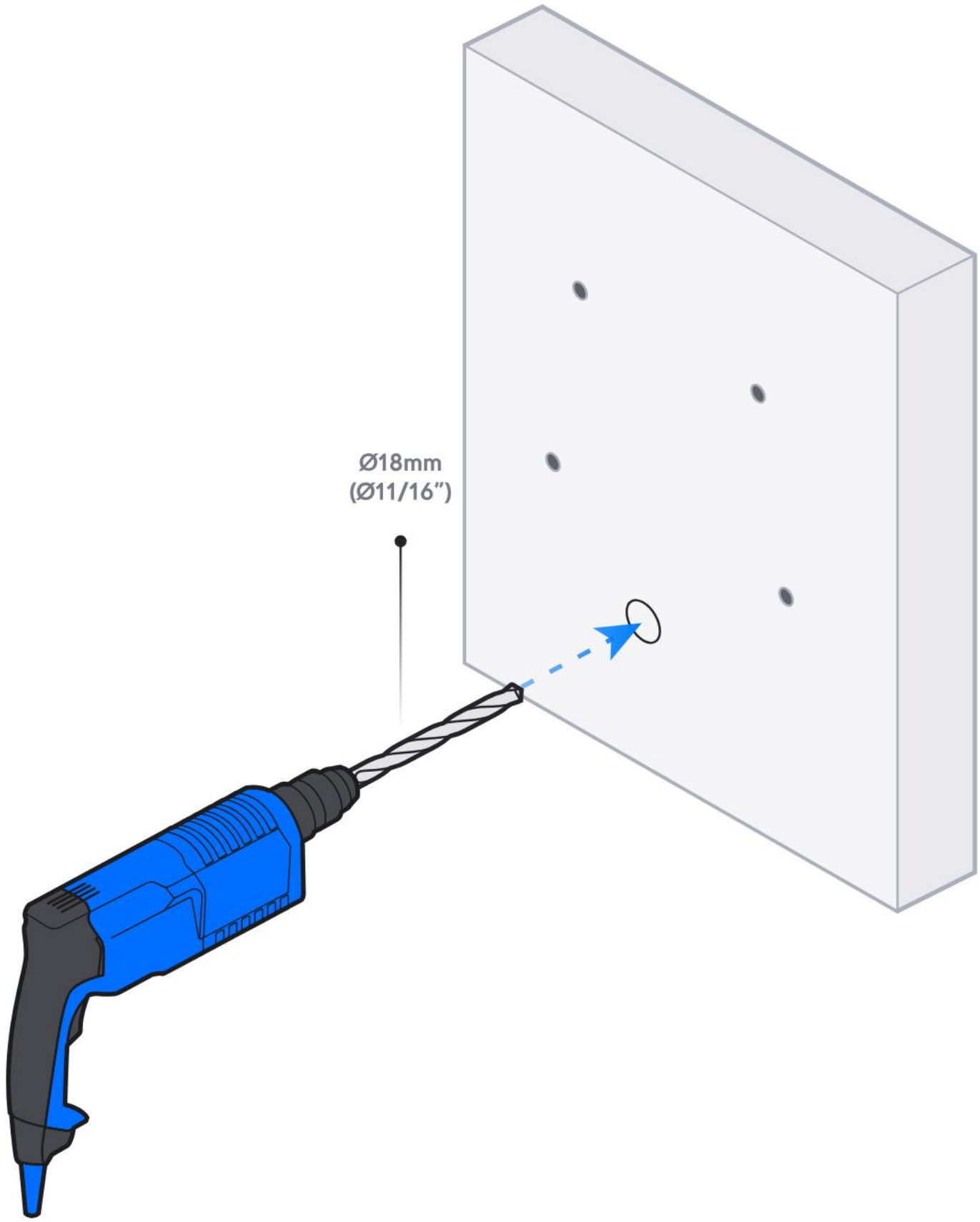

4

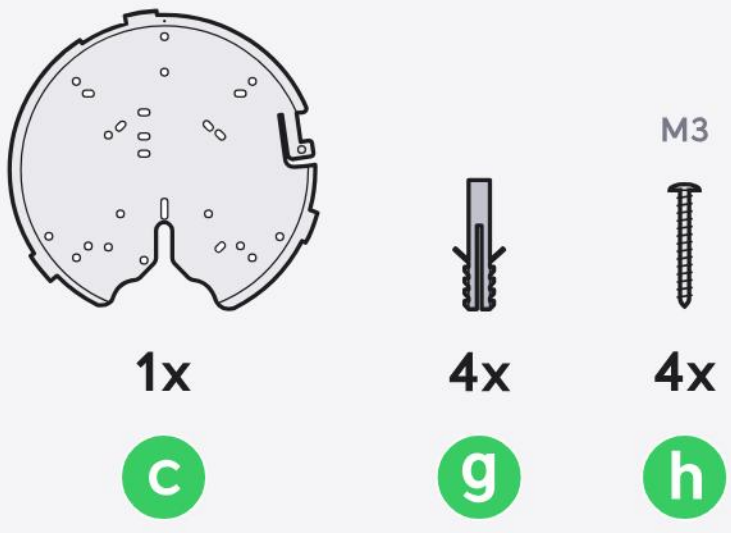

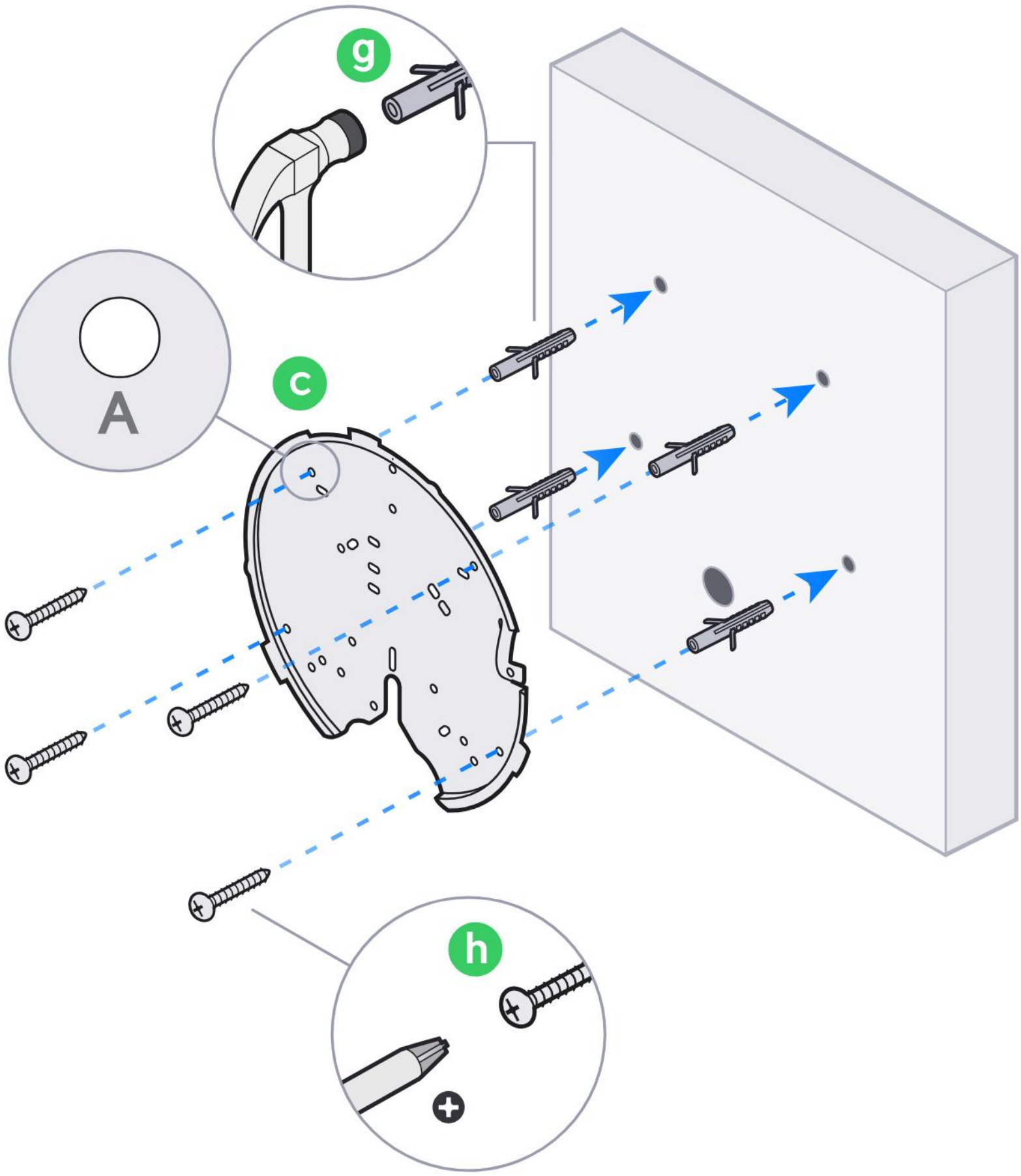

5



1x

a

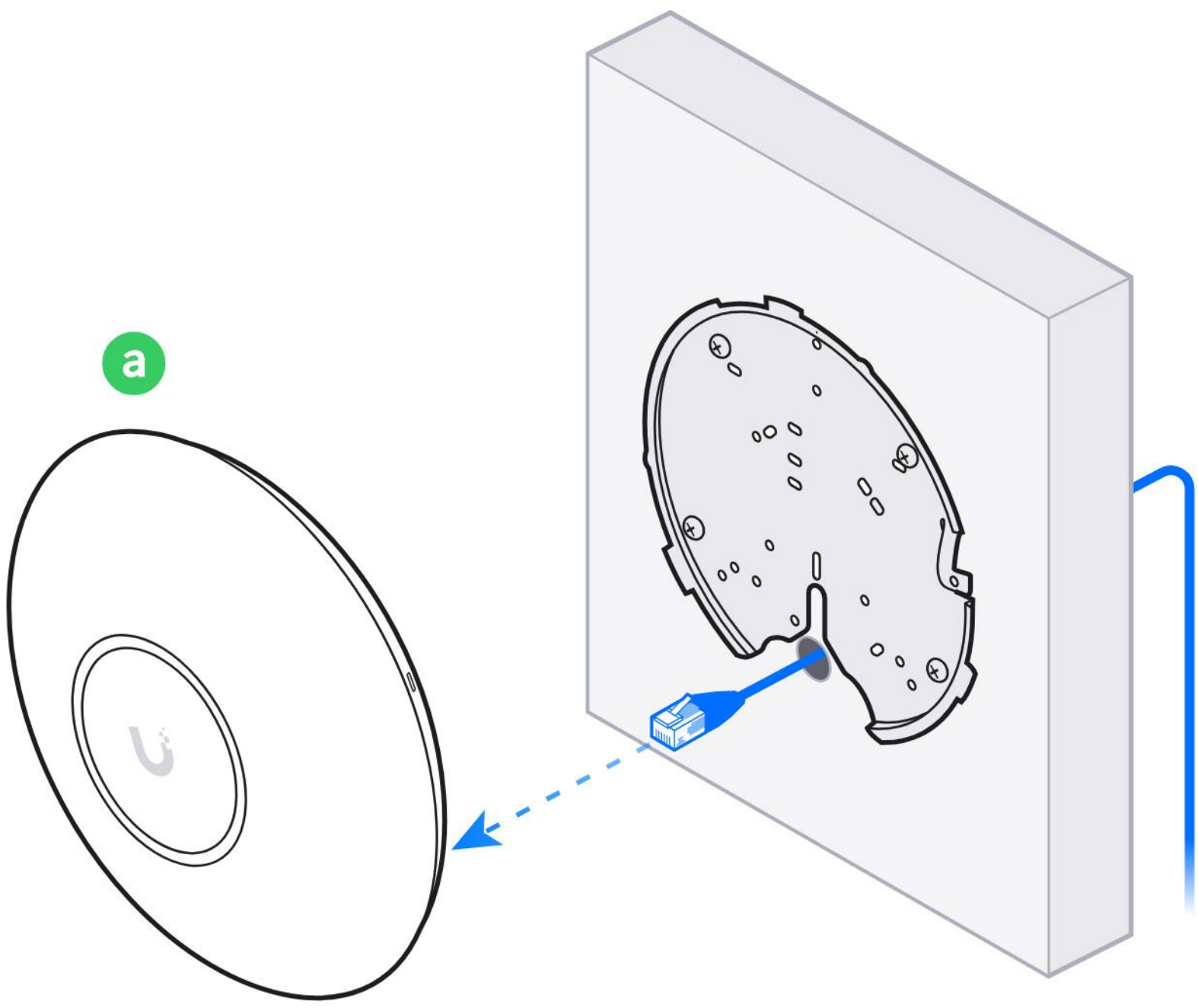

6

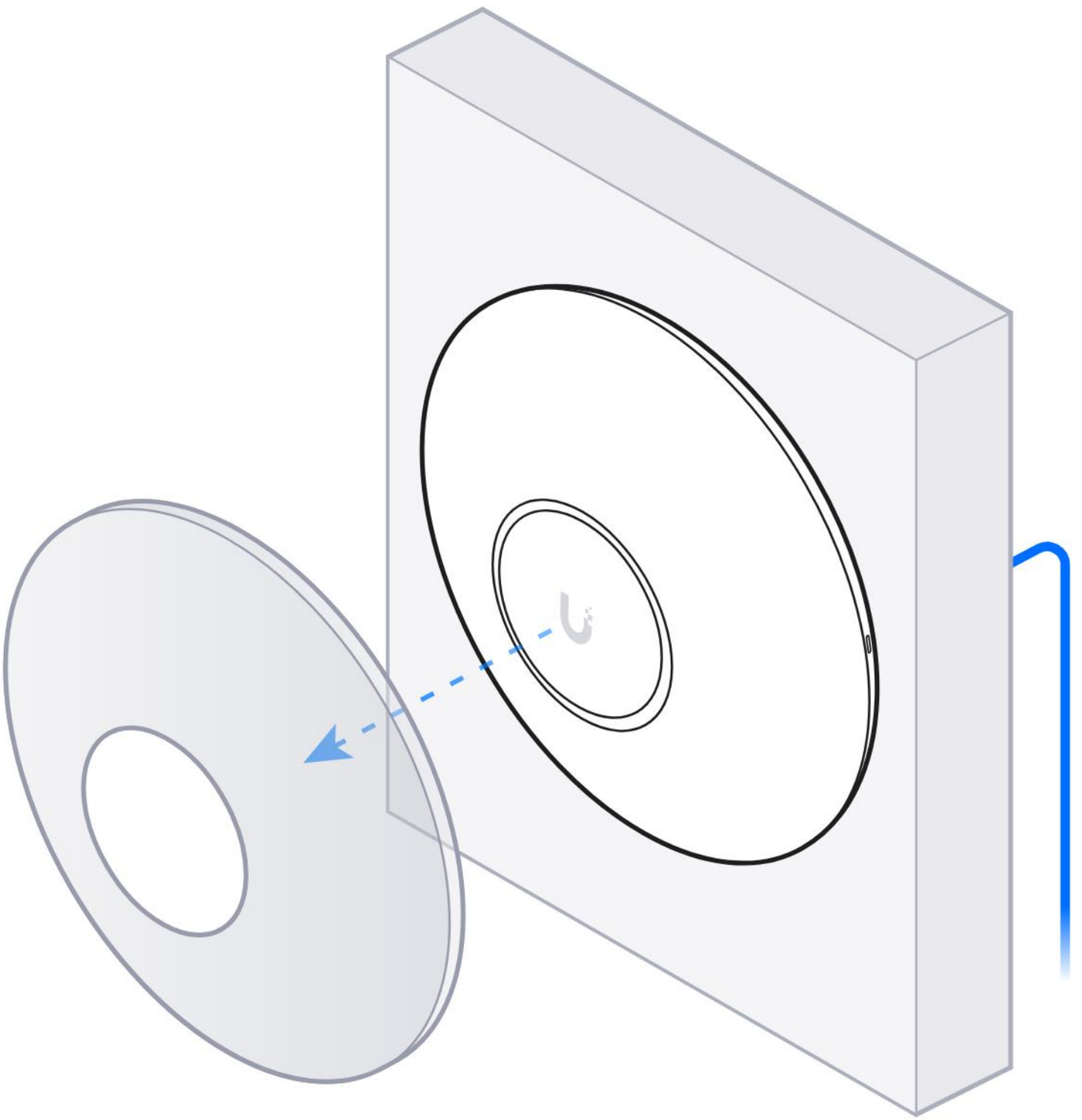

7

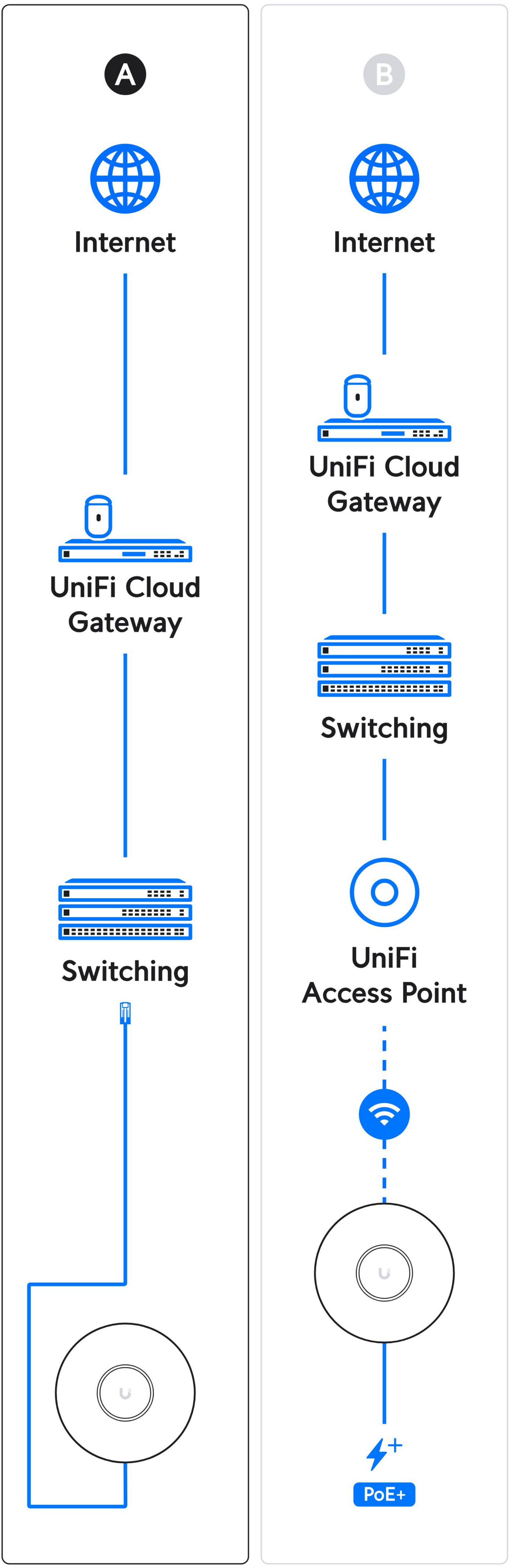
A
Internet
UniFi Cloud Gateway
Switching
B
Internet
UniFi Cloud Gateway
Switching
UniFi Access Point
PoE+

8

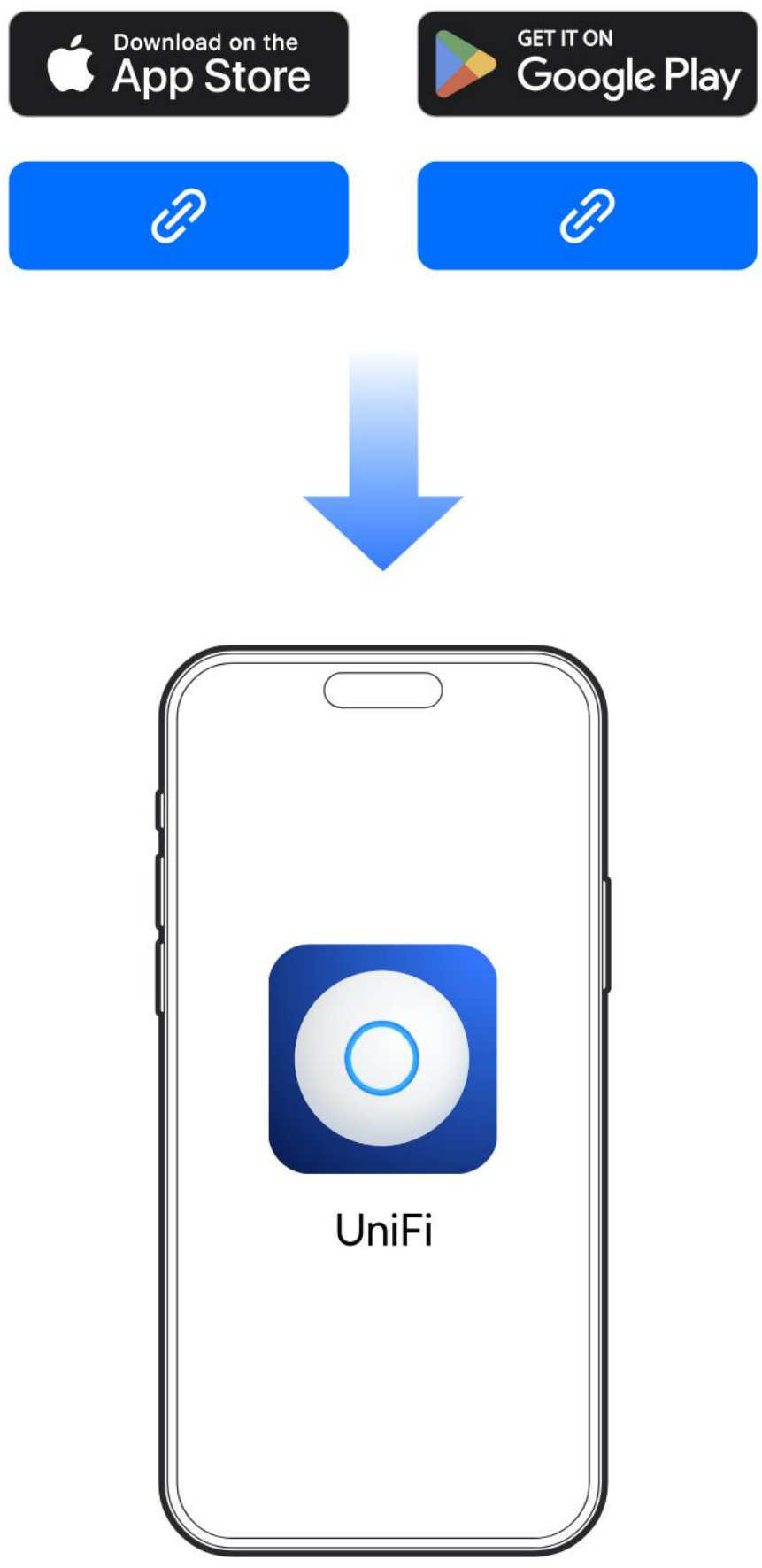

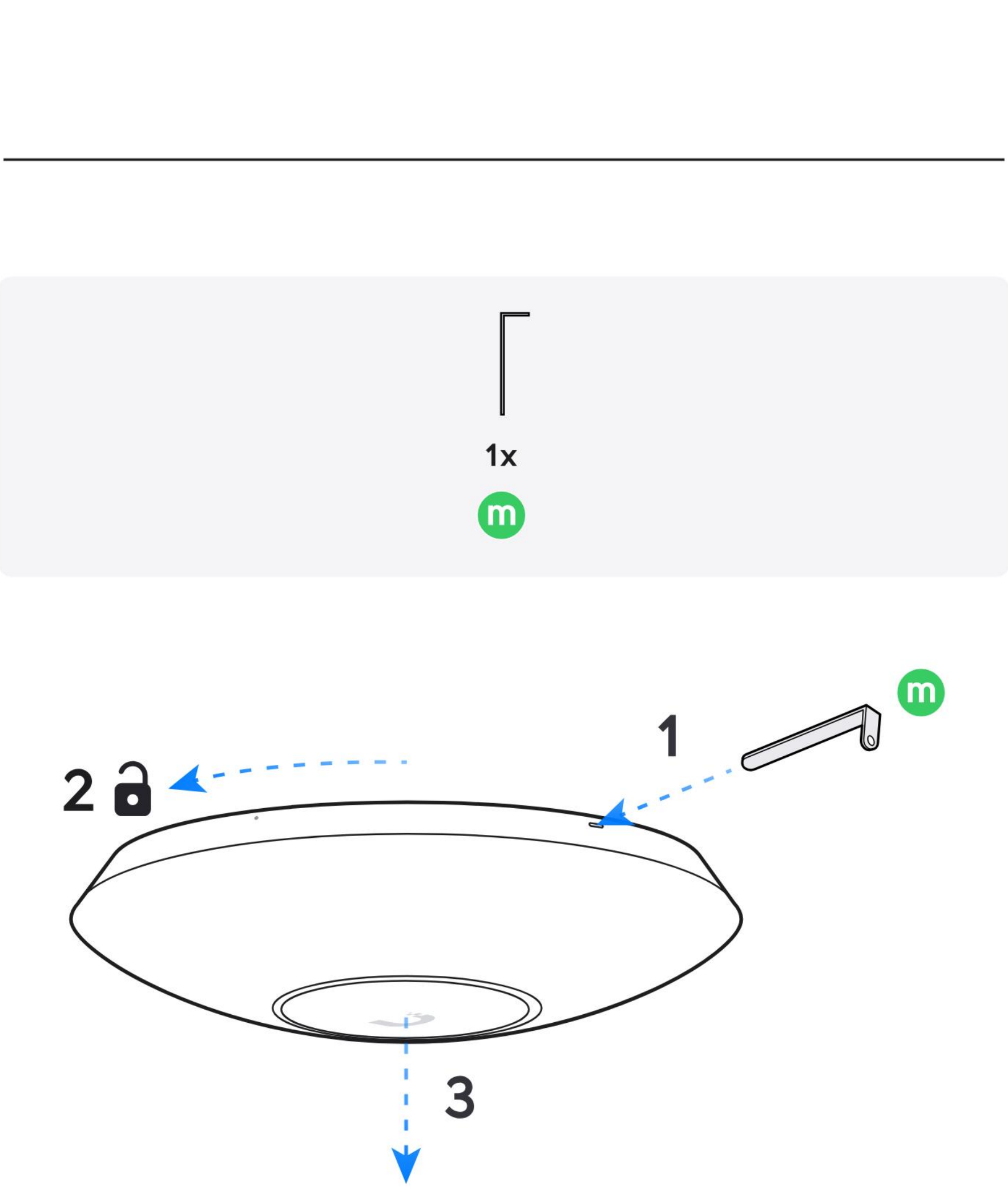

Če potrebujete dodatno pomoč, obiščite Ubiquiti Help Center ali se obrnite na podporo Ubiquiti.

Način D: Stenska montaža, kabel po steni

Kabel je speljan po površini stene

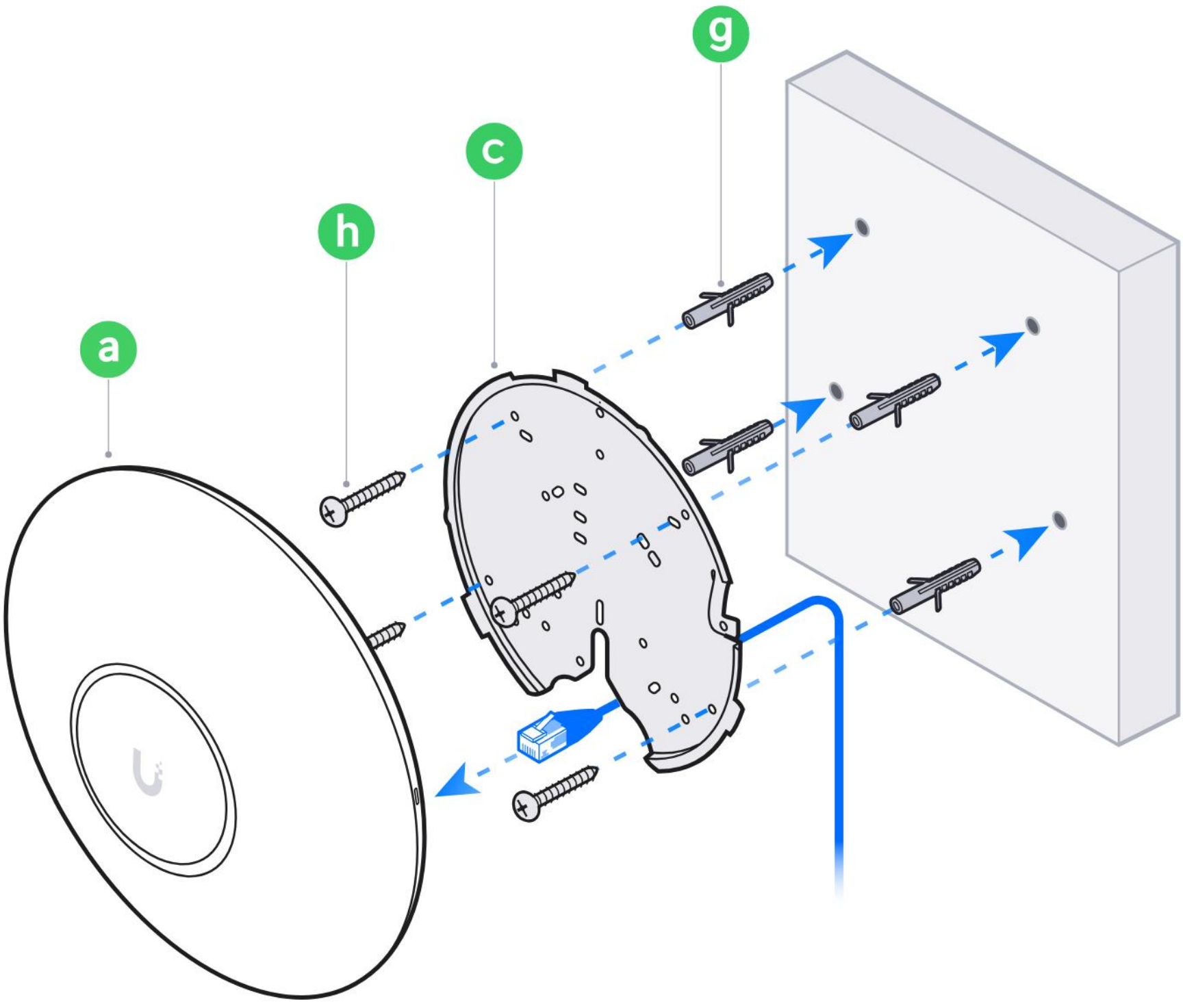

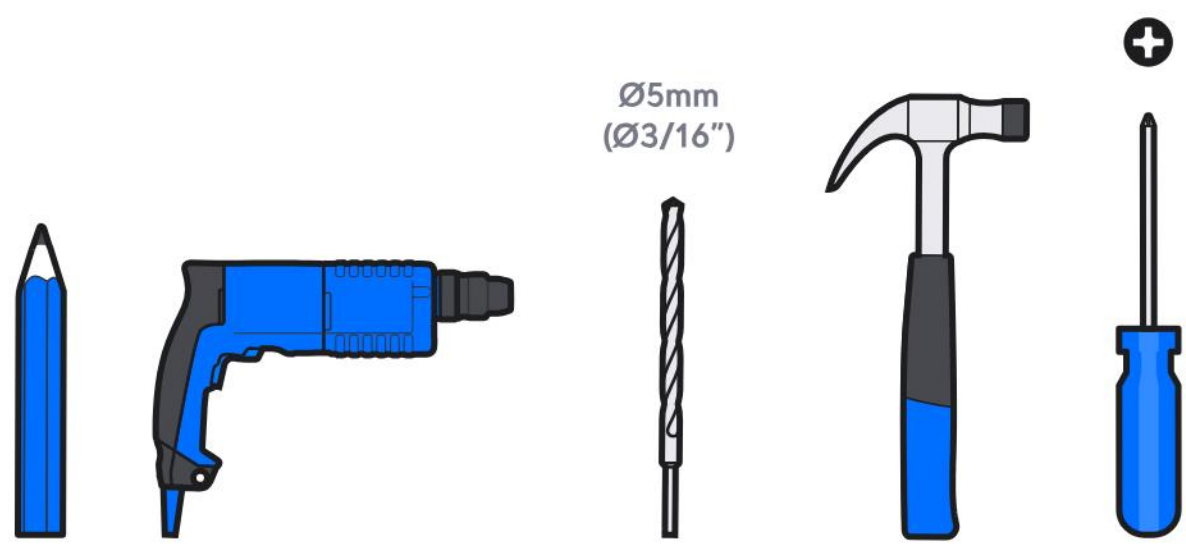

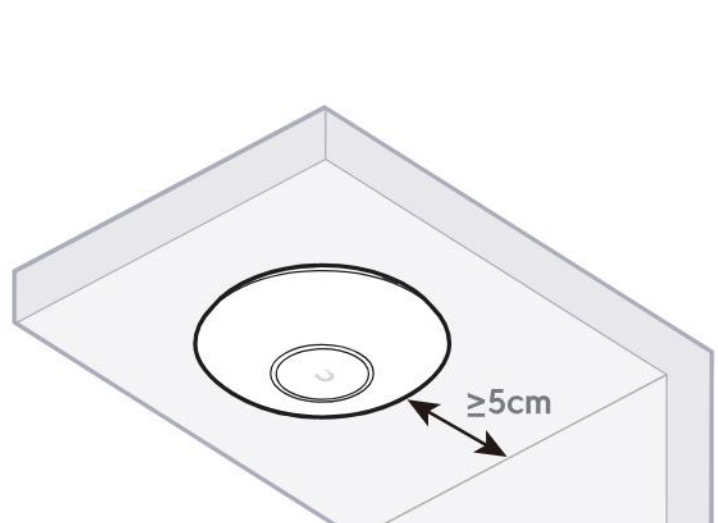

1

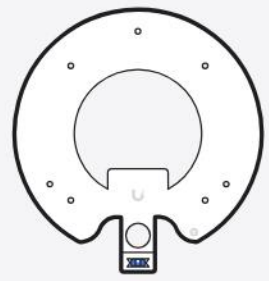

1x

b

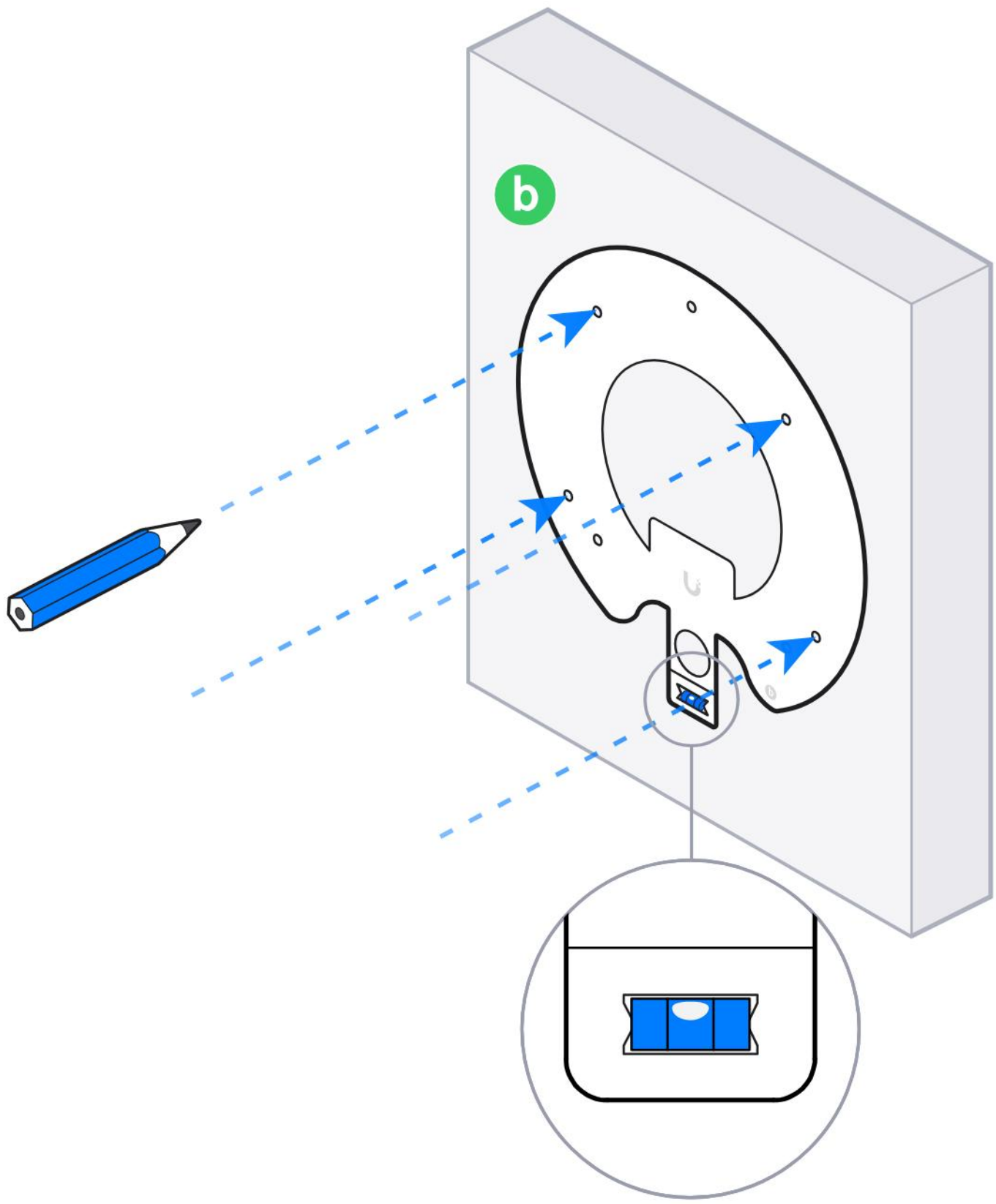

2

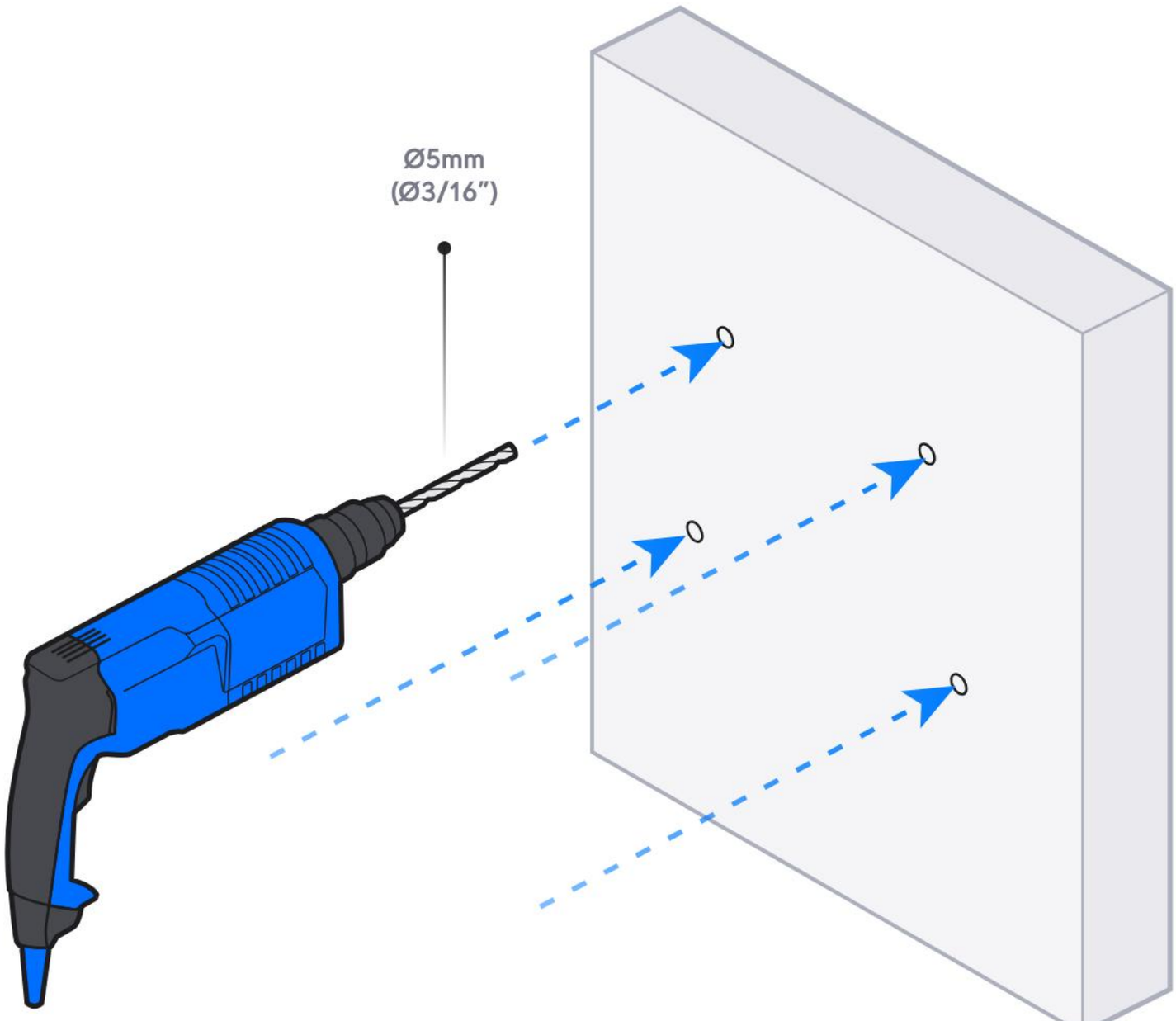

3

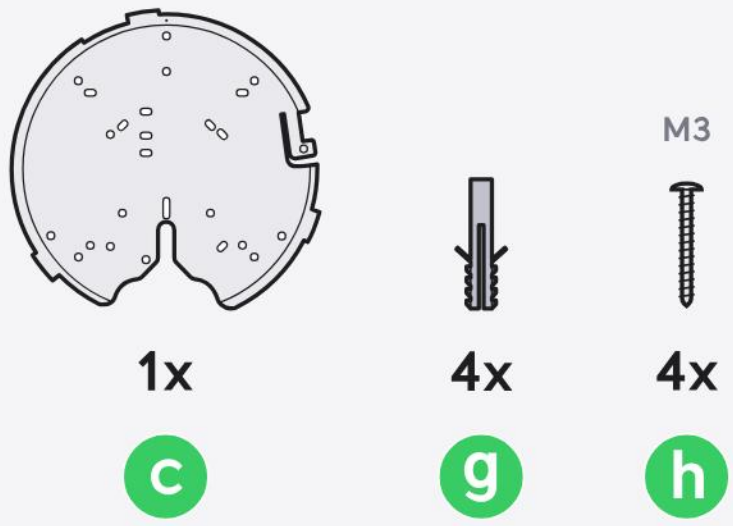

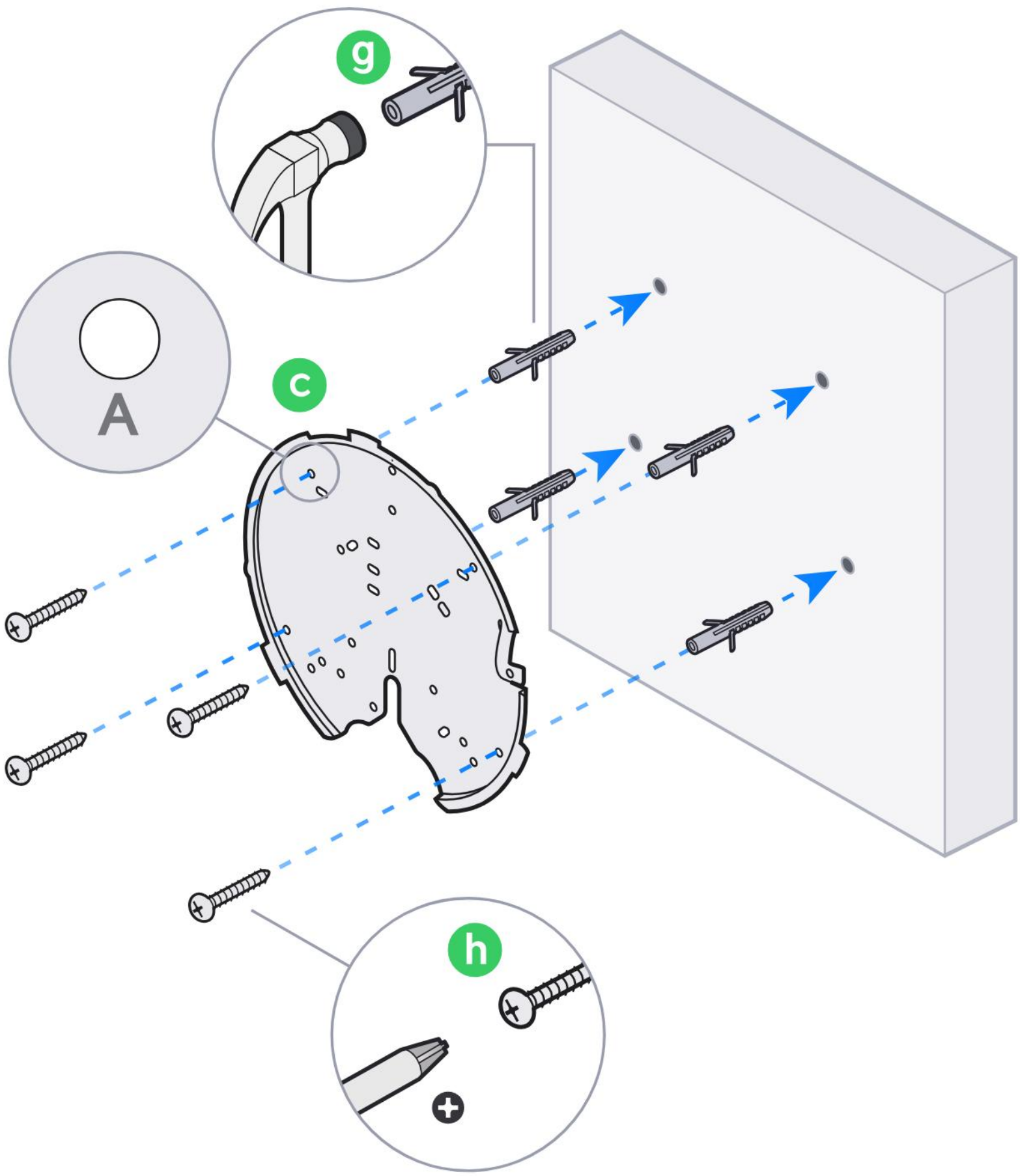

4



1x

a

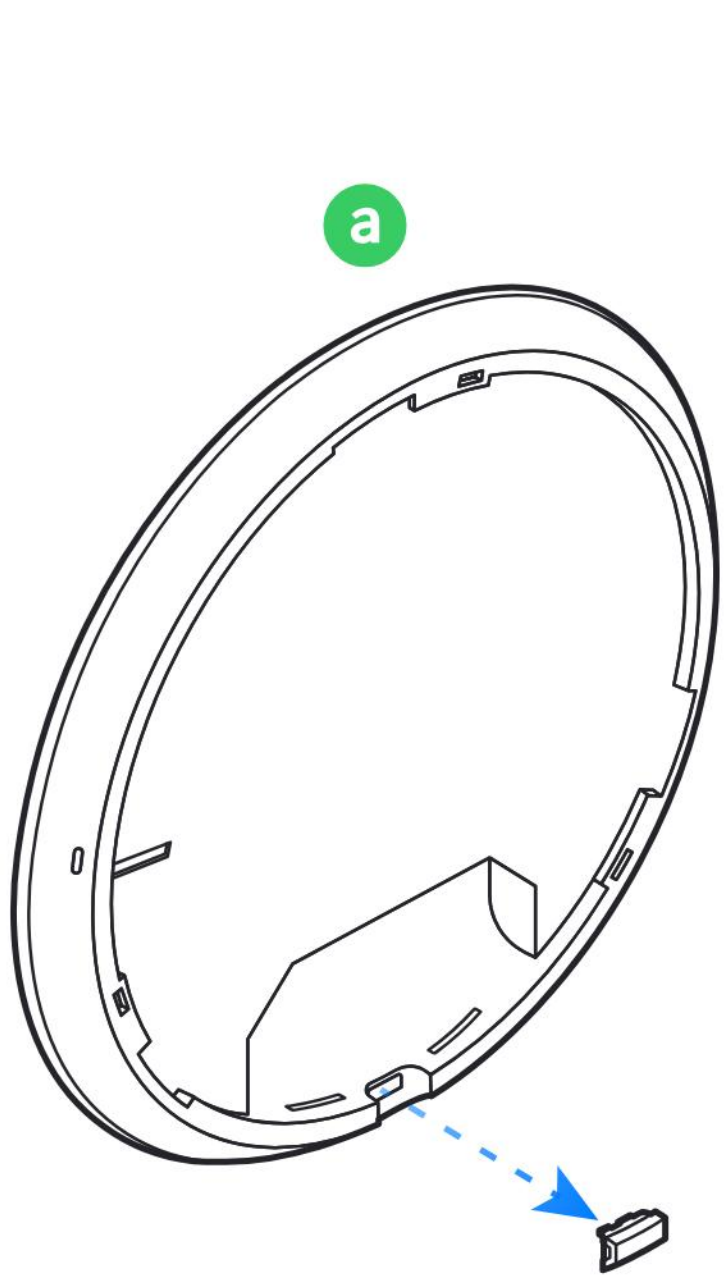

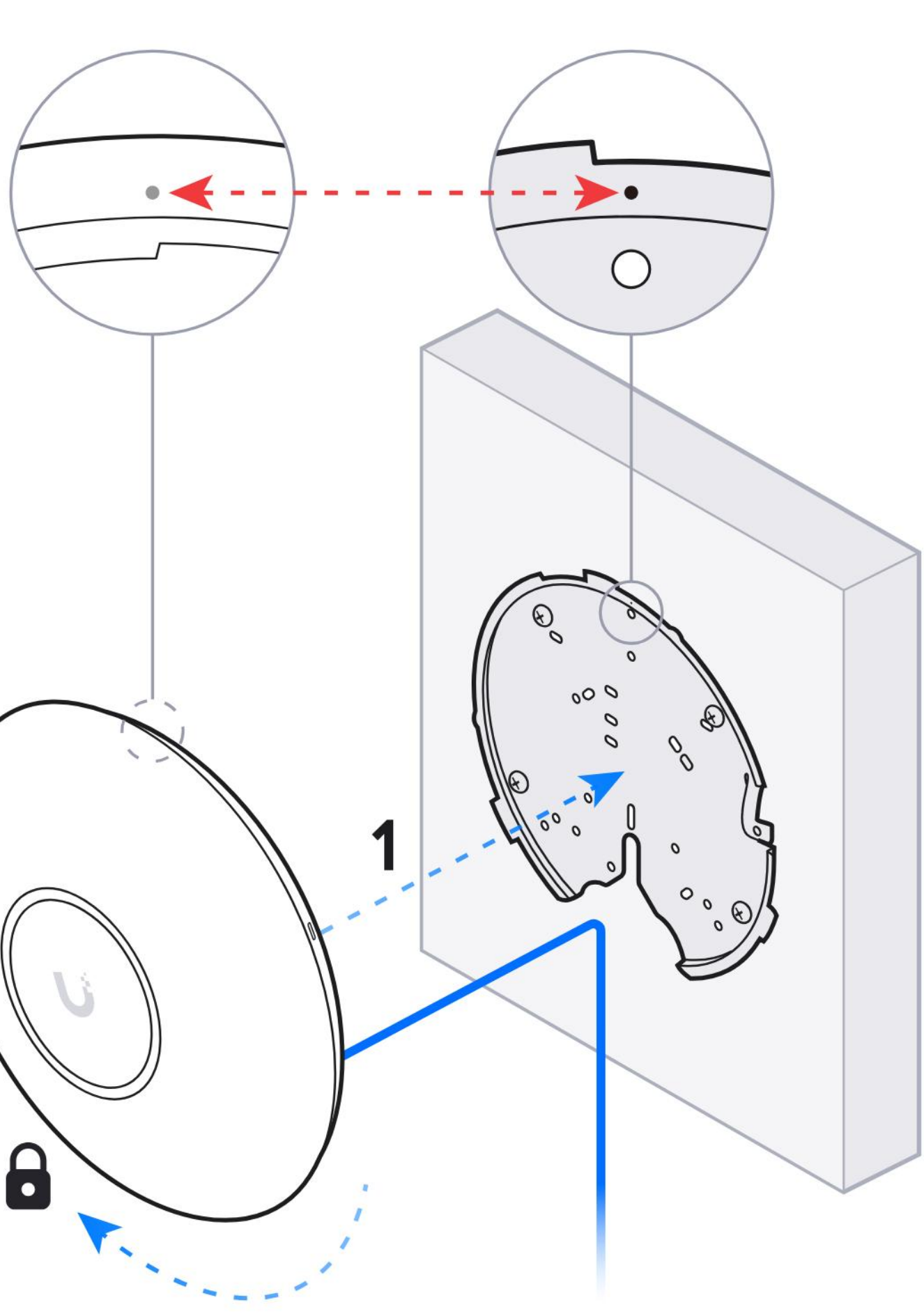

5

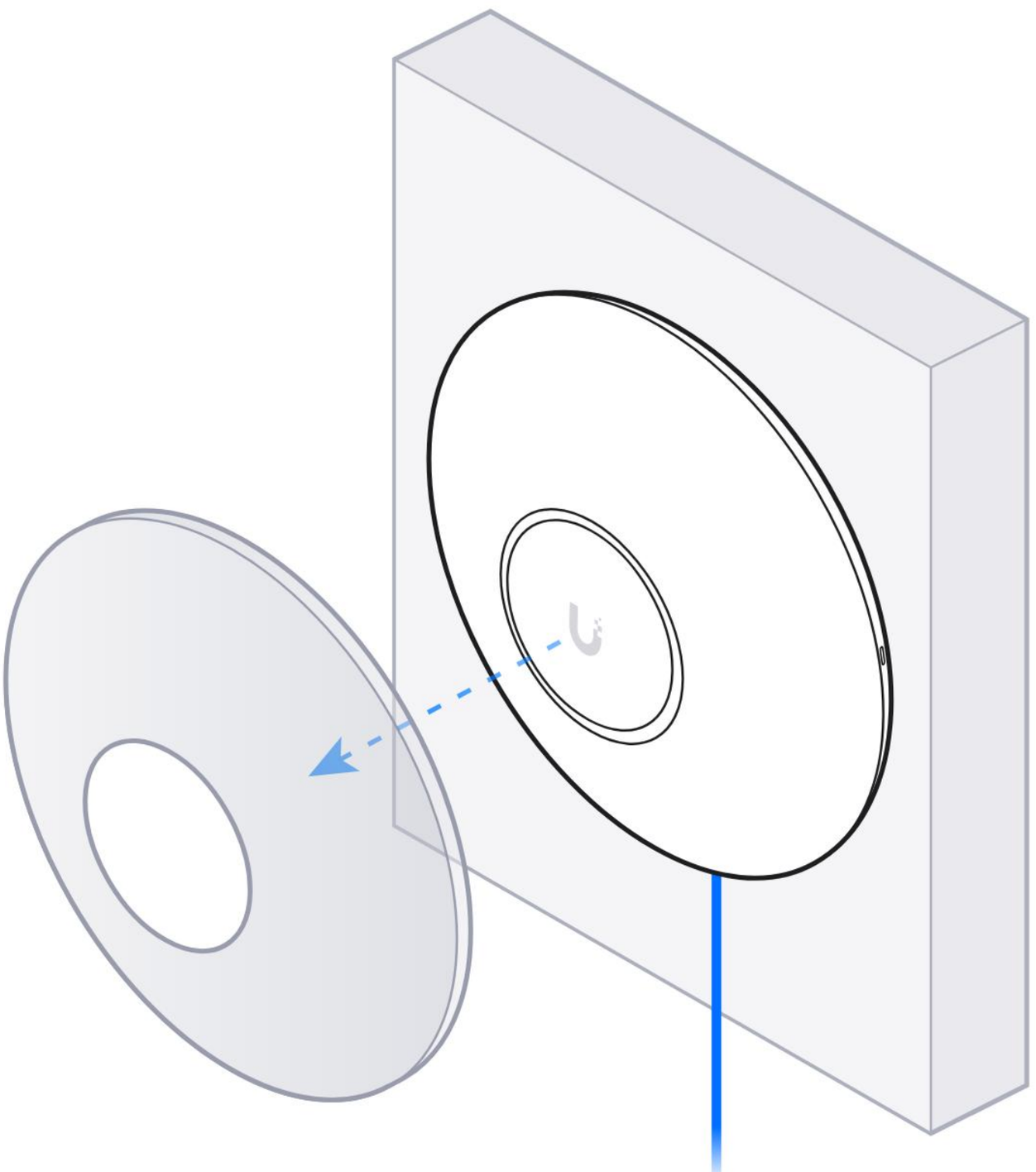

6

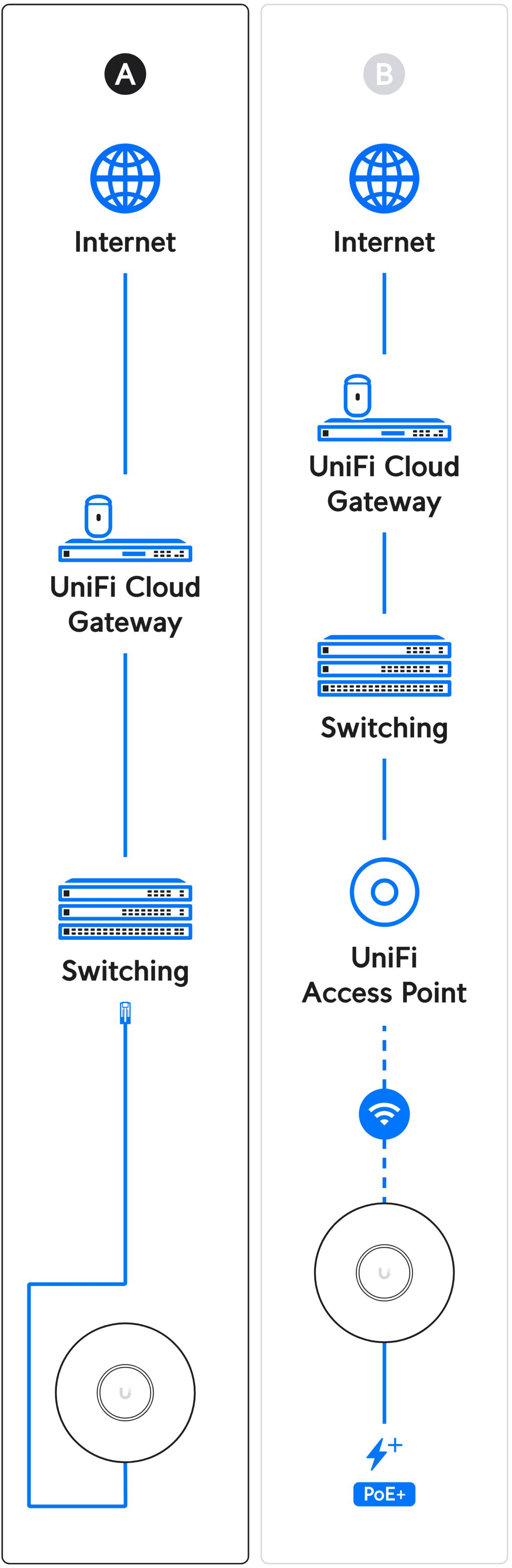
A
Internet
UniFi Cloud Gateway
Switching
B
Internet
UniFi Cloud Gateway
Switching
UniFi Access Point
PoE+

7

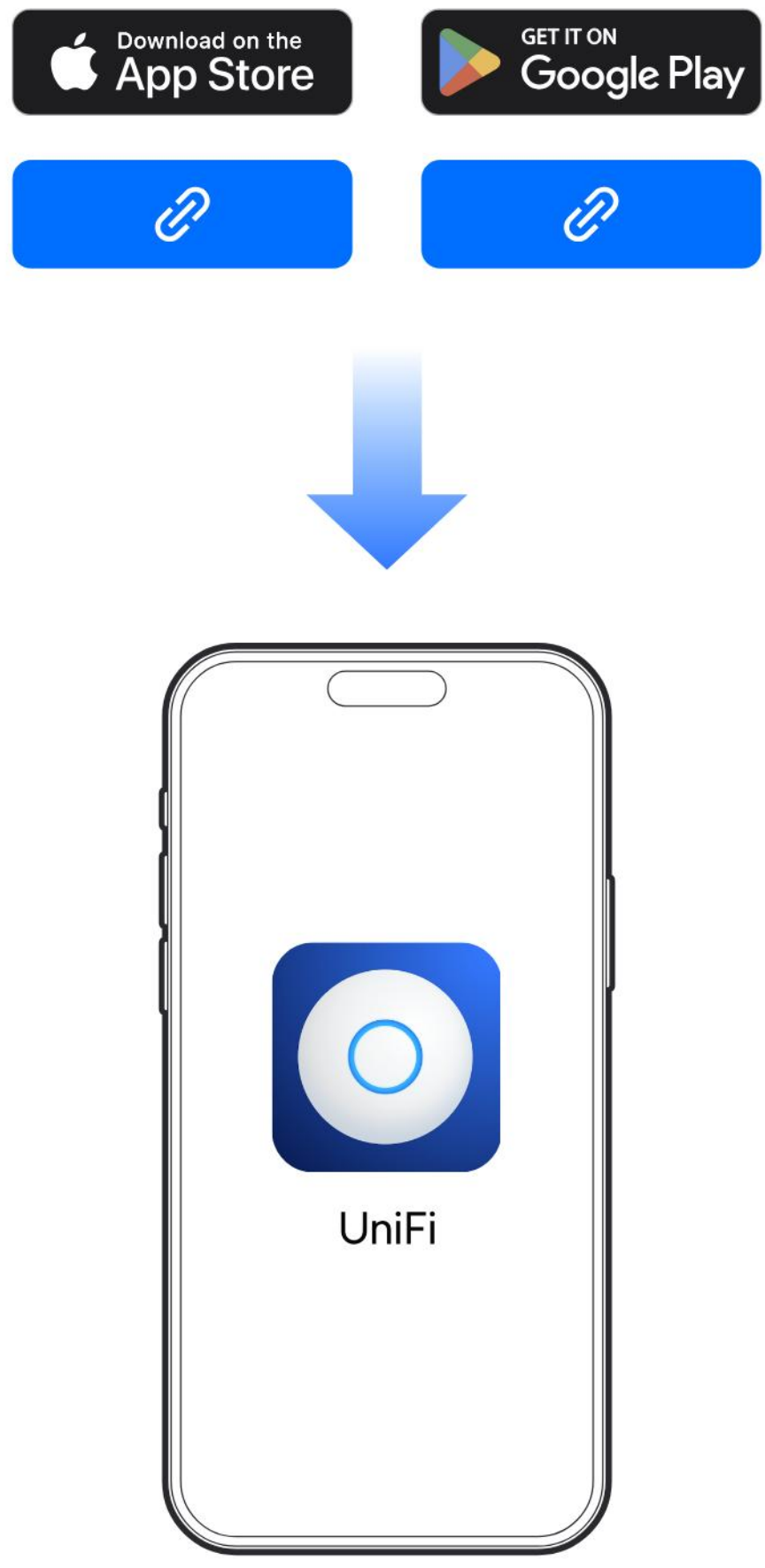

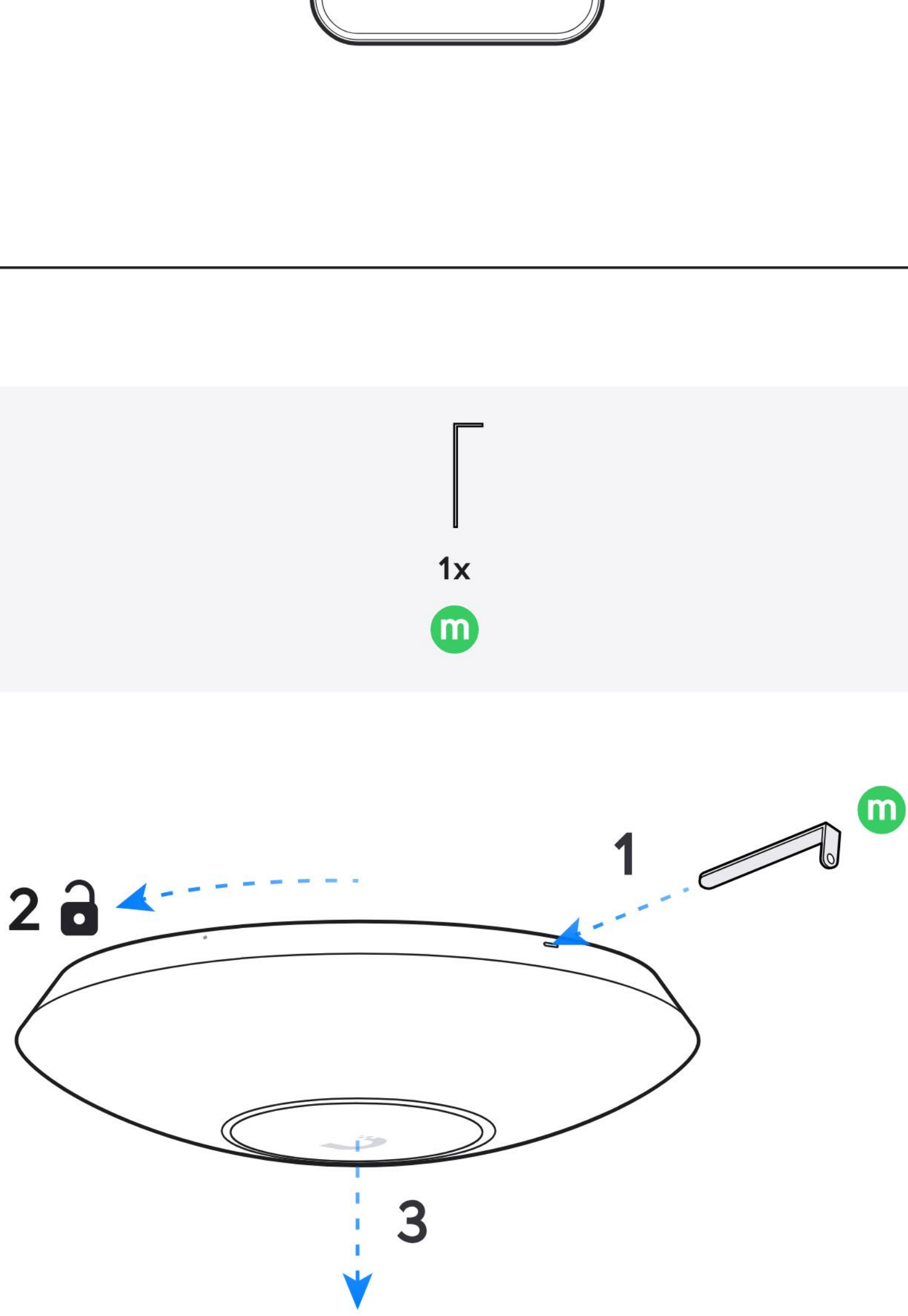

Če potrebujete dodatno pomoč, obiščite Ubiquiti Help Center ali se obrnite na podporo Ubiquiti.

Način E: Montaža na podometno dozo

Na podometno dozo v steni, kabel iz stene

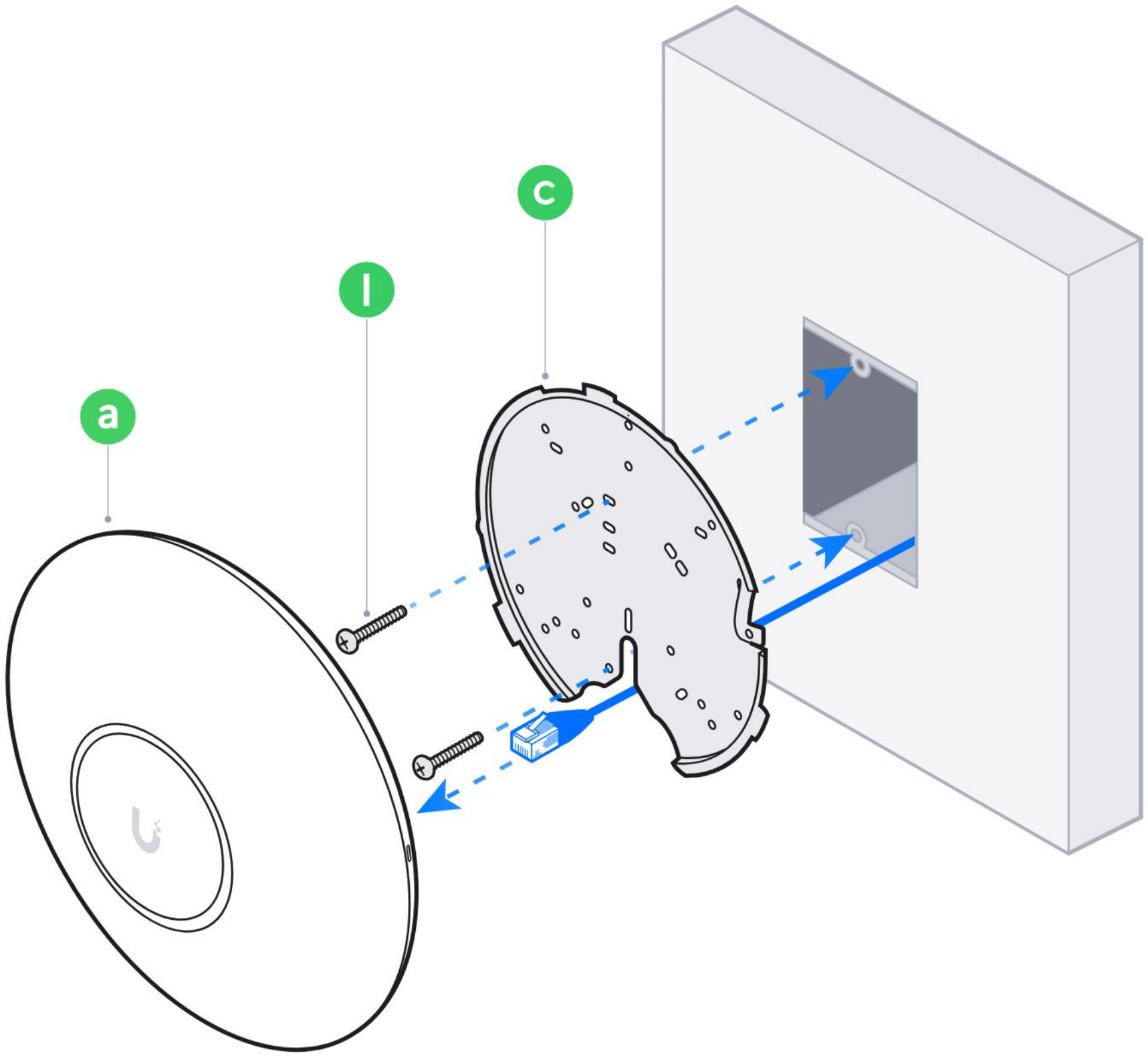



1

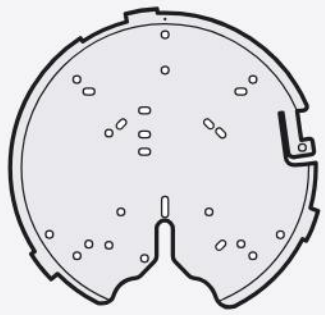

1x

C



6#-32T

2x

I

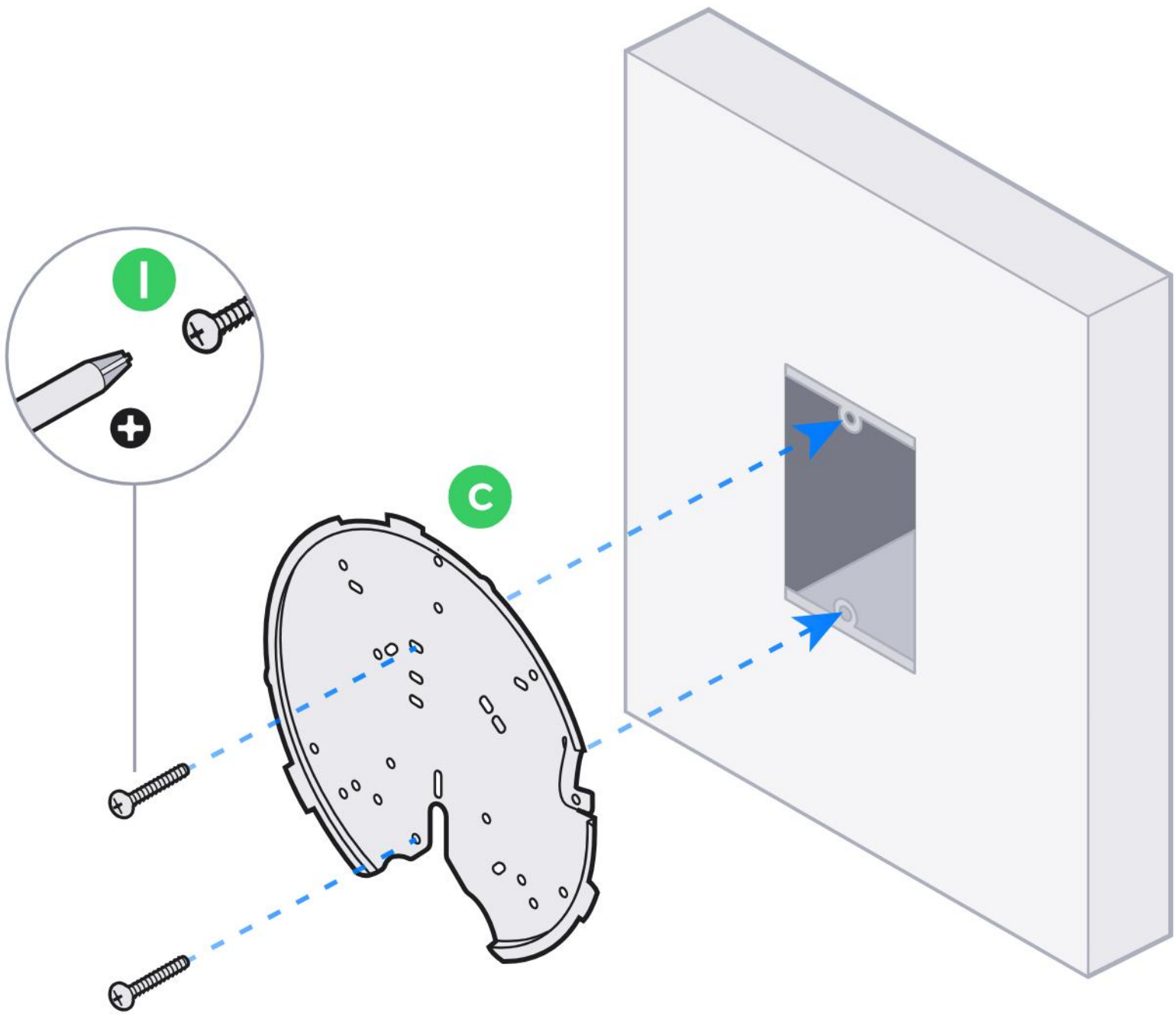

2



1x

a

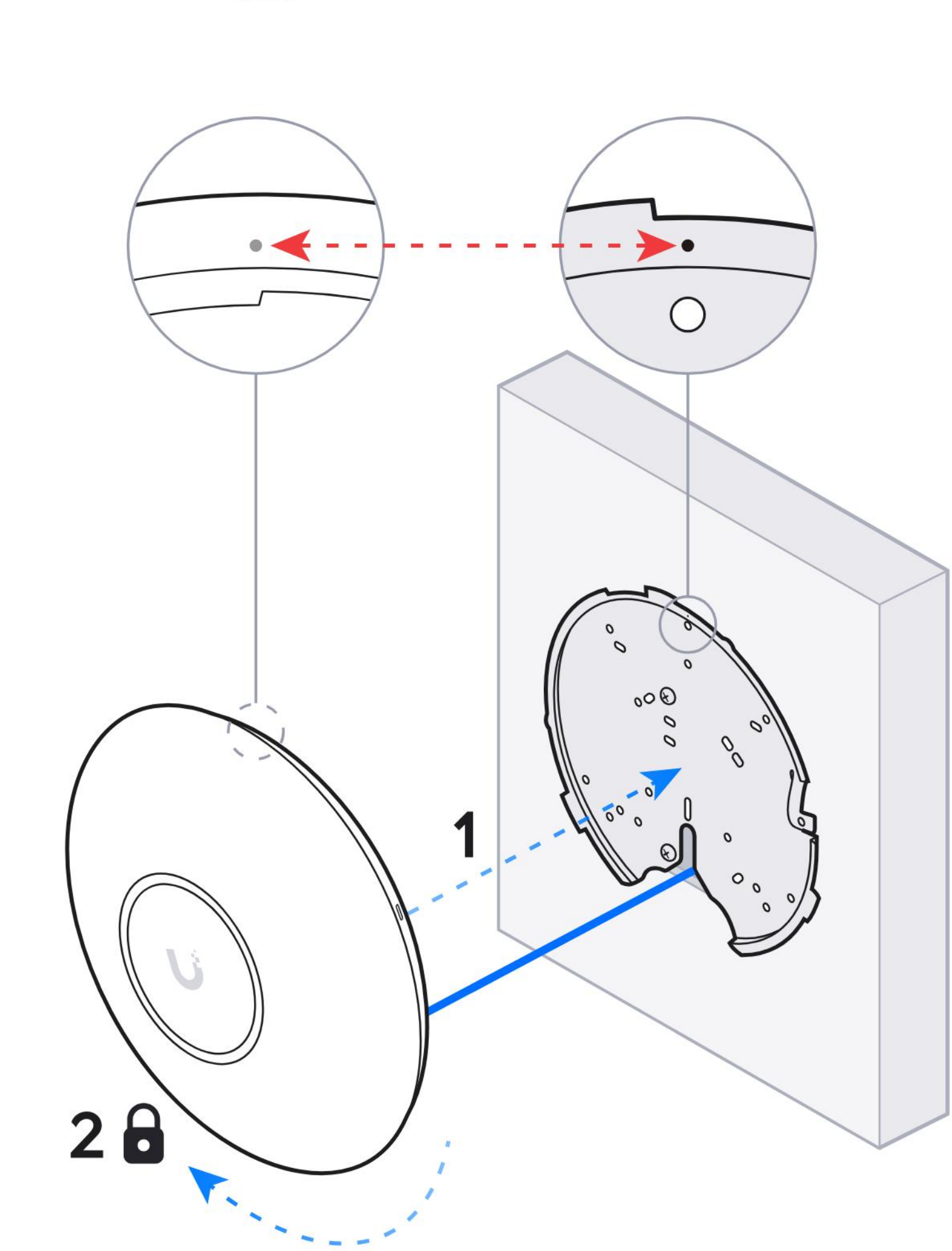

3

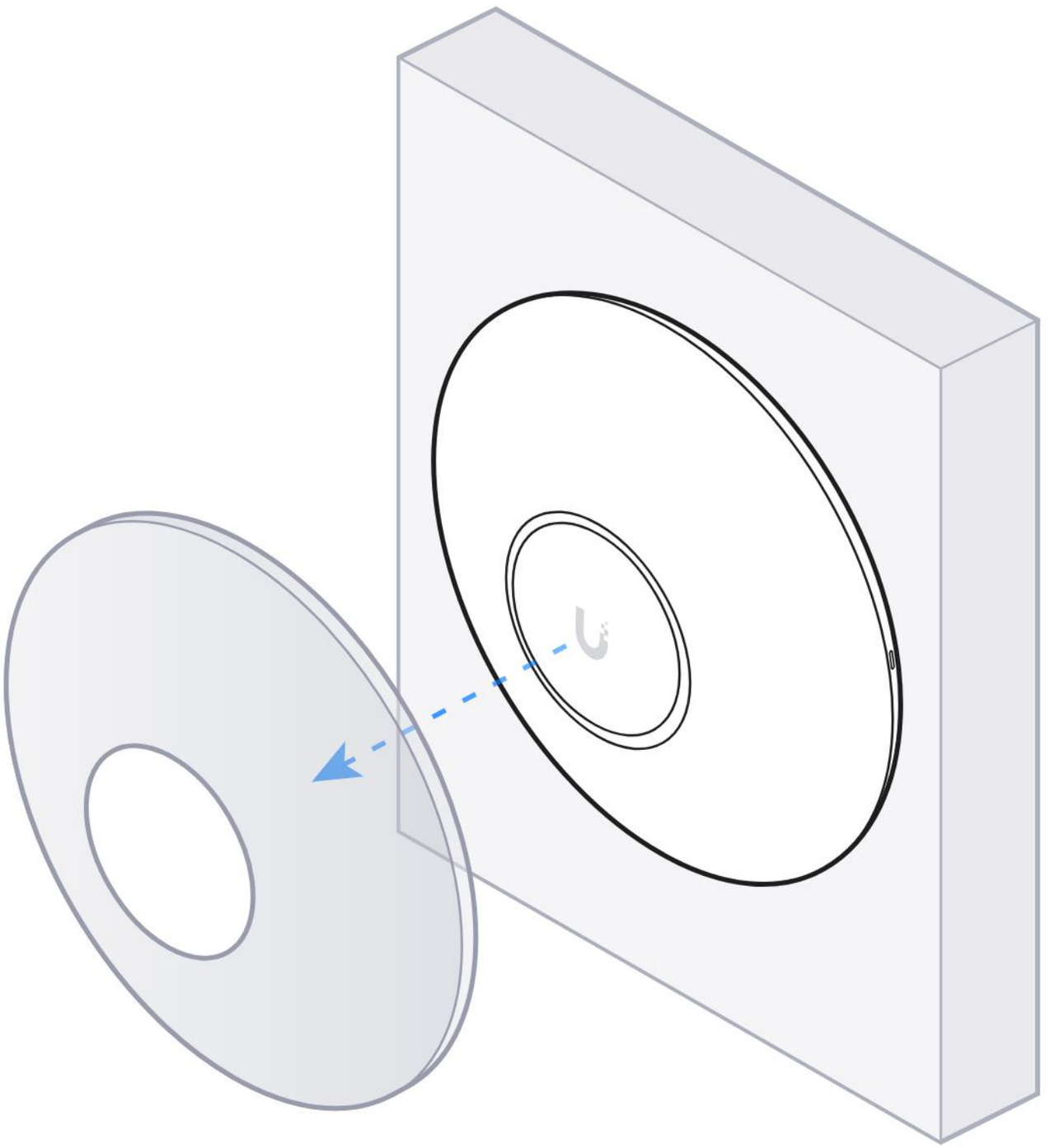

4

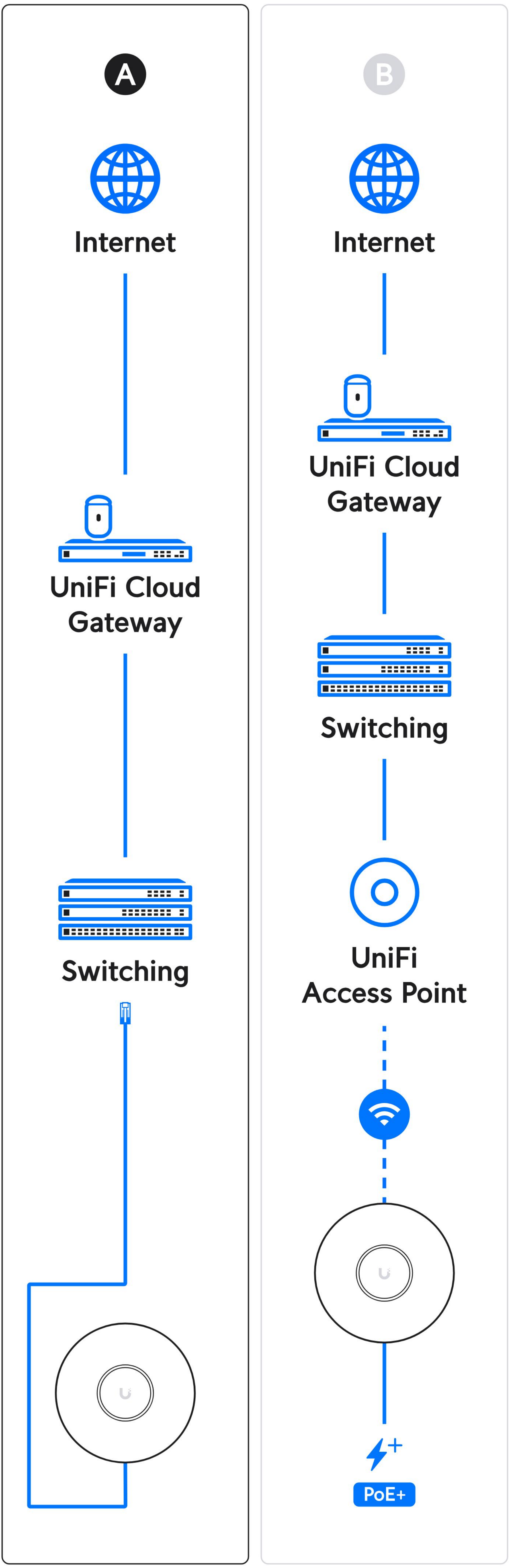
A
Internet
UniFi Cloud Gateway
Switching
B
Internet
UniFi Cloud Gateway
Switching
UniFi Access Point
PoE+

5

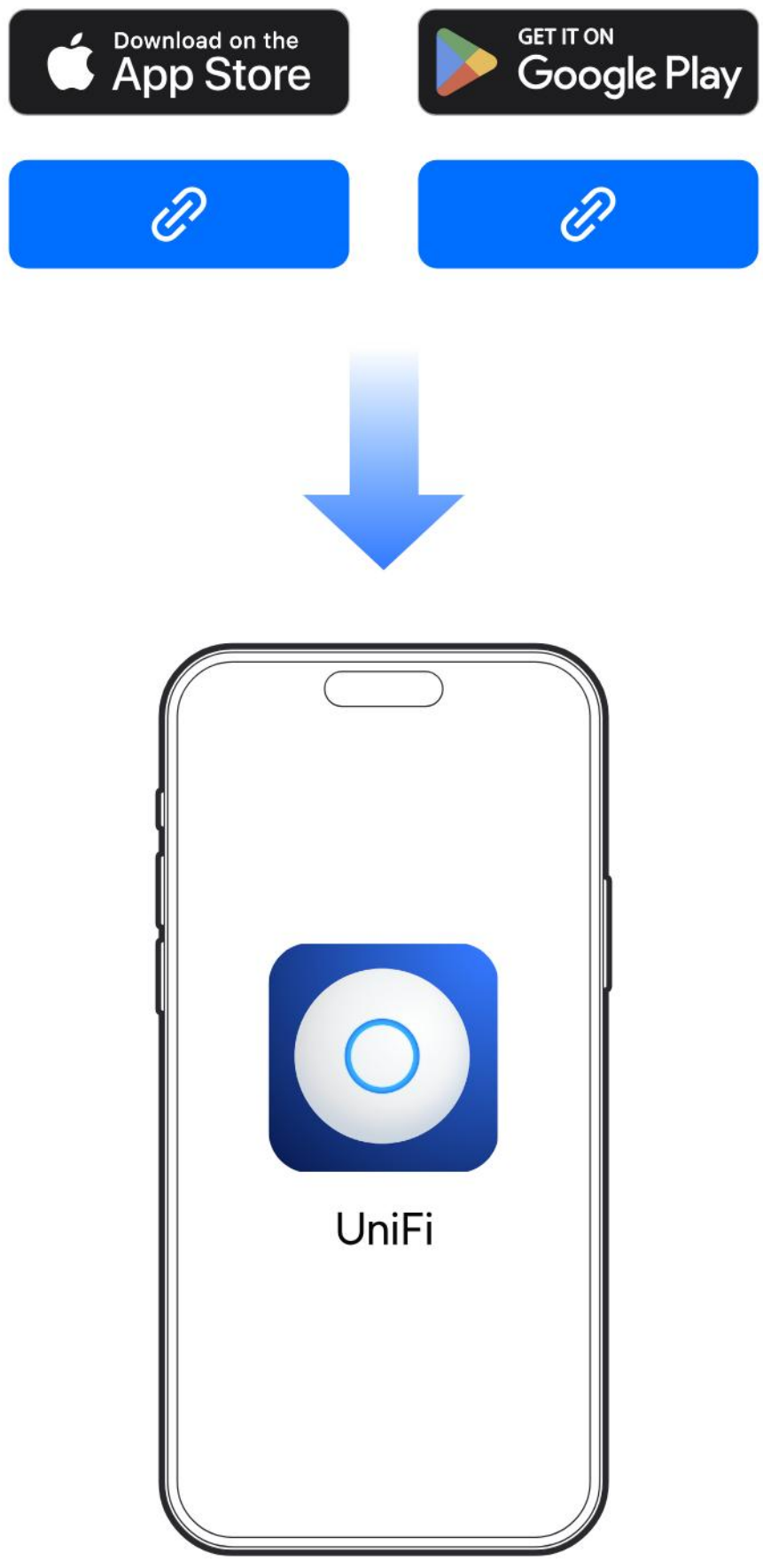



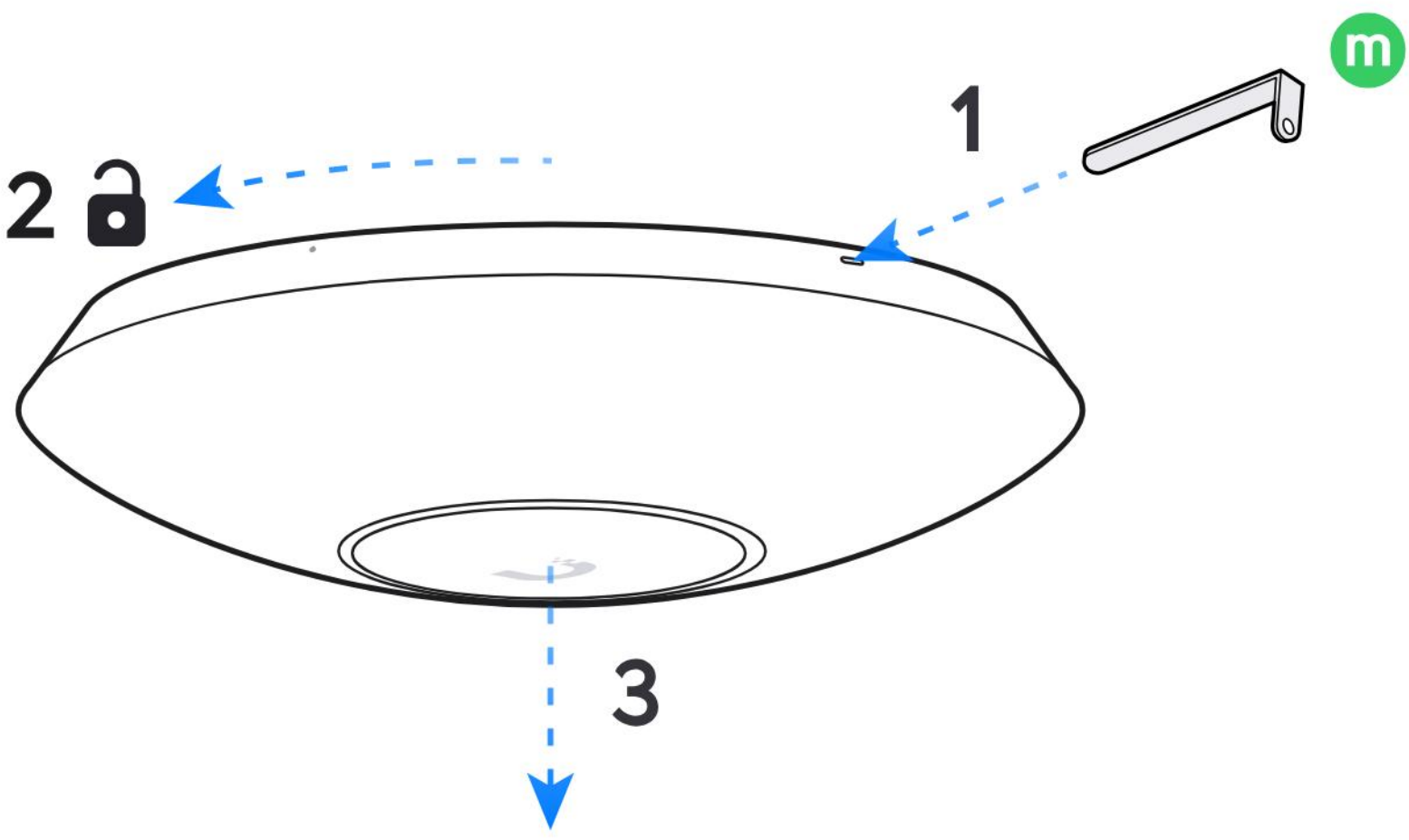

Če potrebujete dodatno pomoč, obiščite Ubiquiti Help Center ali se obrnite na podporo Ubiquiti.