Ubiquiti UniFi U7 Pro Outdoor

Navodila za namestitev

Zunanja dostopna točka WiFi 7 s priloženim nosilcem in dvema antenama.
Izberite način montaže; v navodilih sta označena s črkama A in B.

A **Montaža na steno**
na steno z vijaki in vložki; kabel skozi nosilec (IPX6 ali IP67 z uvodnico)

B **Montaža na drog**
na drog premera 25–63,5 mm s trakovoma; kabel skozi nosilec (IPX6 ali IP67 z uvodnico)

Angleška besedila v slikah (npr. Internet, UniFi Cloud Gateway) so poimenovanja naprav.

Vsebina paketa



1x

a



1x

b

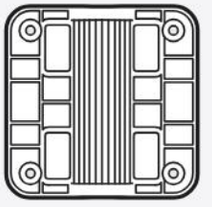

1x

c

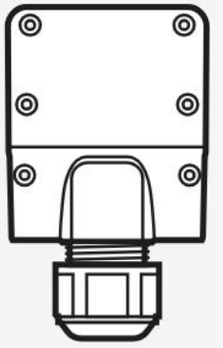

1x

d



2x

e



4x

f

M3



4x

g

M2.5



6x

h



2x

i



1x

j



1x

k

Način A: Montaža na steno

Na steno z vijaki in vložki; kabel skozi nosilec (IPX6 ali IP67 z uvodnico)

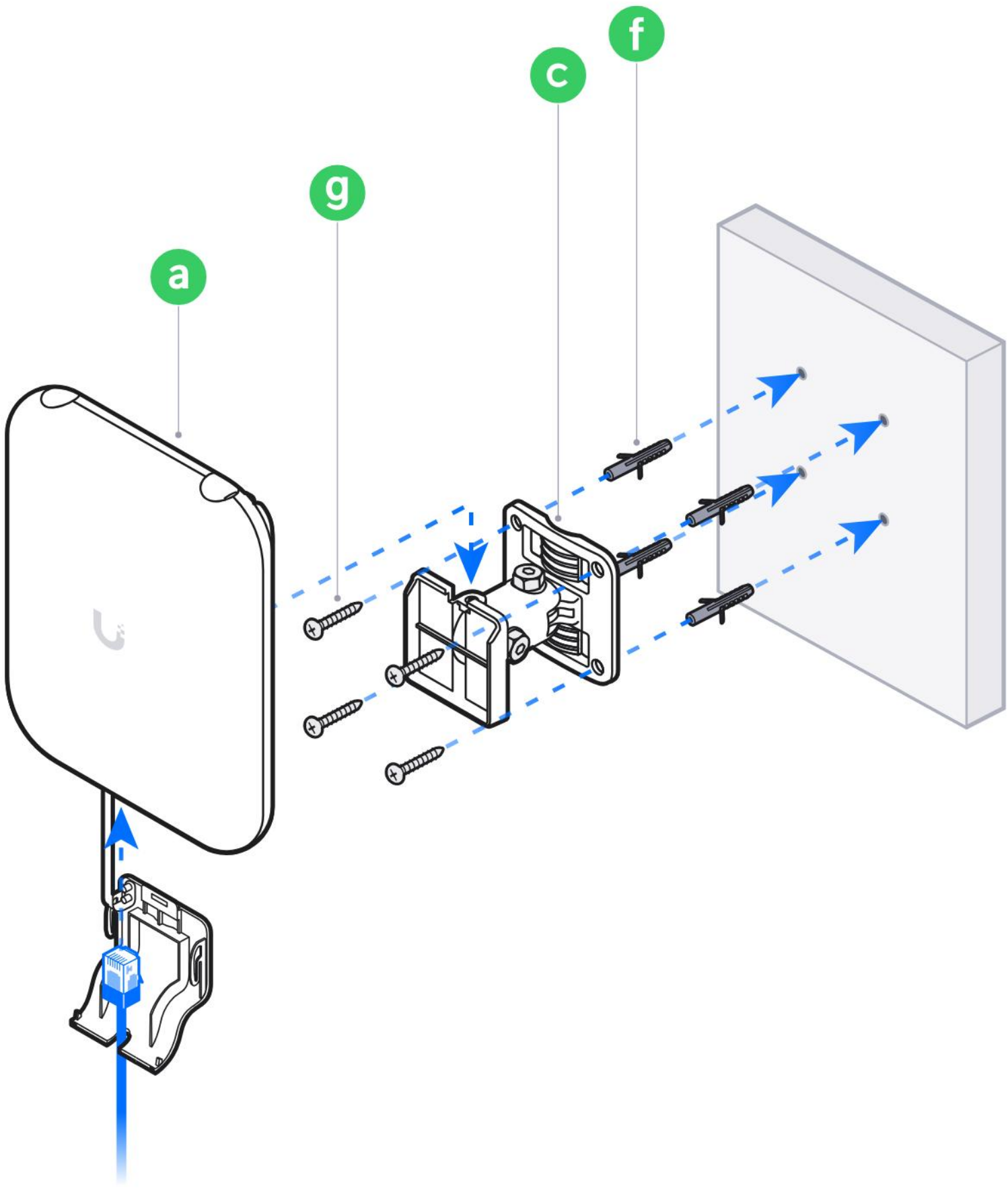

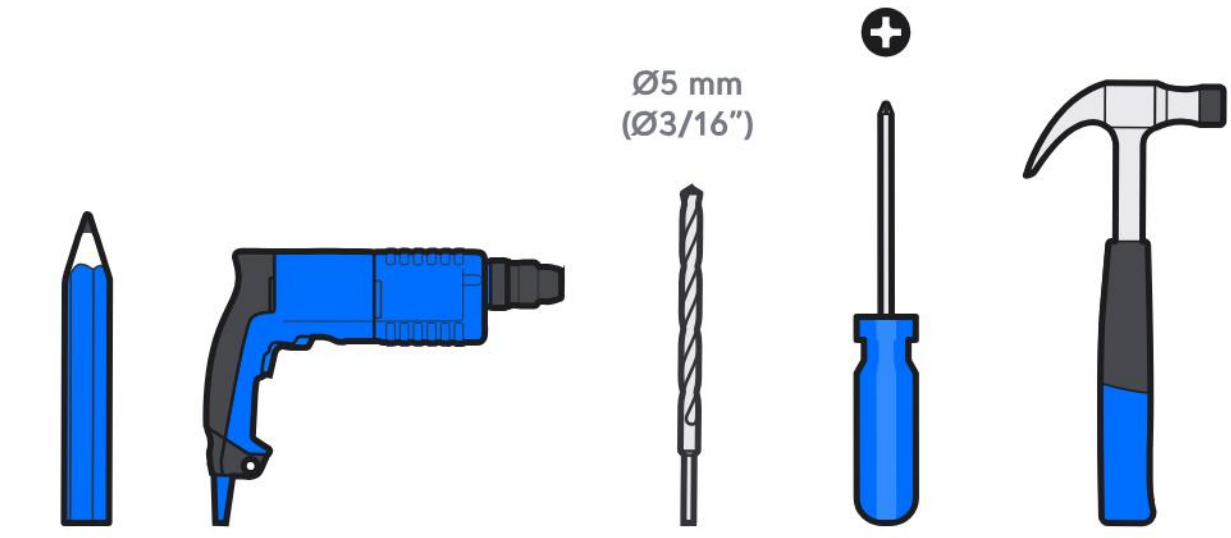

1



1x

b

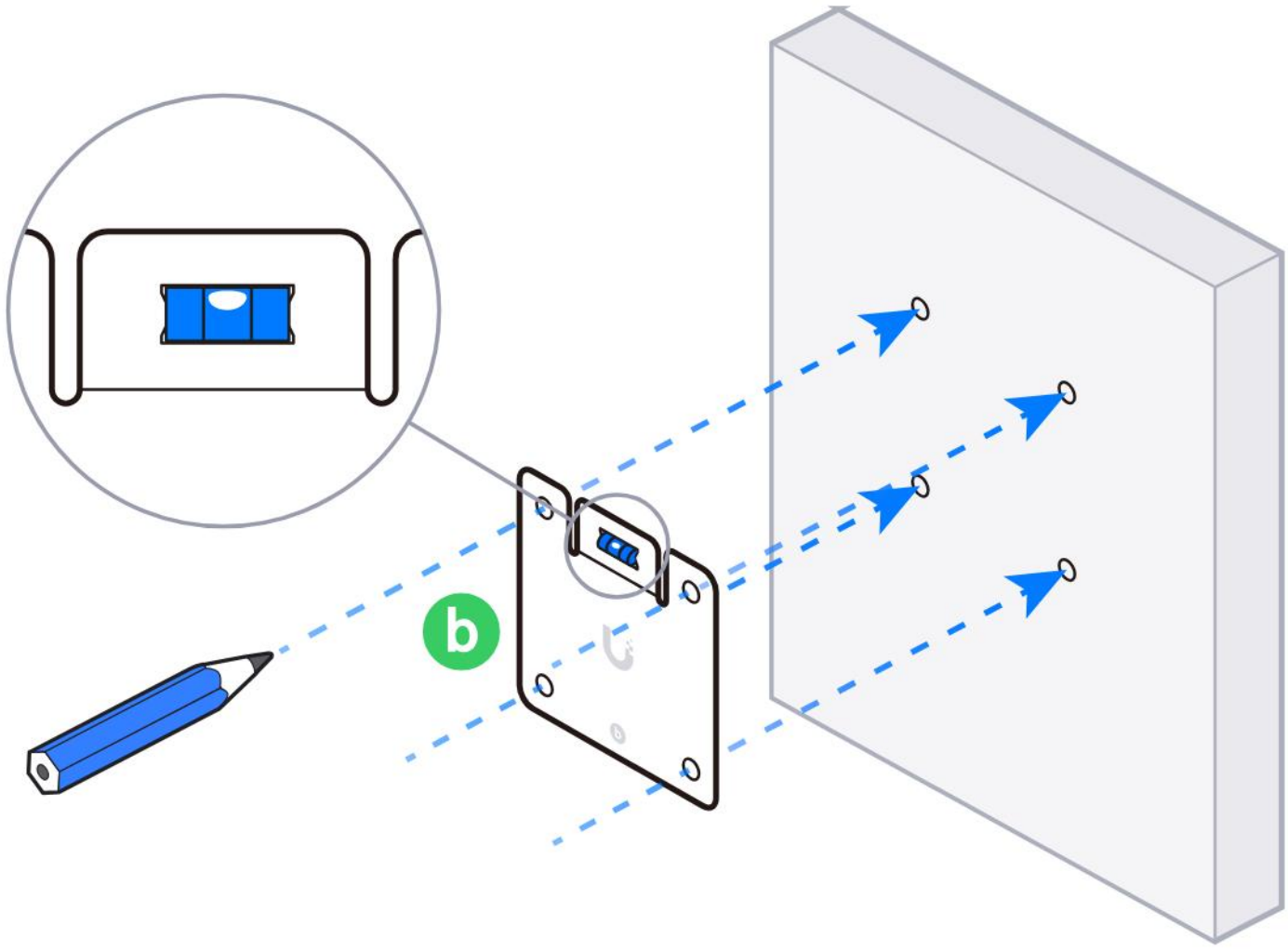

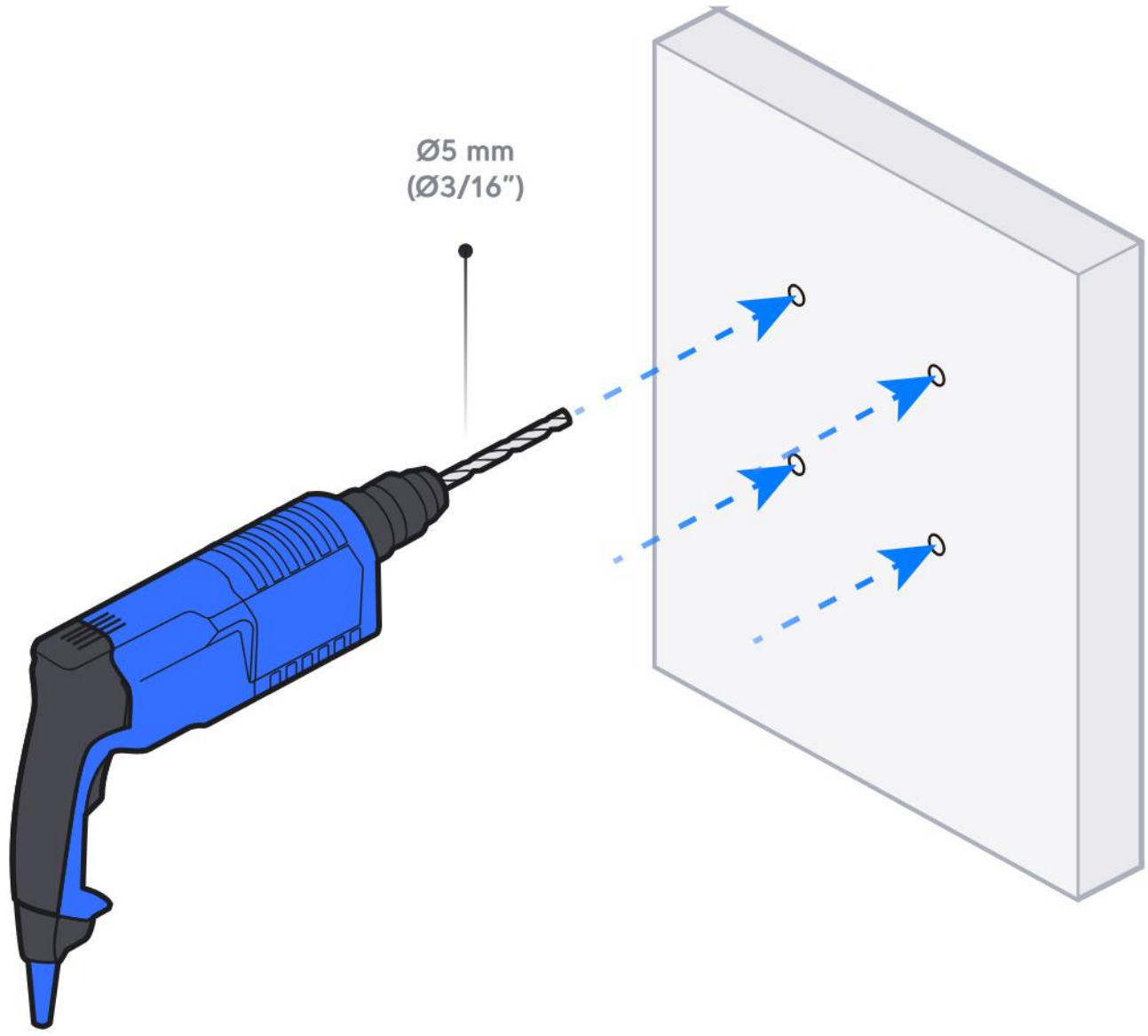

2

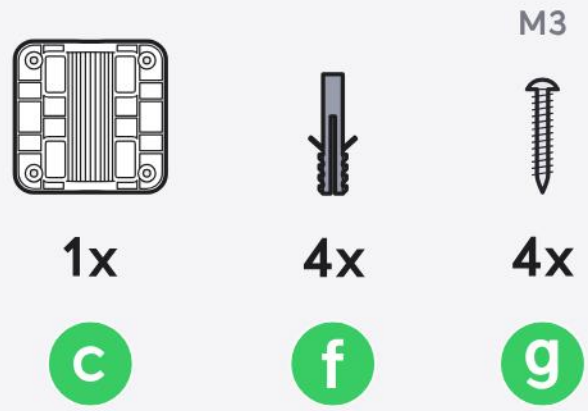

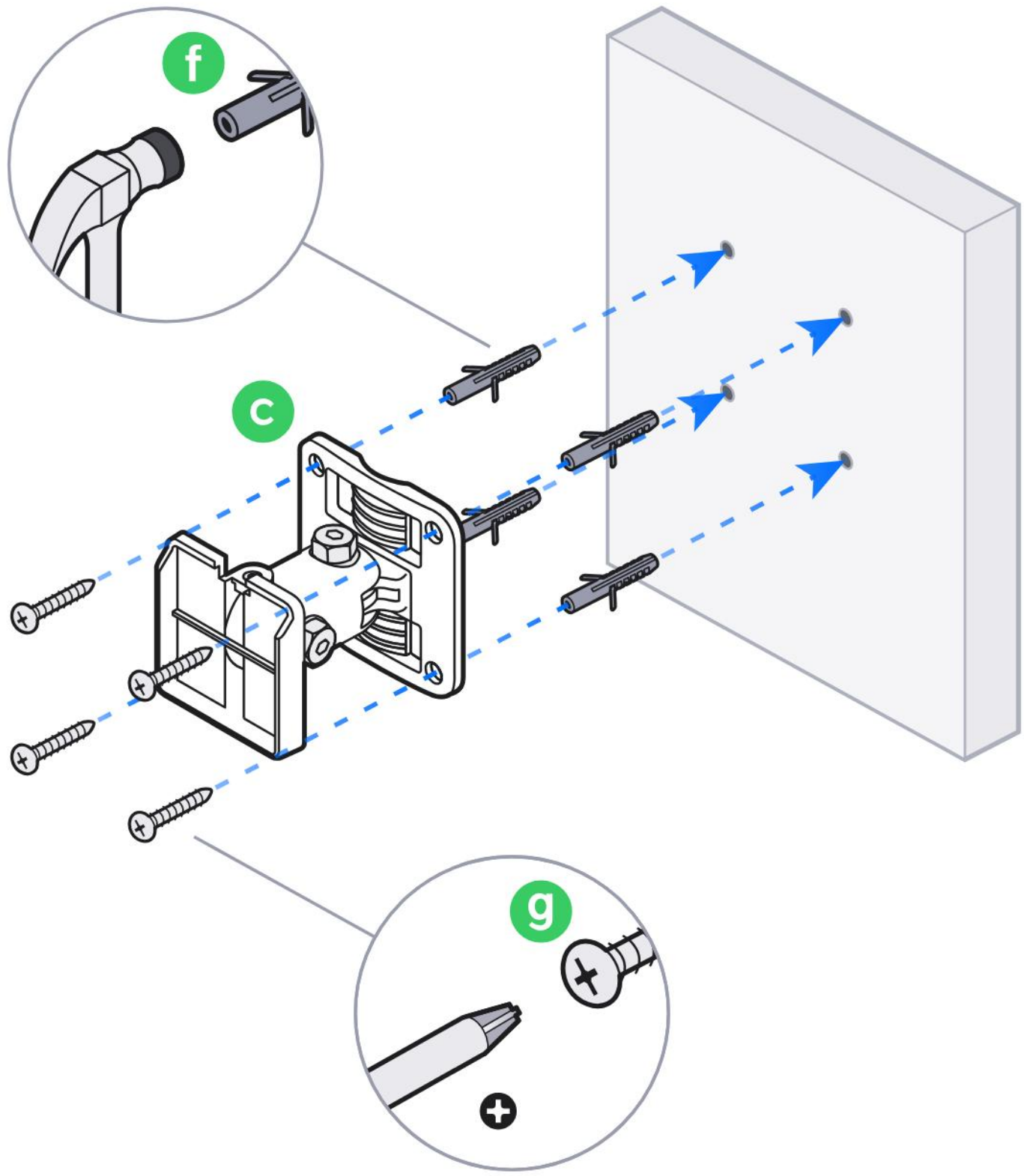

3

A

IPX6

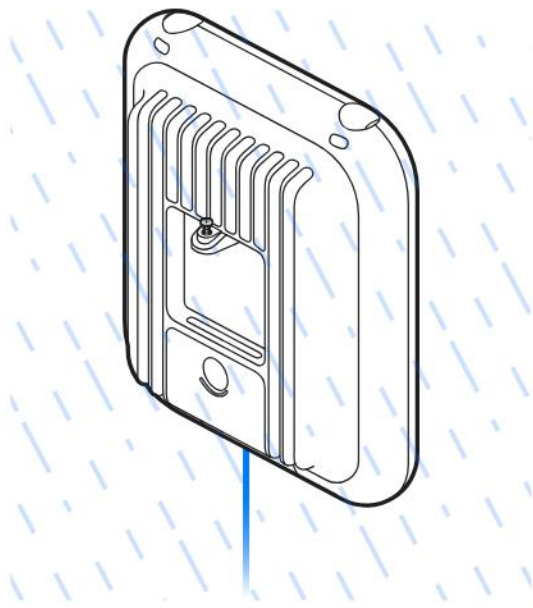



1x

a





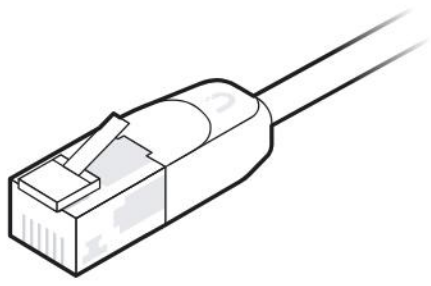

UniFi Outdoor Patch Cable

Buy ›

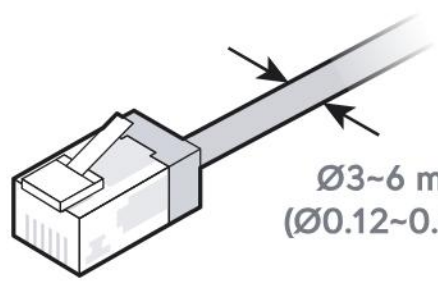

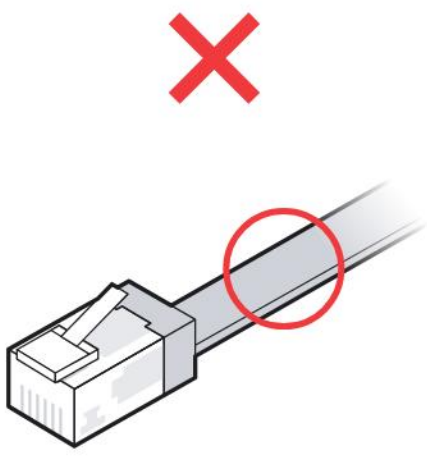

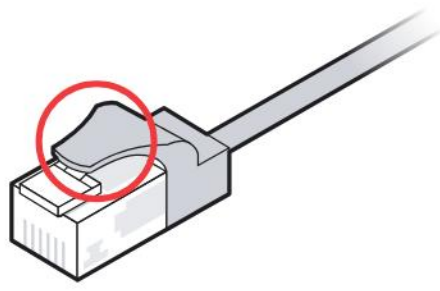

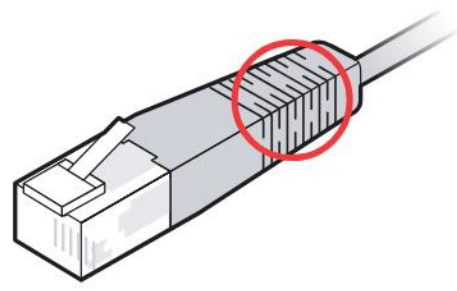

a

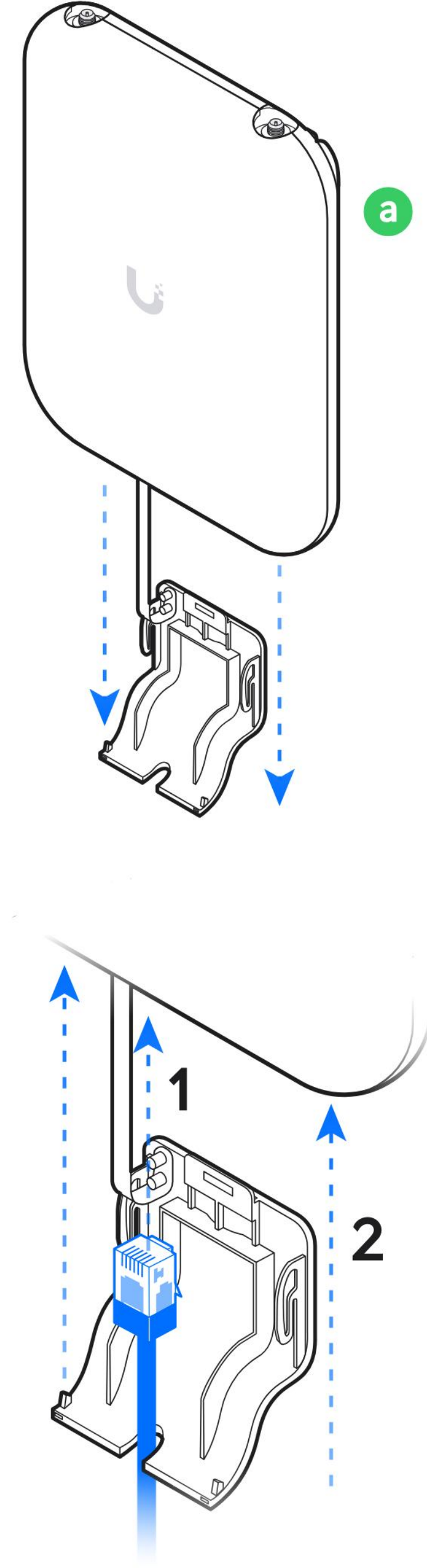

B

IP67

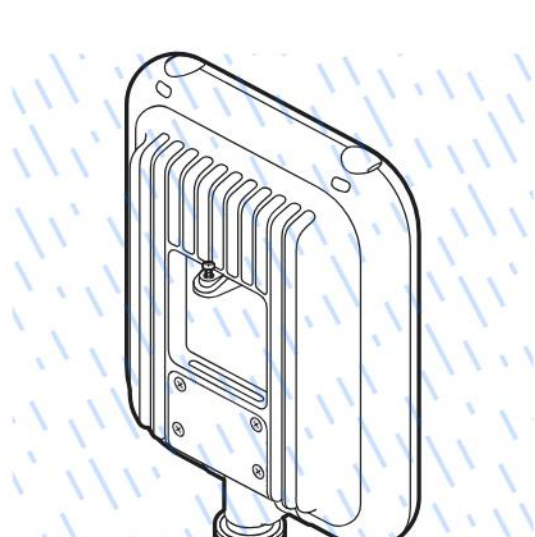



1x

a

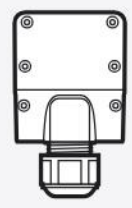

1x

d



6x

h

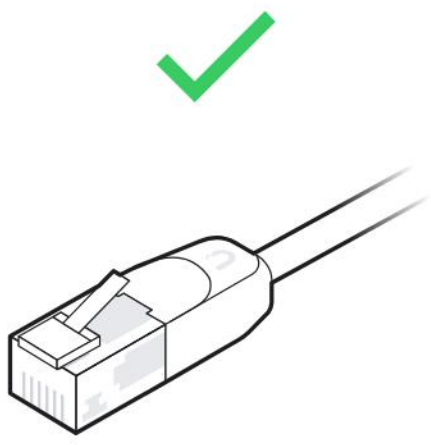

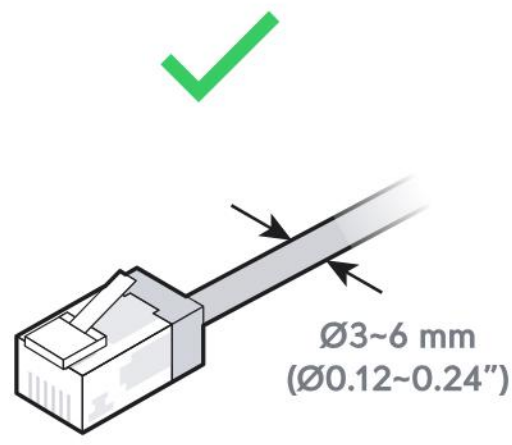

UniFi Outdoor Patch Cable

Buy ›

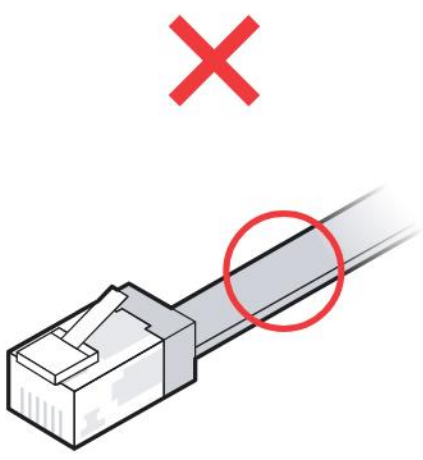

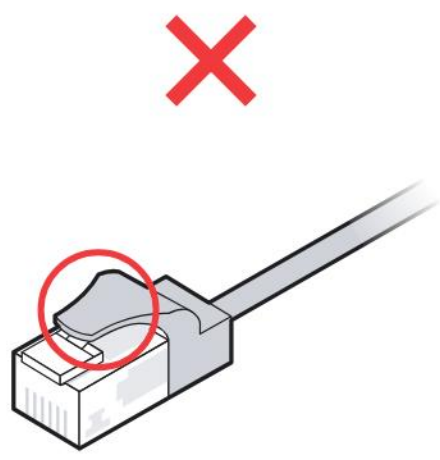

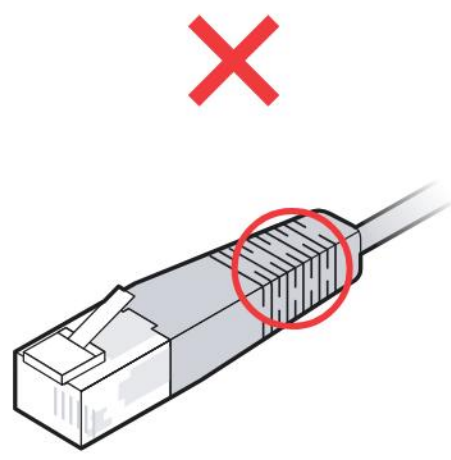

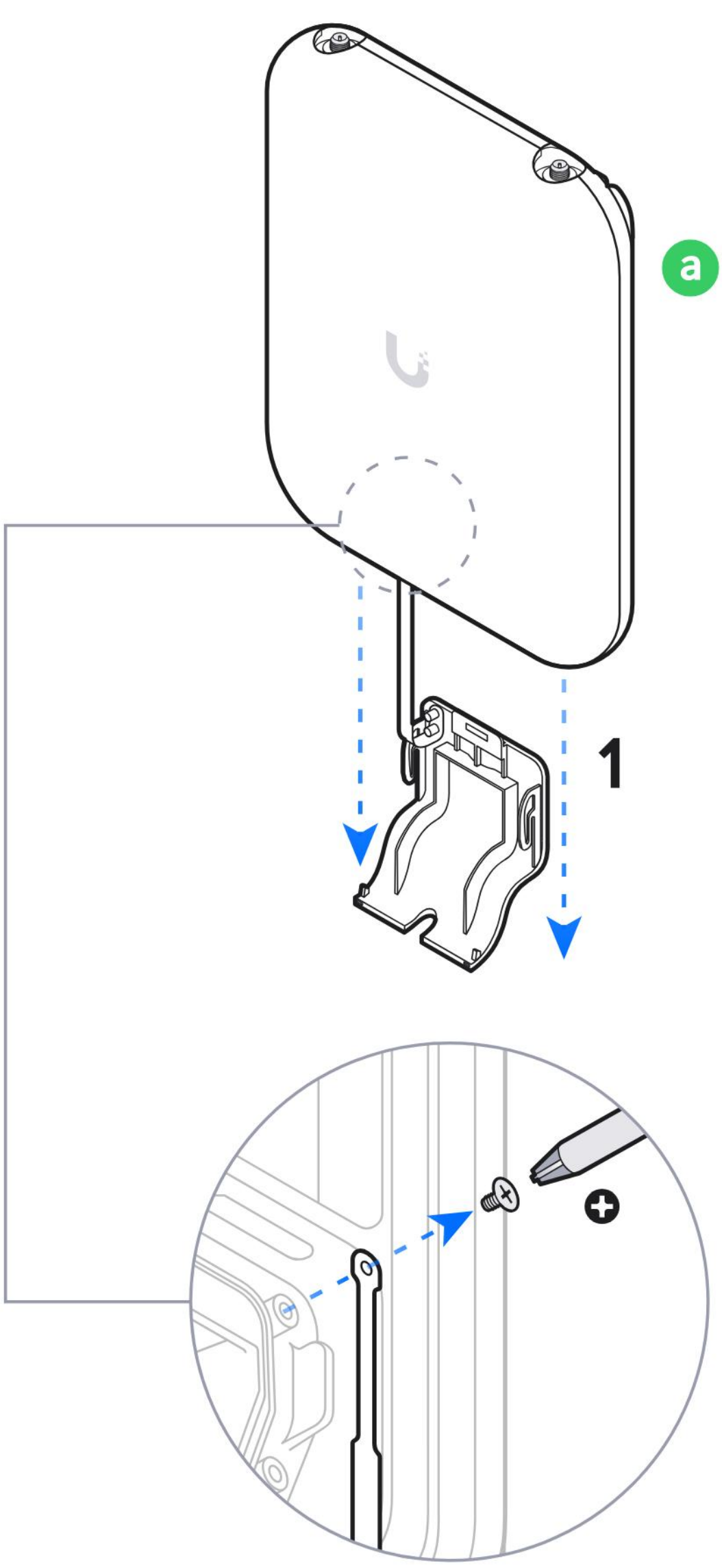

d

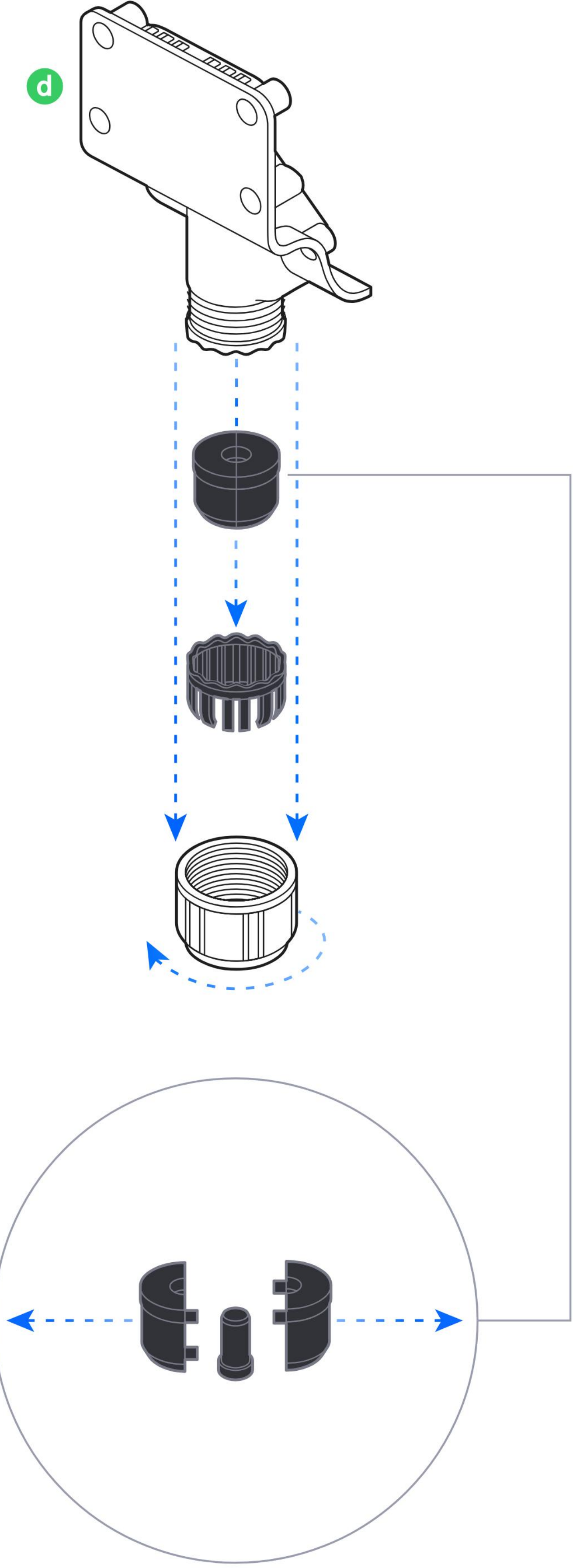

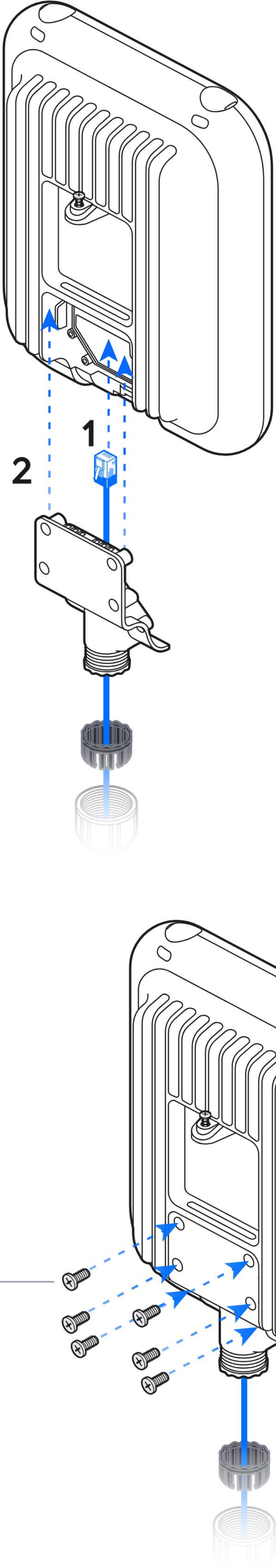

Ø3.3~4.5 mm
(Ø0.13~0.18")

Ø4.5~6.5 mm
(Ø0.18~0.25")

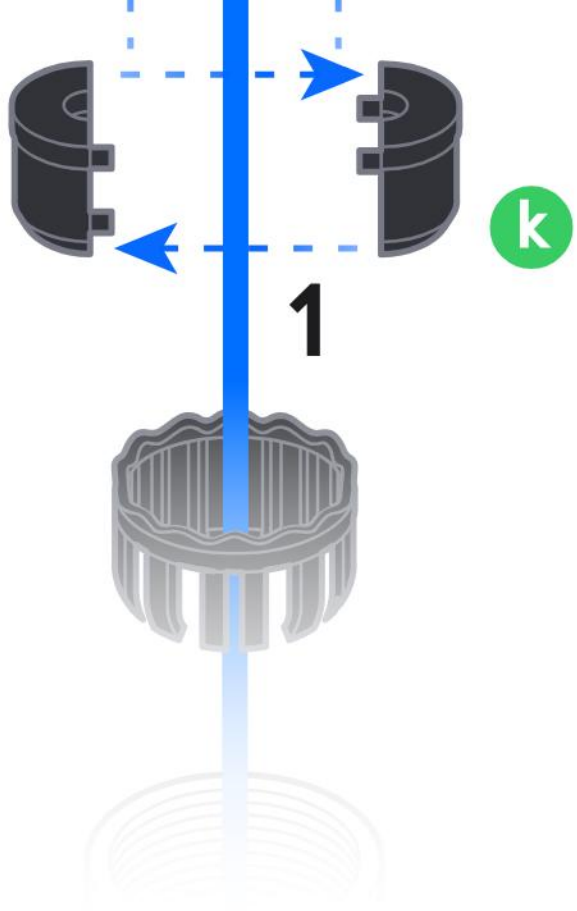
k
1

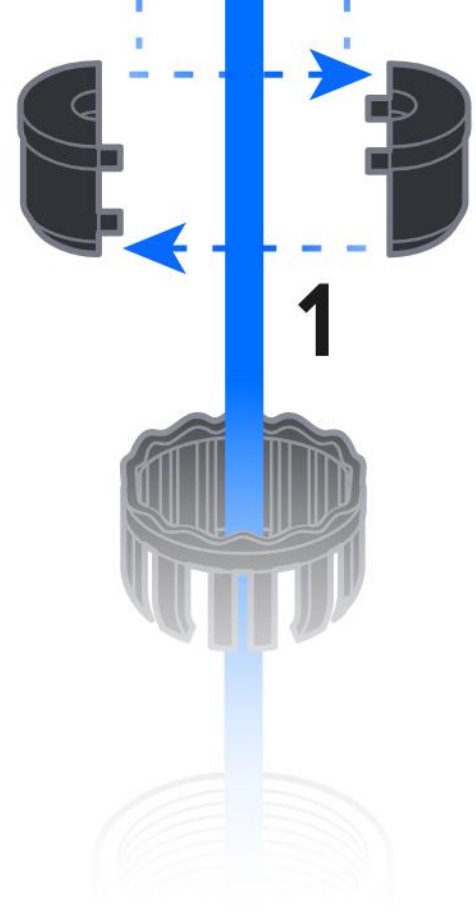
1

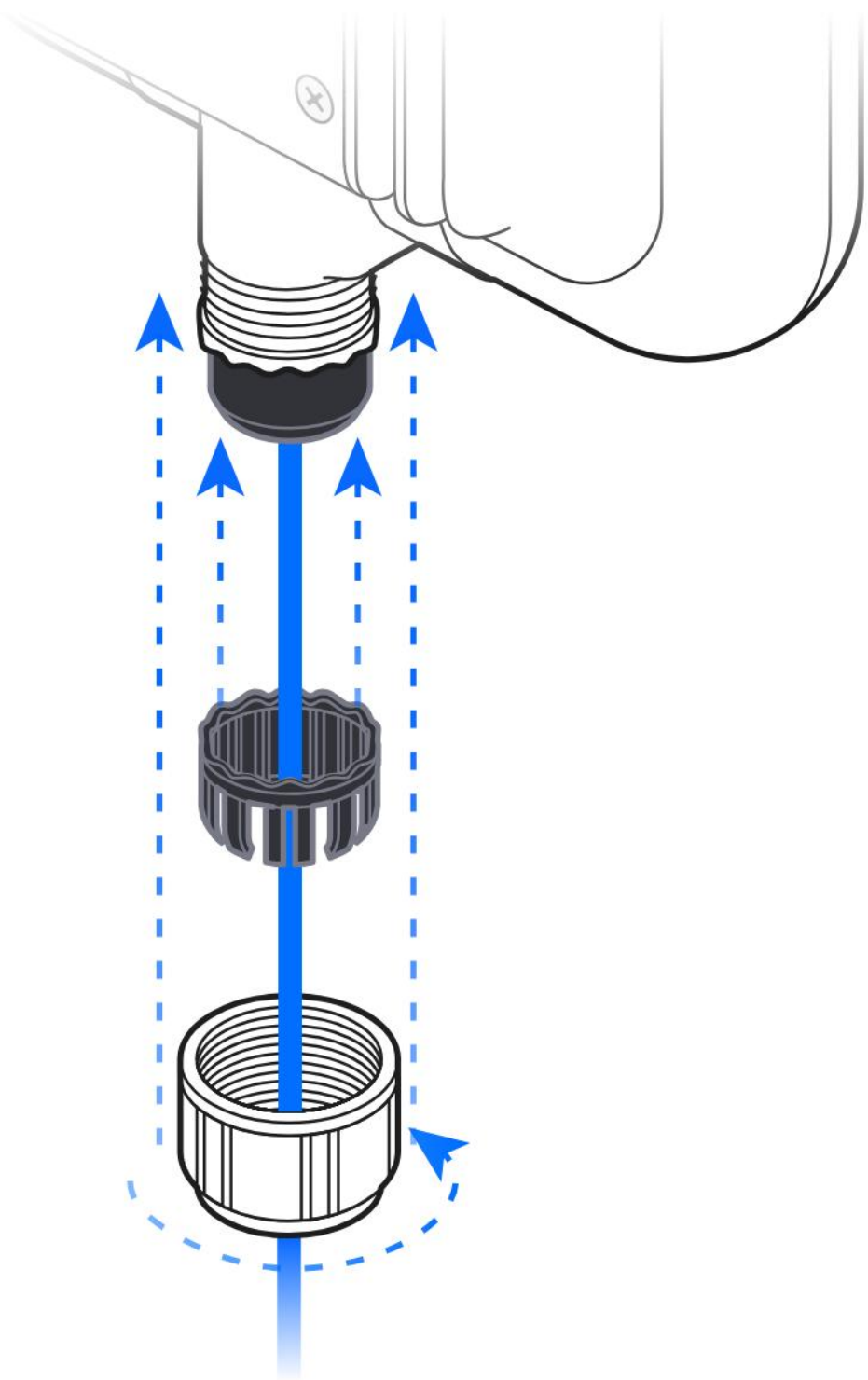

4

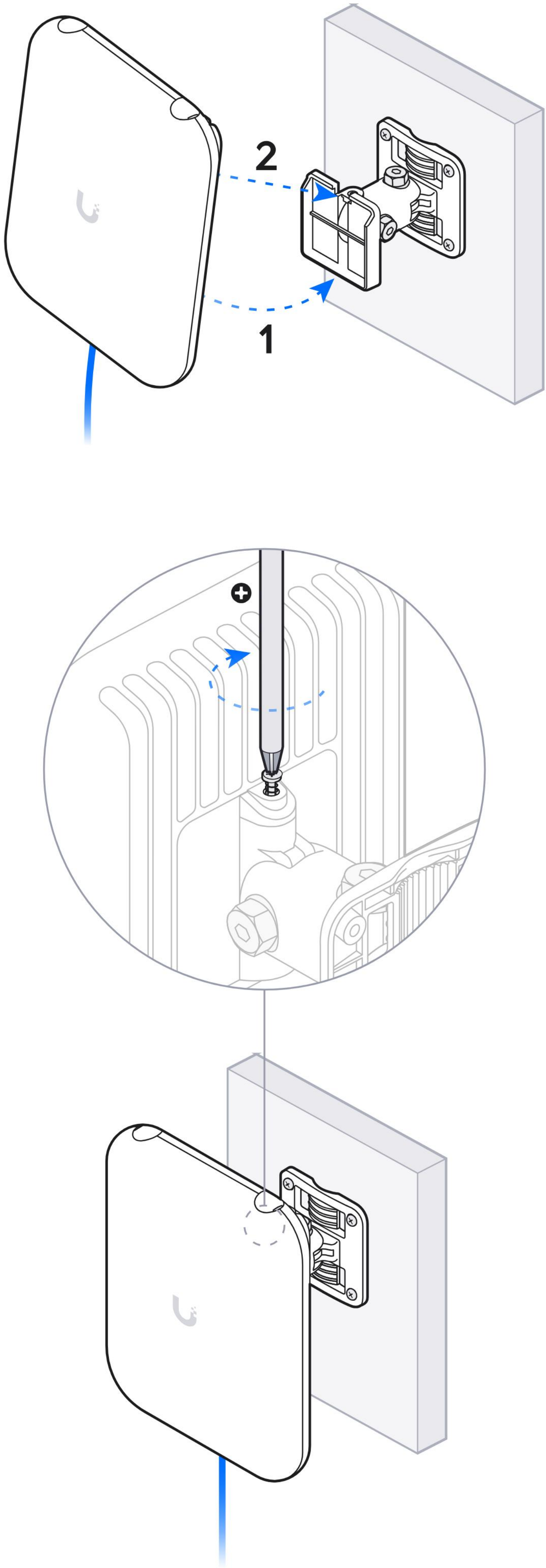

5

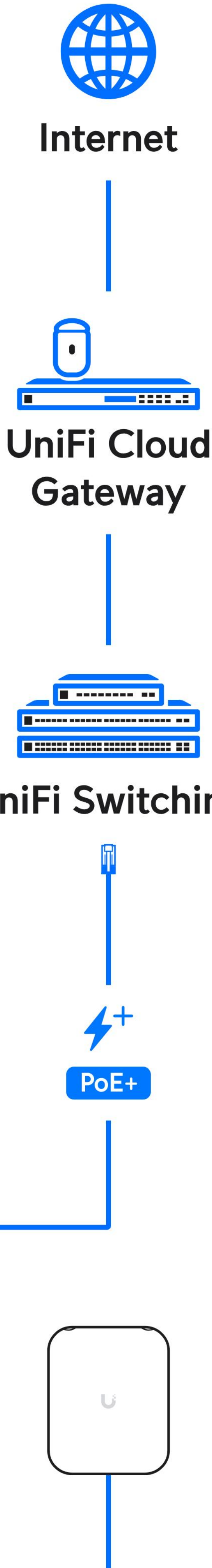

6

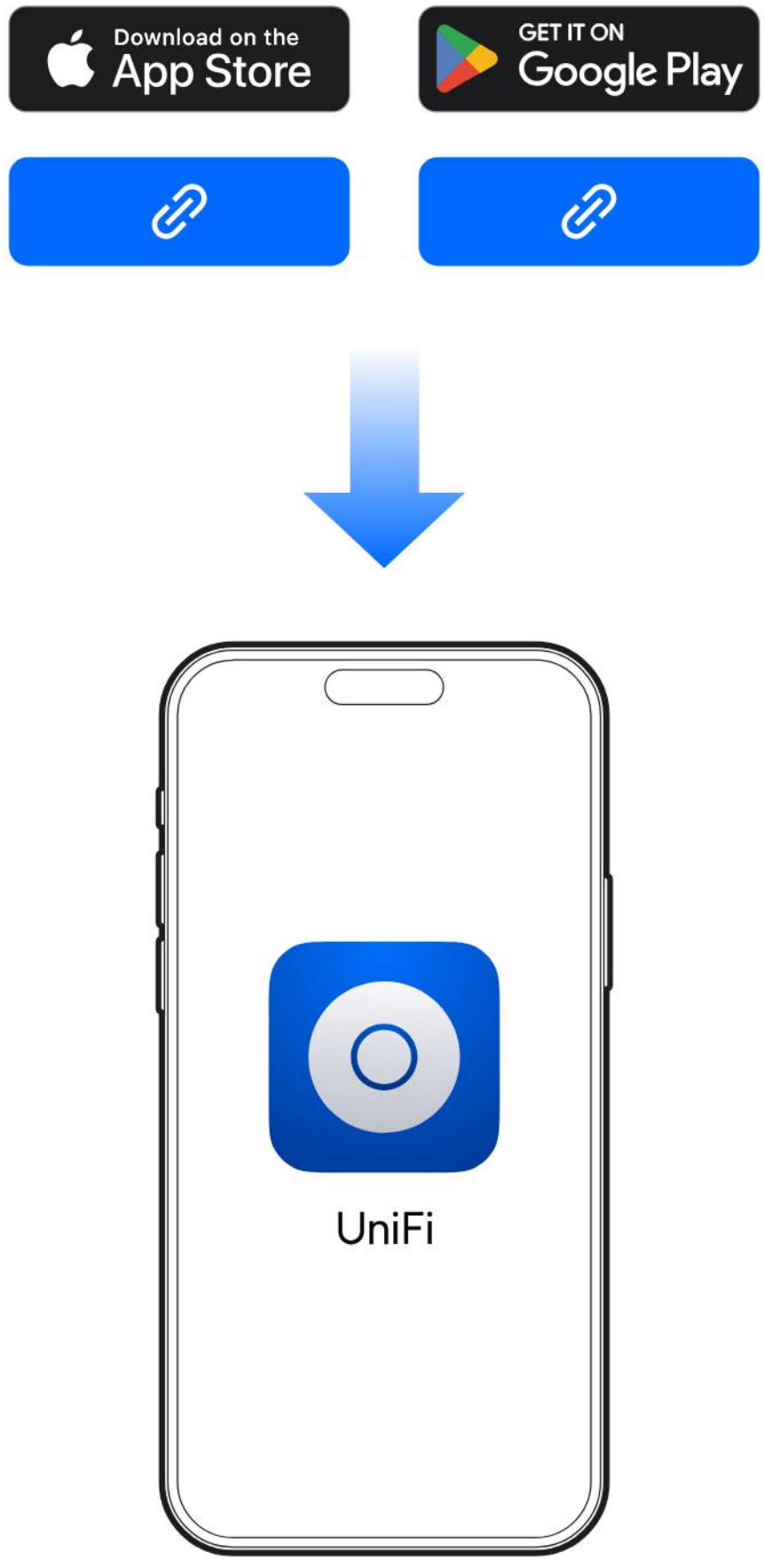

7



1x

j

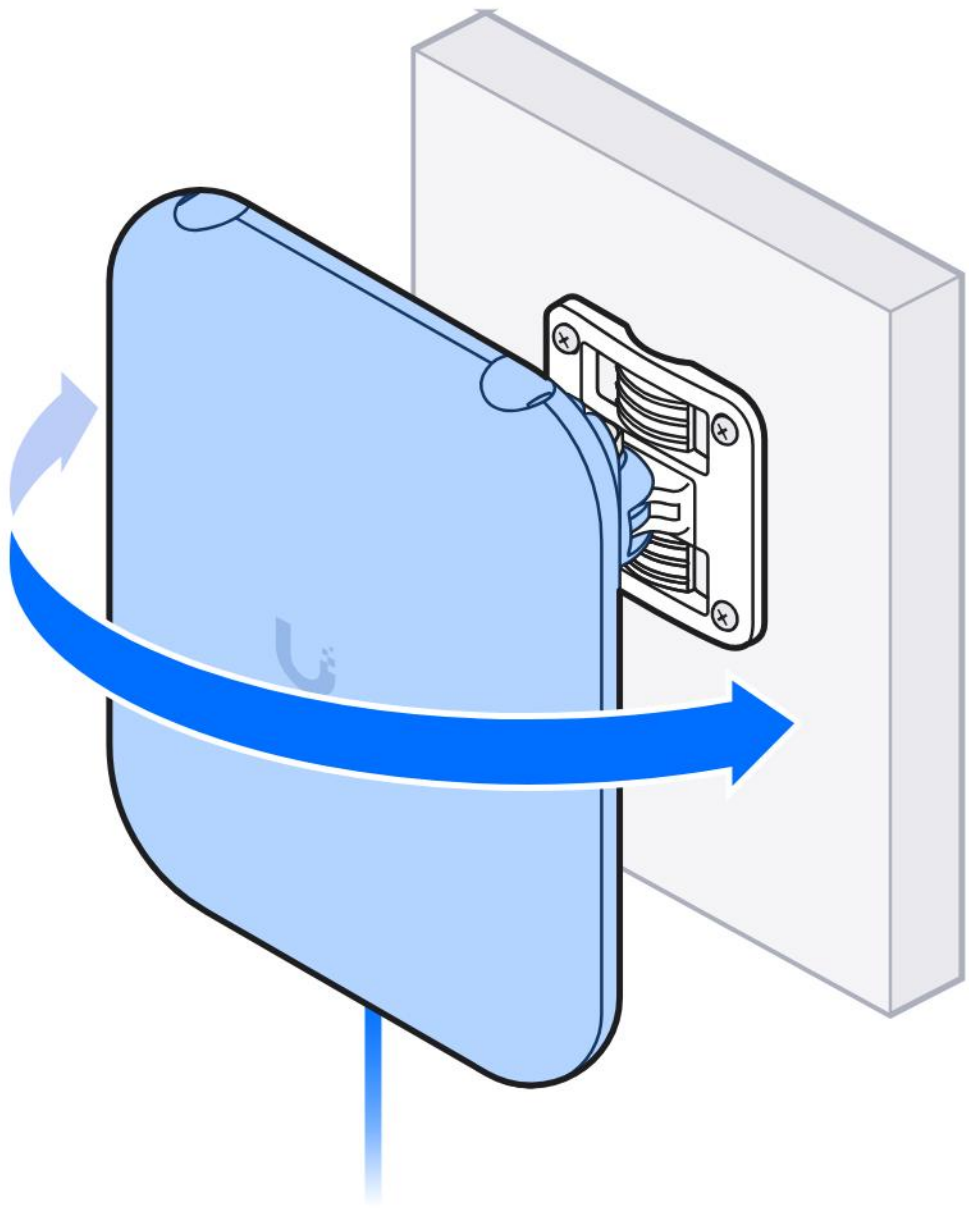

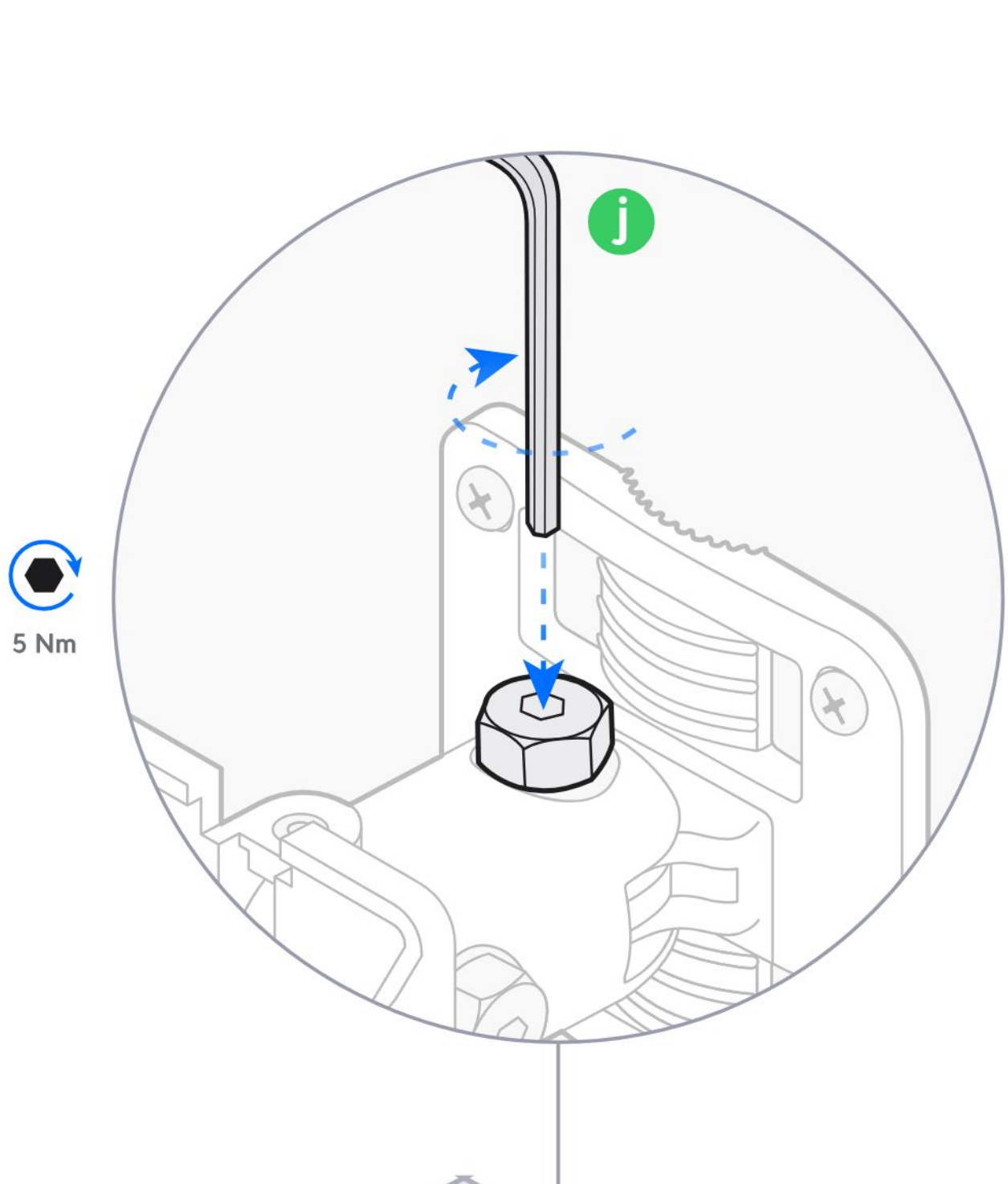

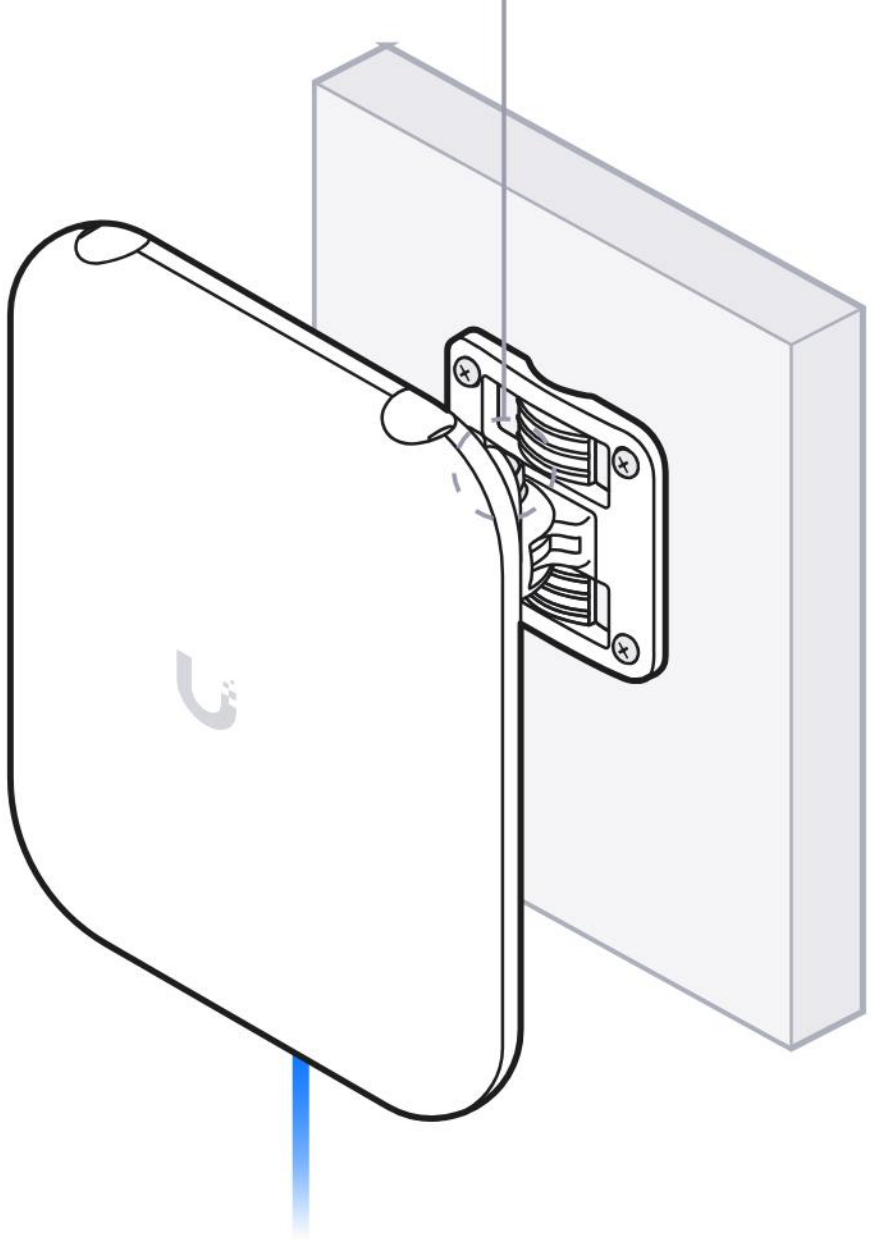

8



1x

j

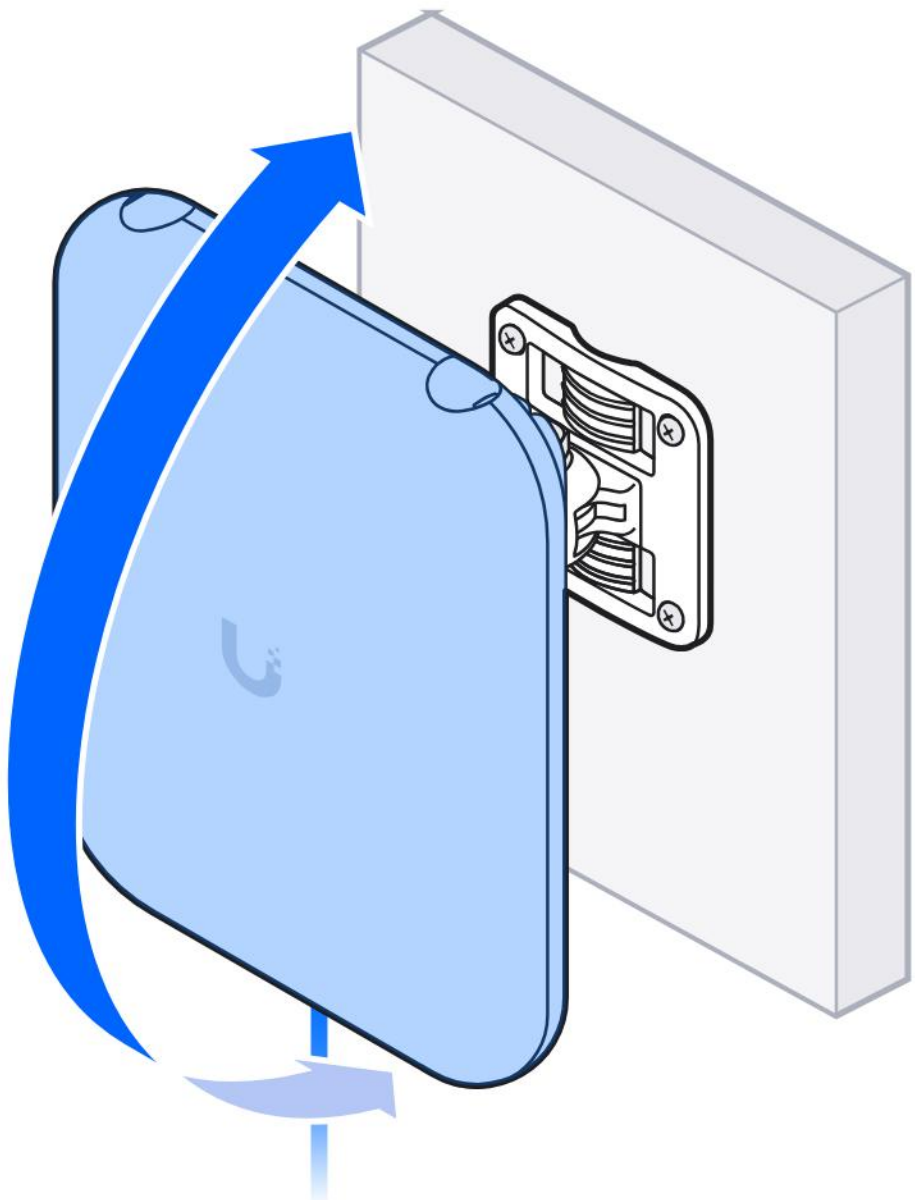

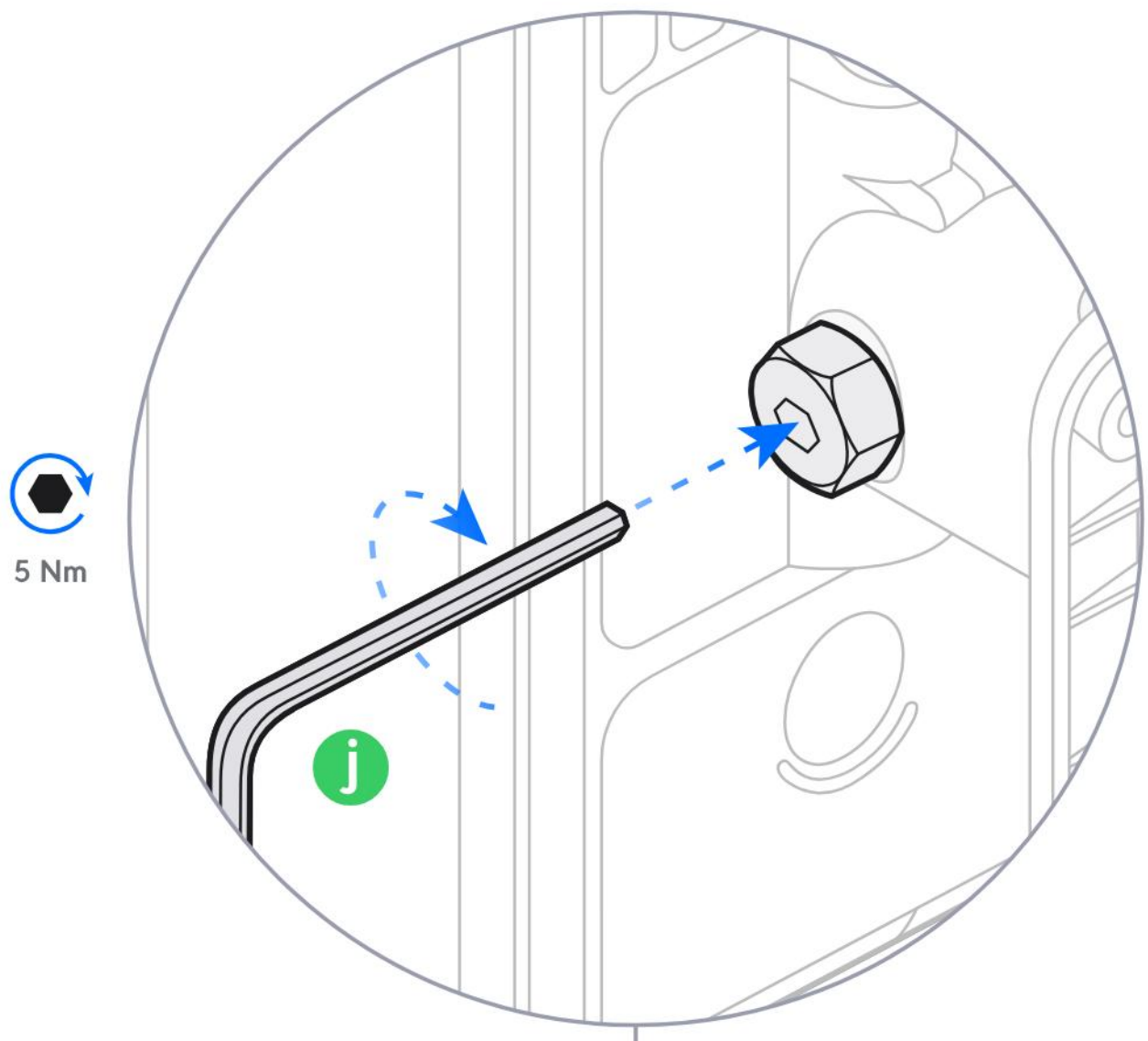

5 Nm

j

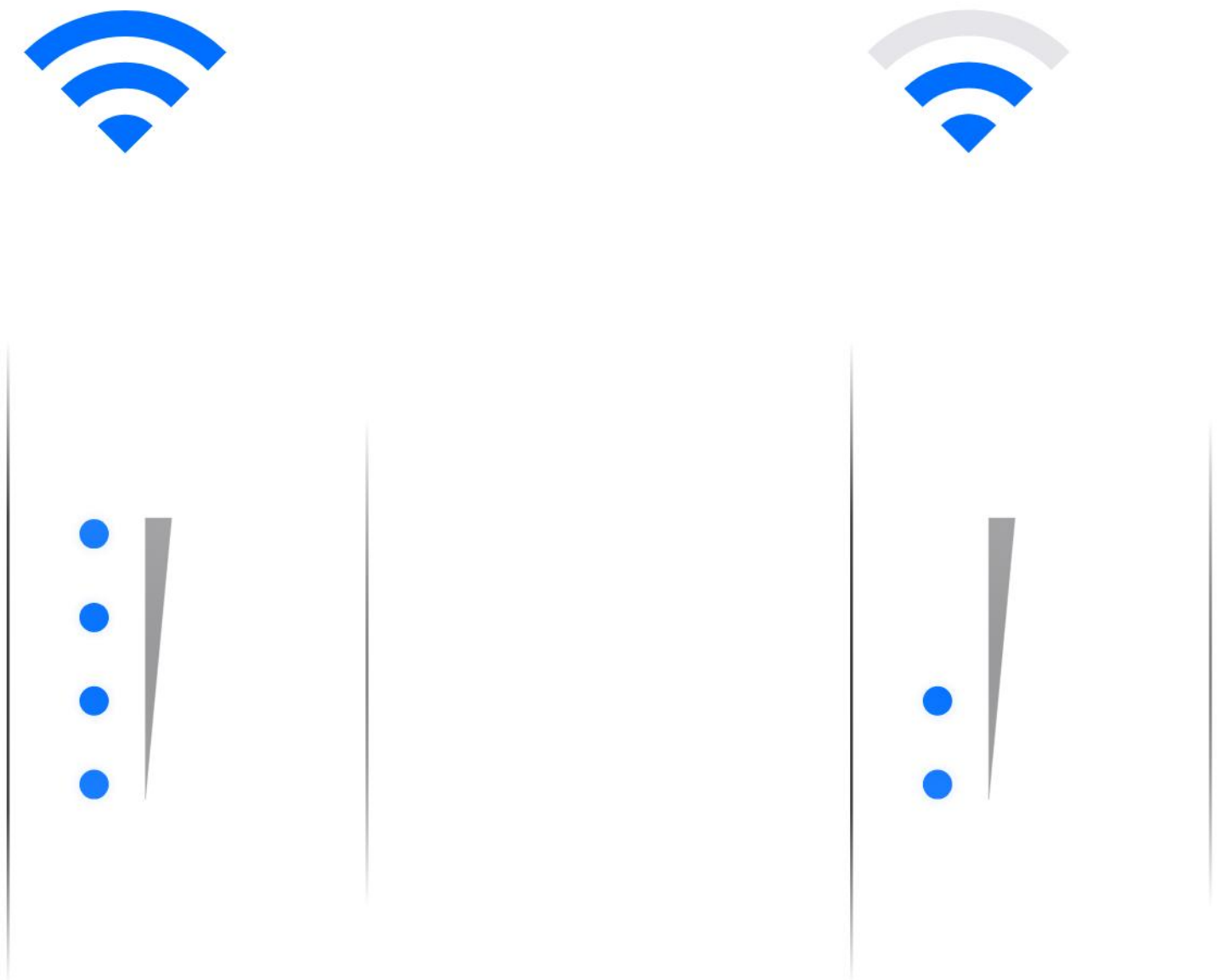

Če potrebujete dodatno pomoč, obiščite Ubiquiti Help Center ali se obrnite na podporo Ubiquiti.

Način B: Montaža na drog

Na drog premera 25–63,5 mm s trakovoma; kabel skozi nosilec (IPX6 ali IP67 z uvodnico)

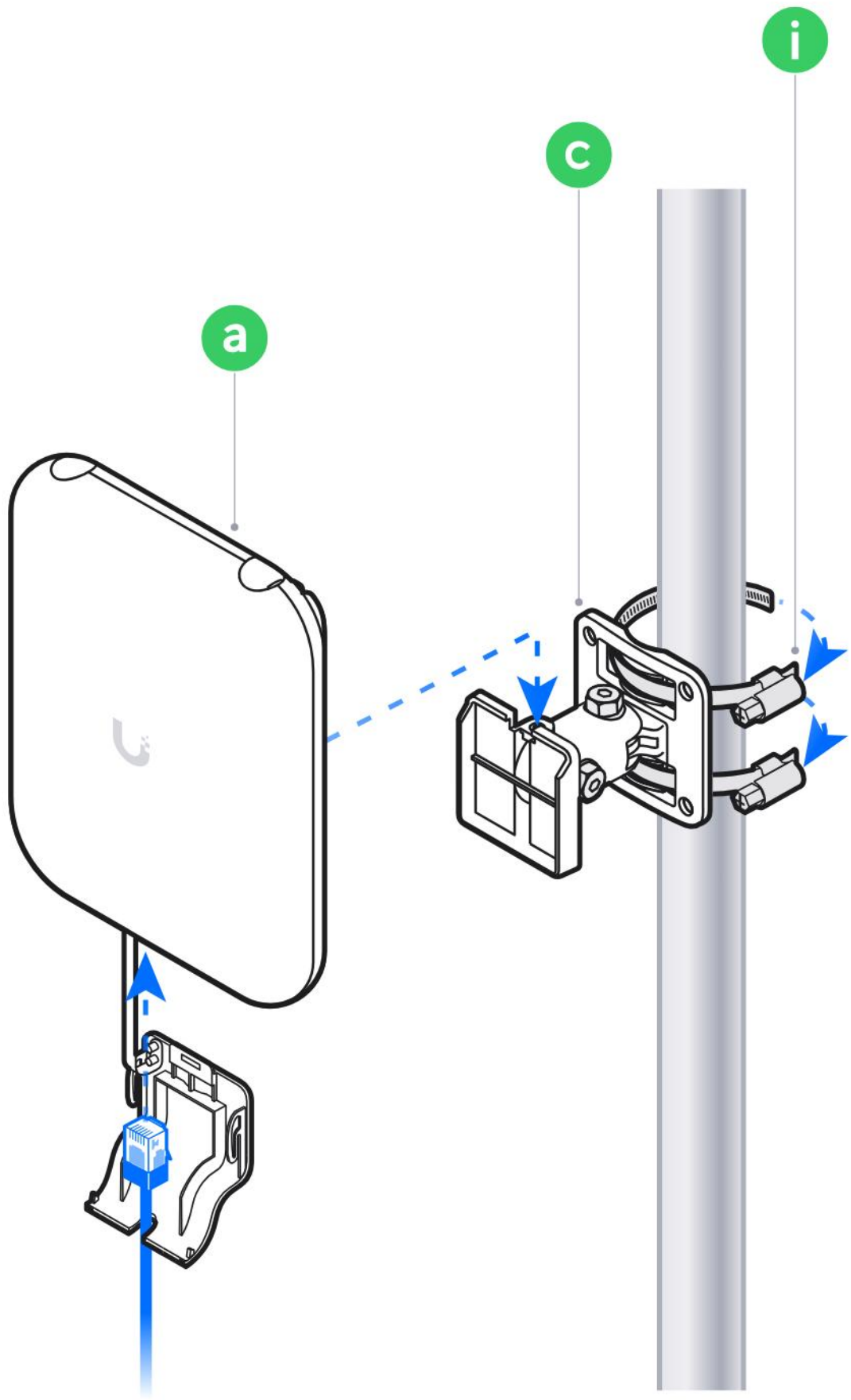



Long-Range Ready

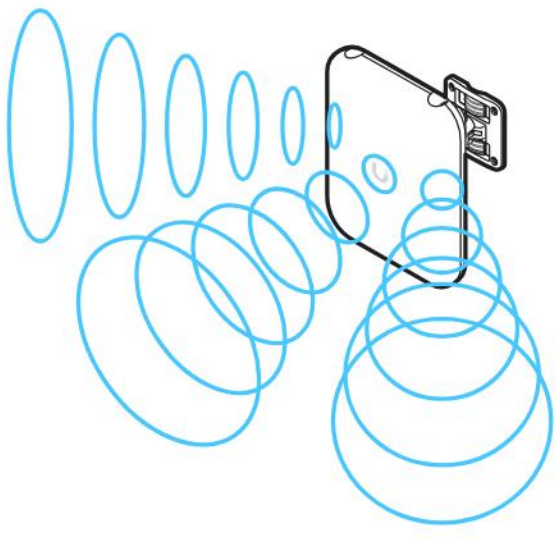

Only for 360° Coverage

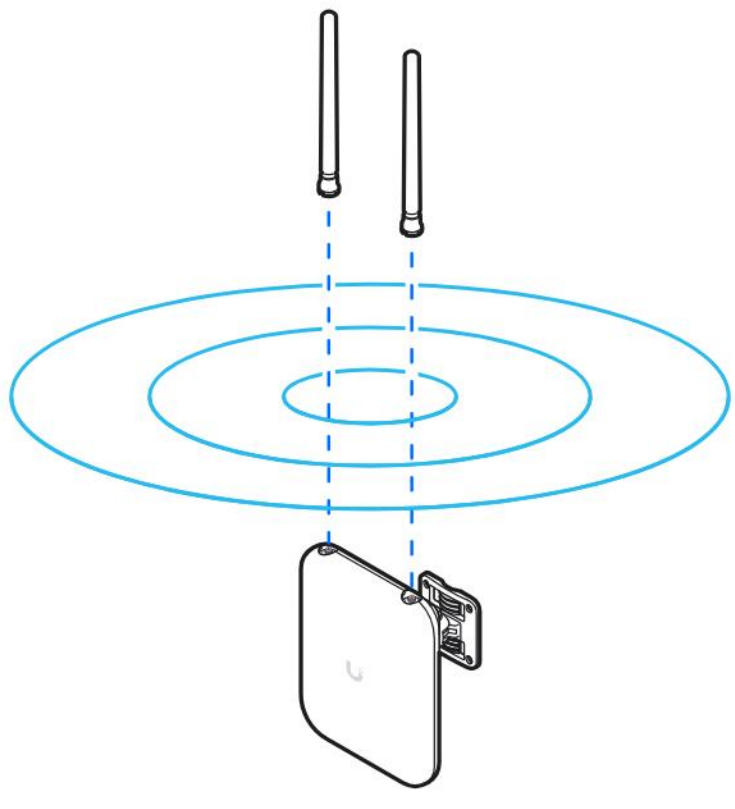

1

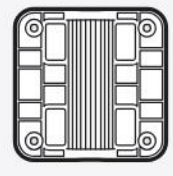

1x



2x

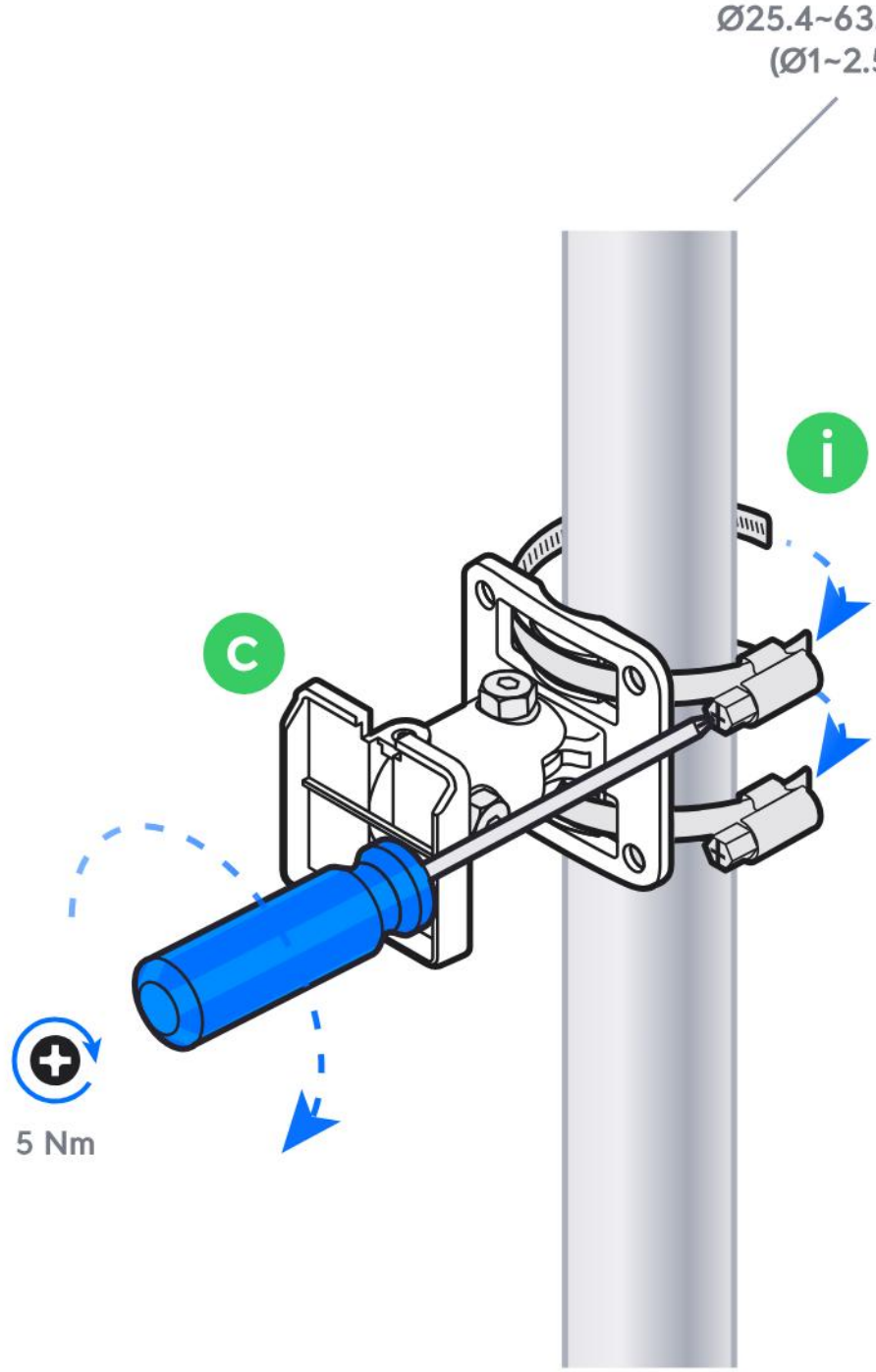

2

A

IPX6

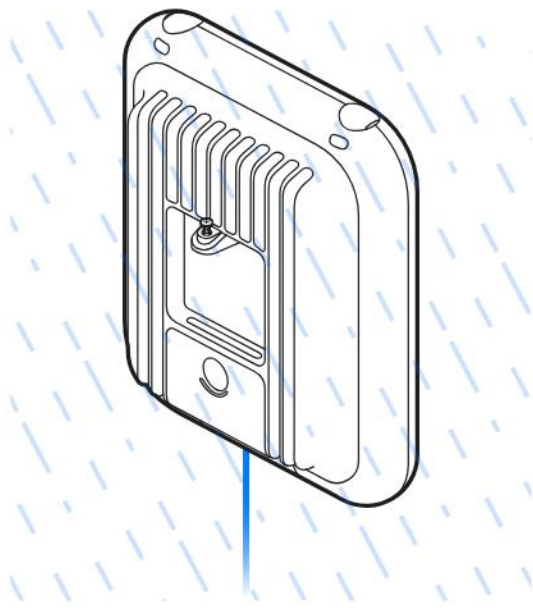



1x

a





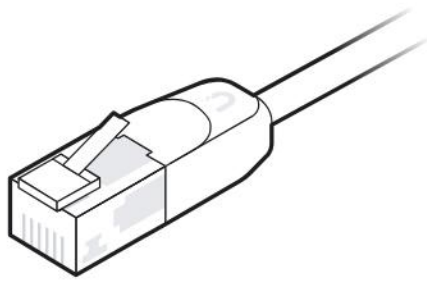

UniFi Outdoor Patch Cable

Buy ›

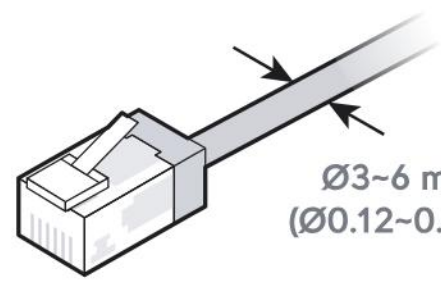

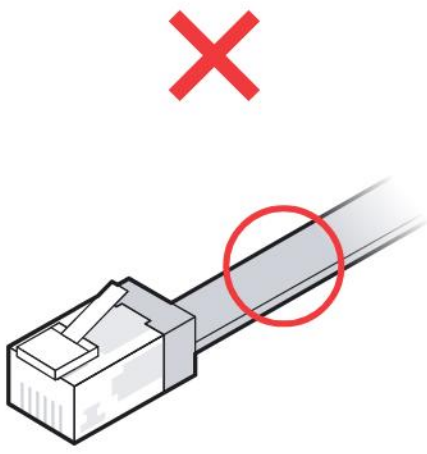

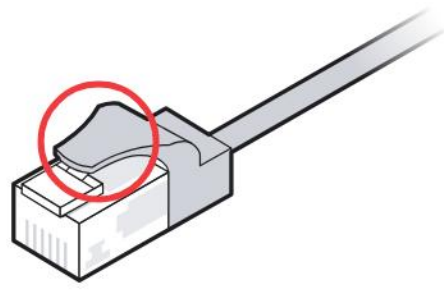

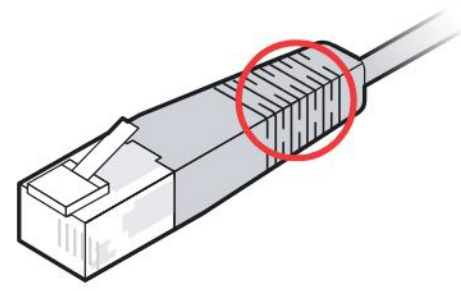

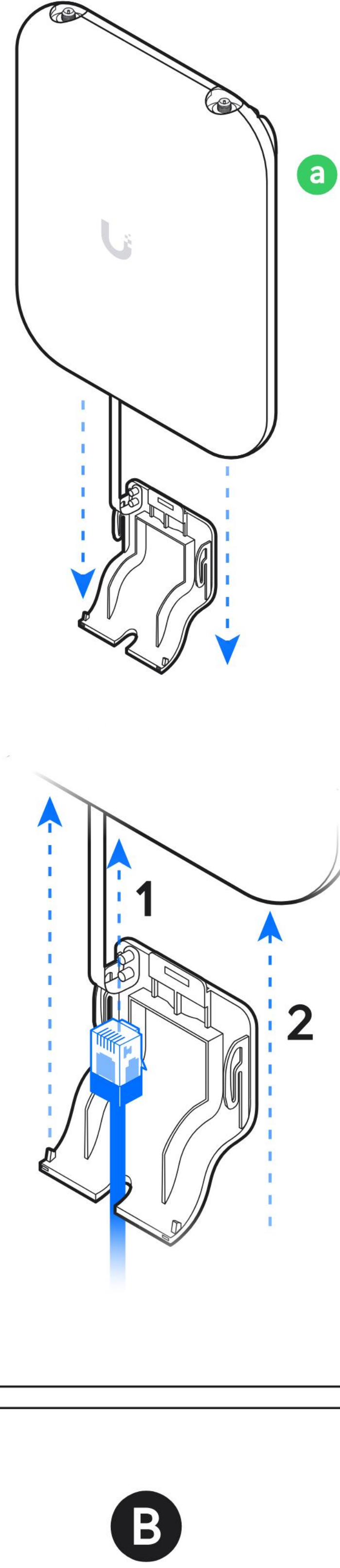

B

IP67

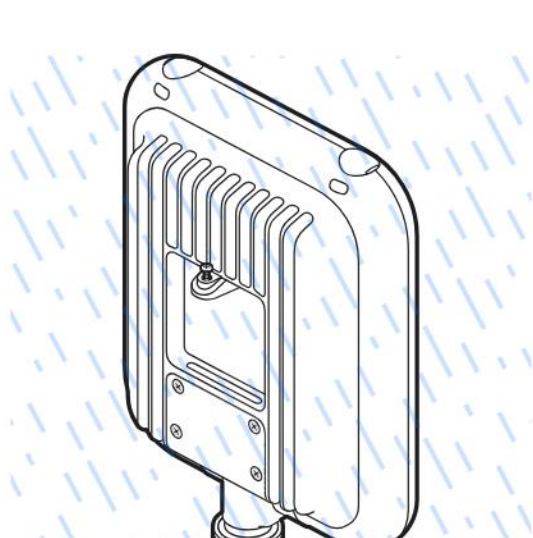



1x

a

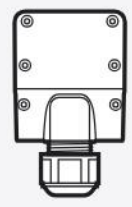

1x

d



6x

h

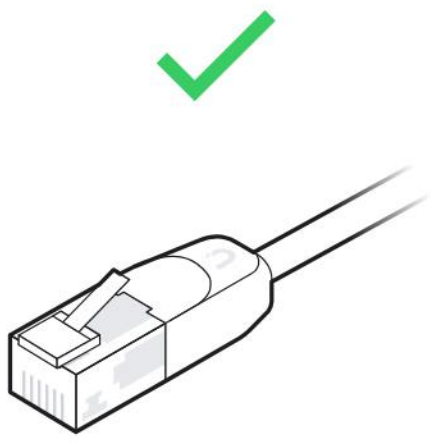

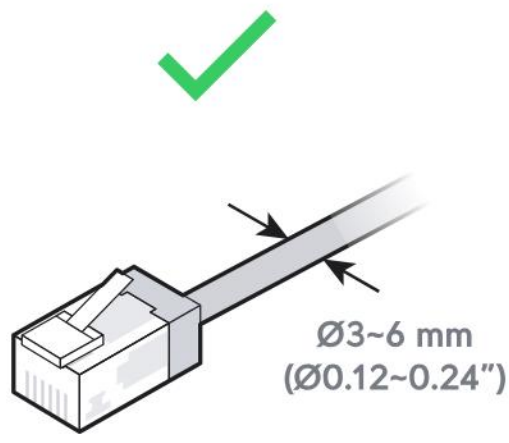

UniFi Outdoor Patch Cable

Buy ›

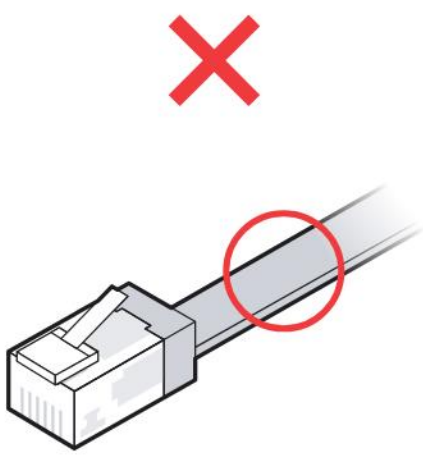

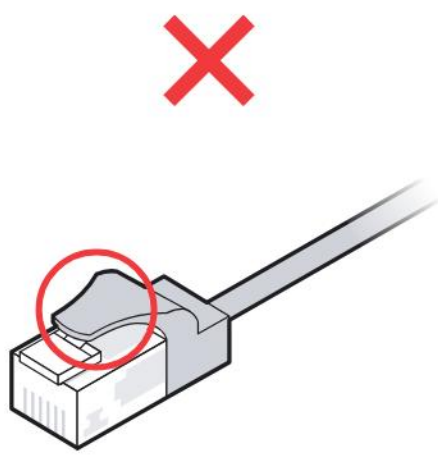

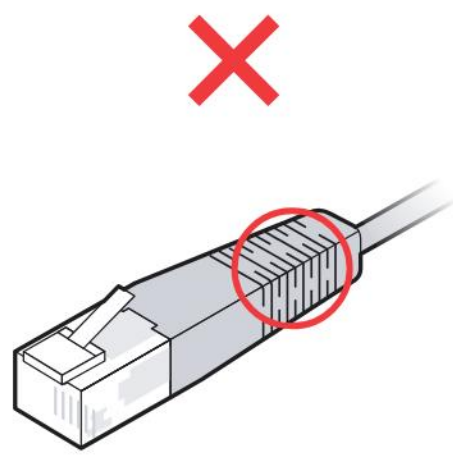

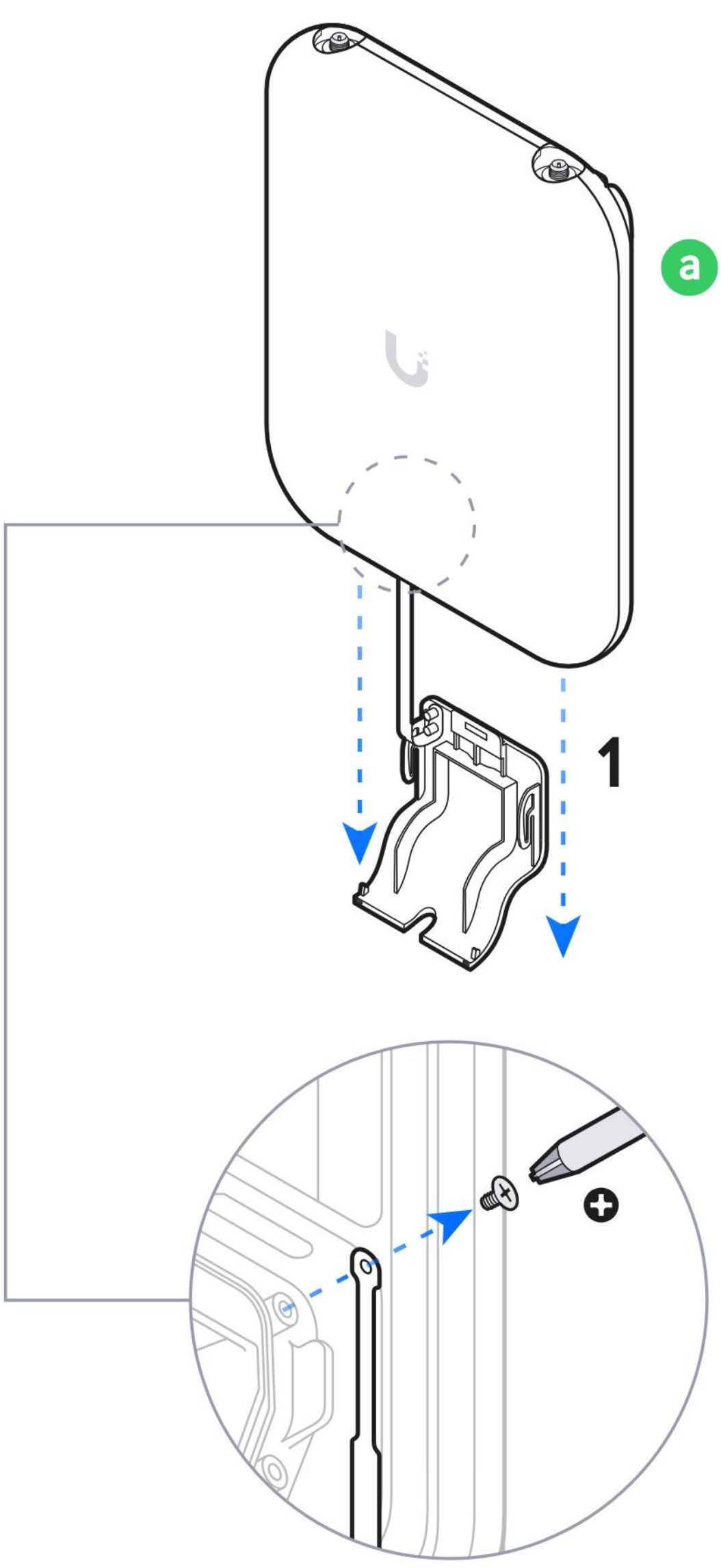

d

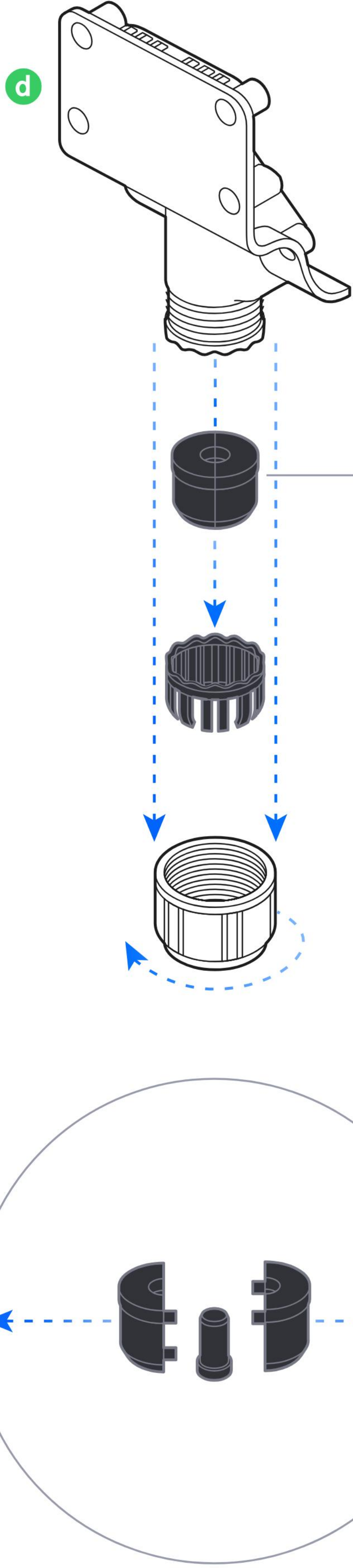

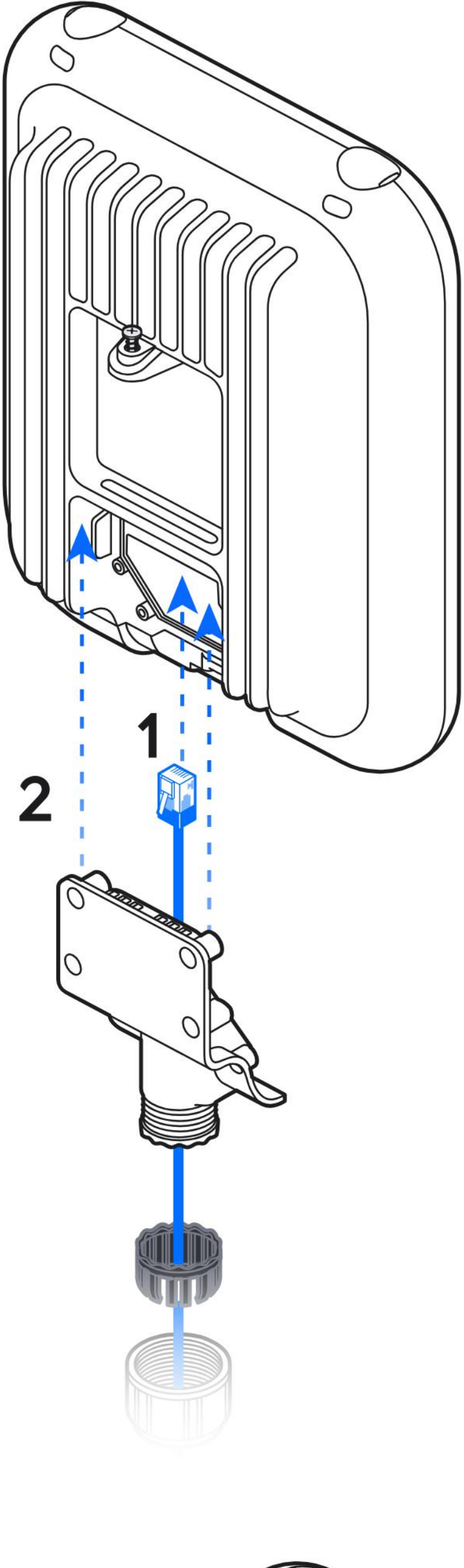

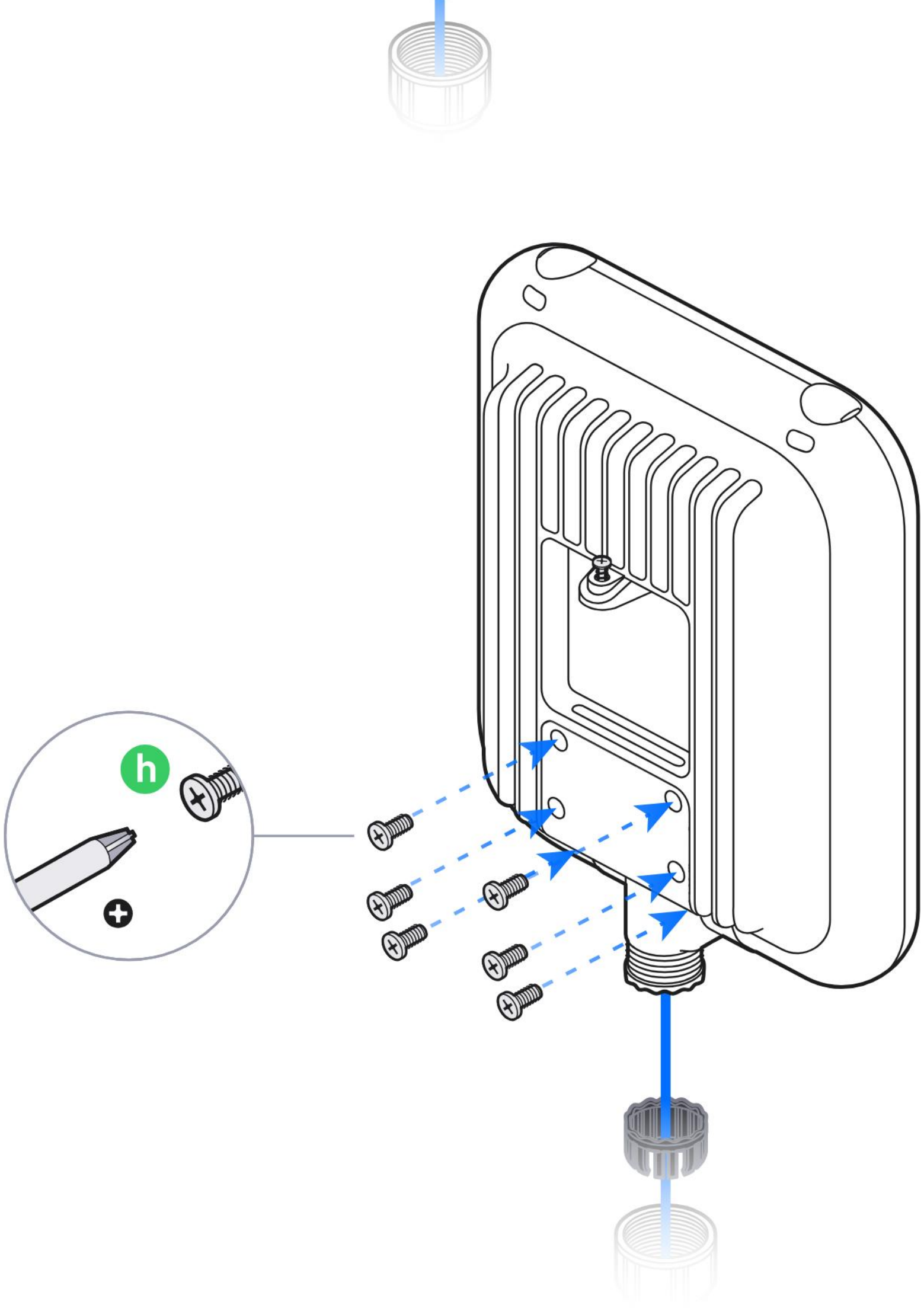

Ø3.3~4.5 mm
(Ø0.13~0.18”)



Ø4.5~6.5 mm
(Ø0.18~0.25”)

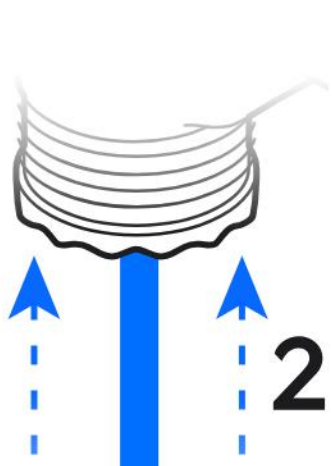

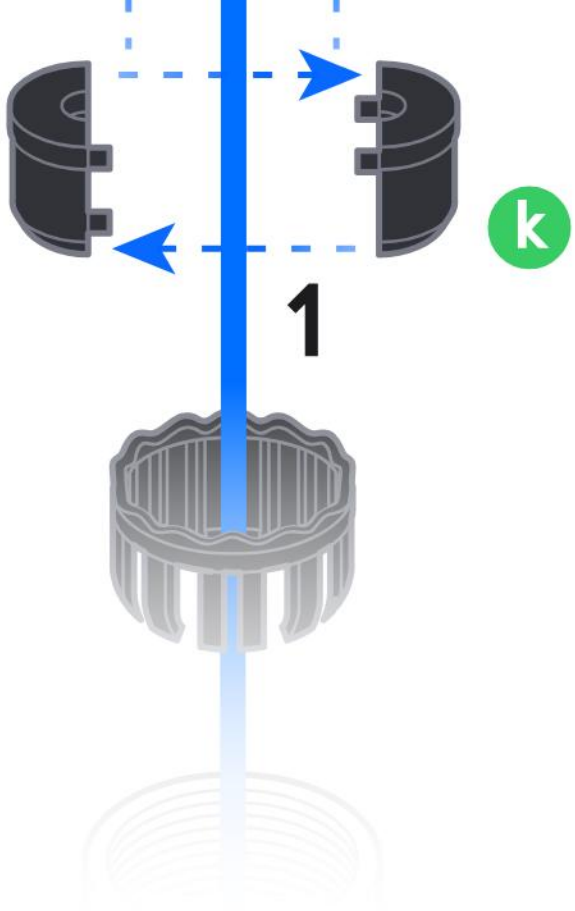
k
1

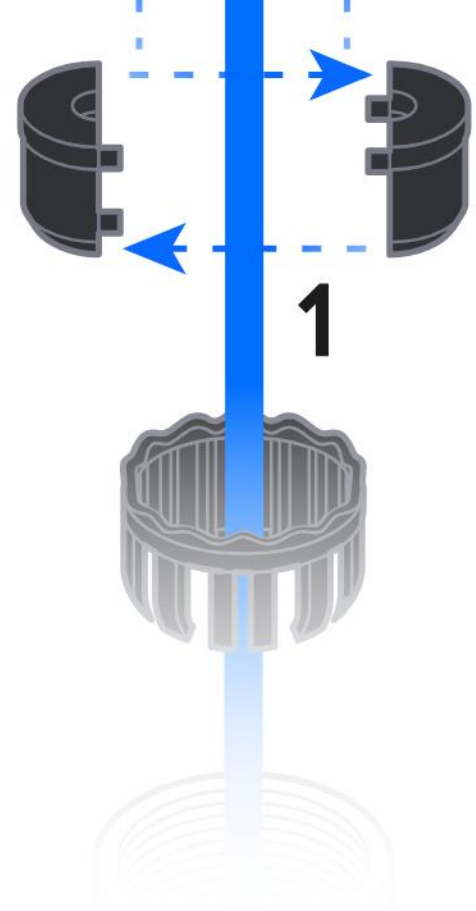
1

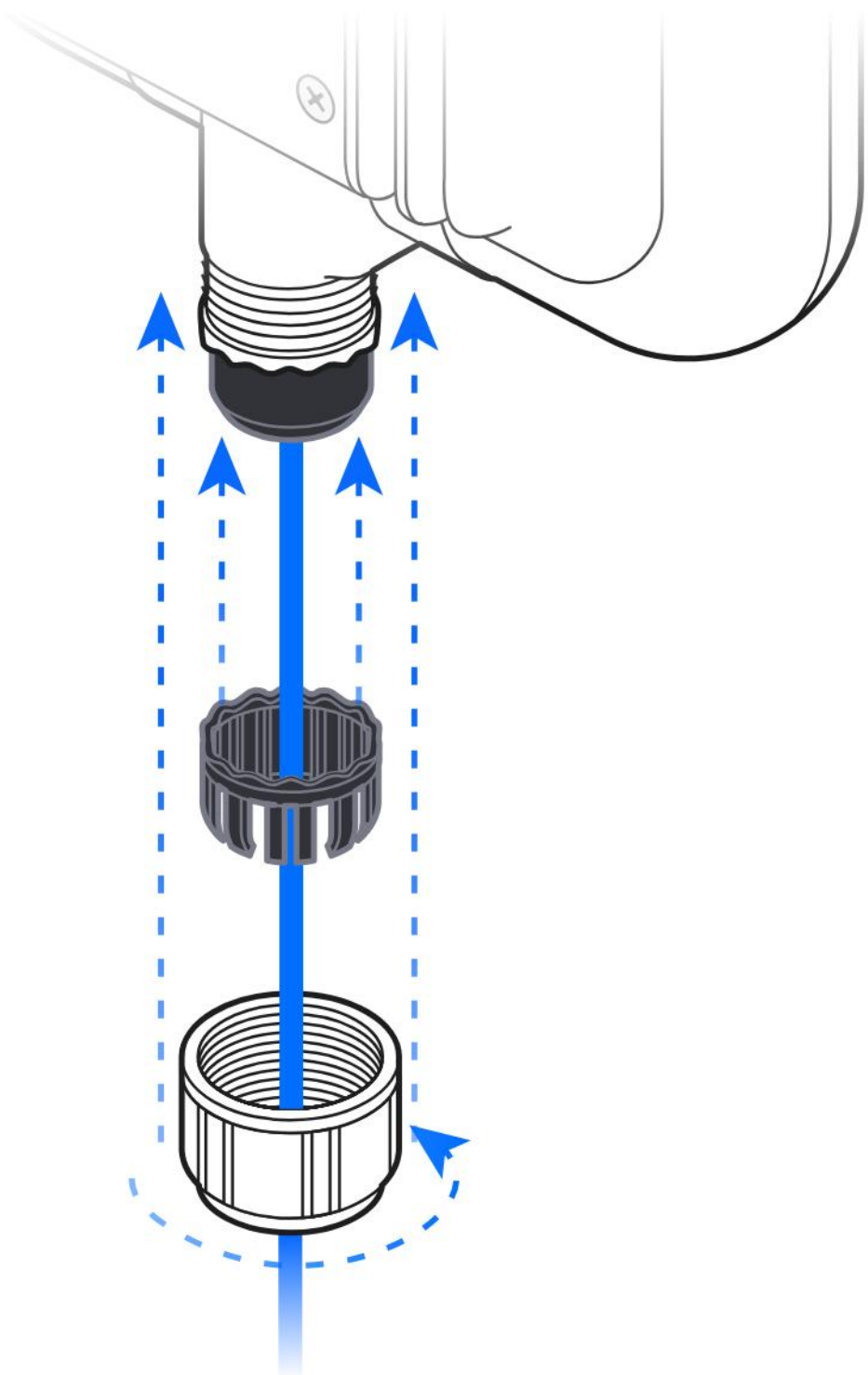

3

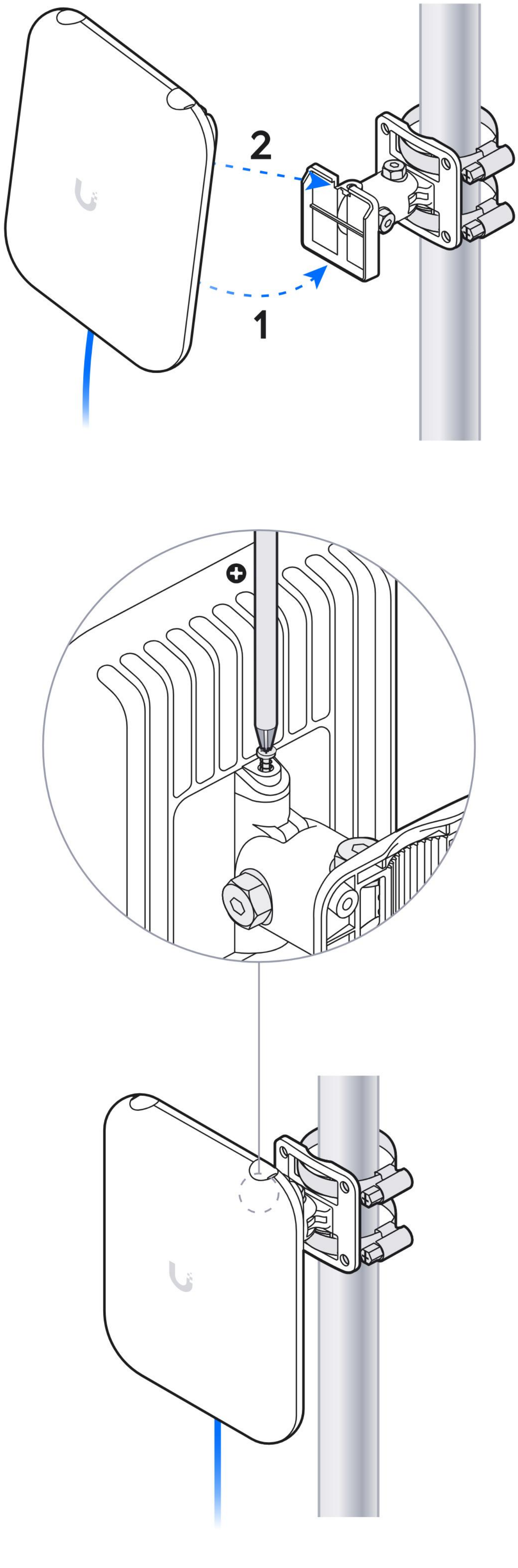

4

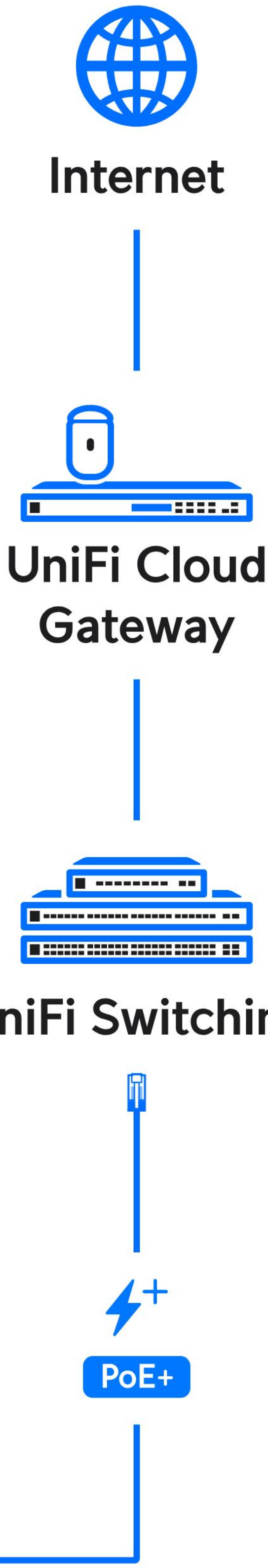

5

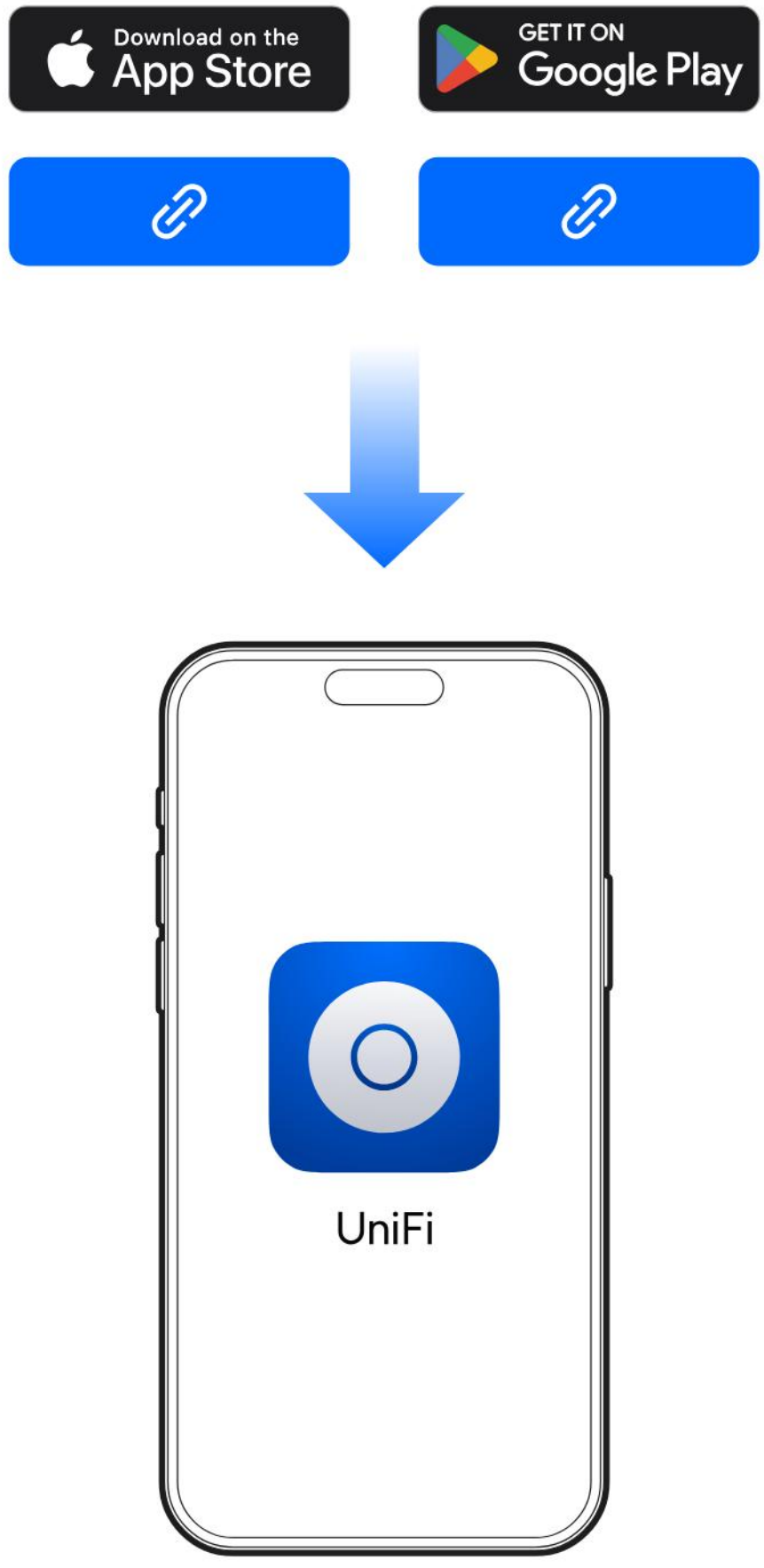

6



1x

j

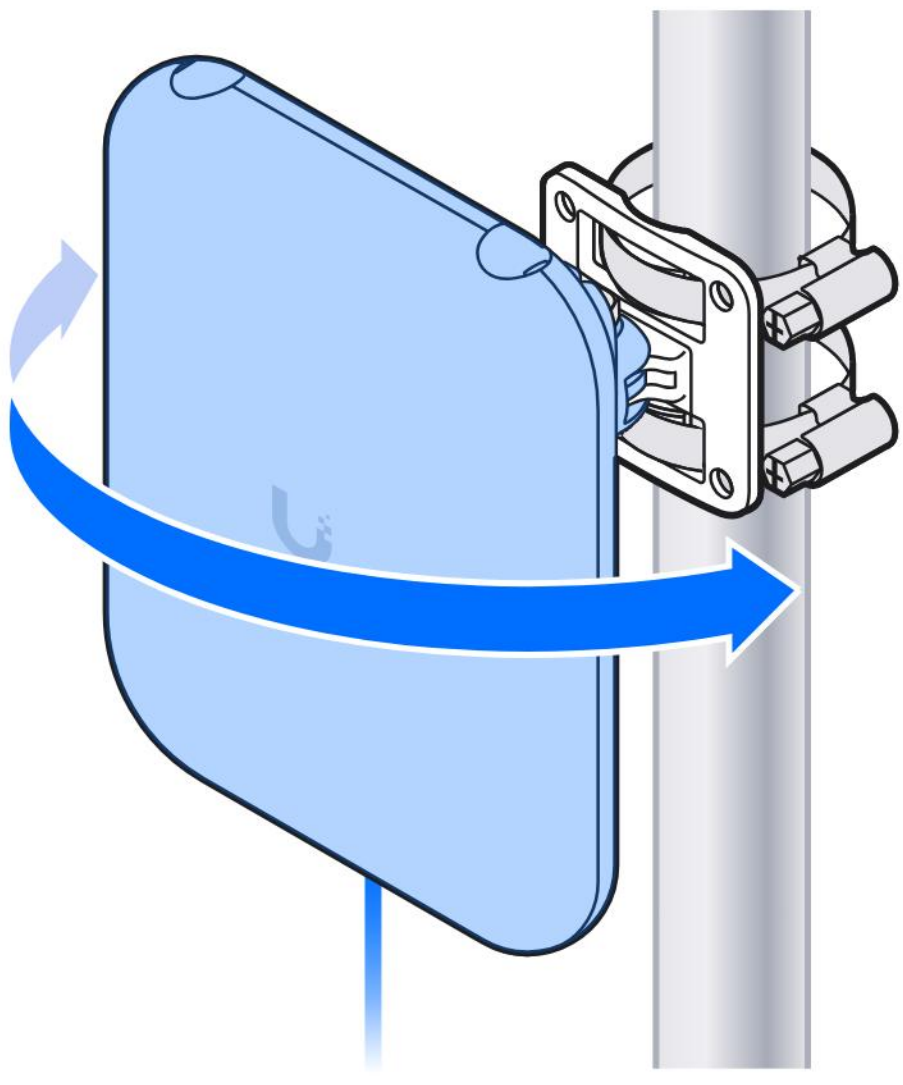

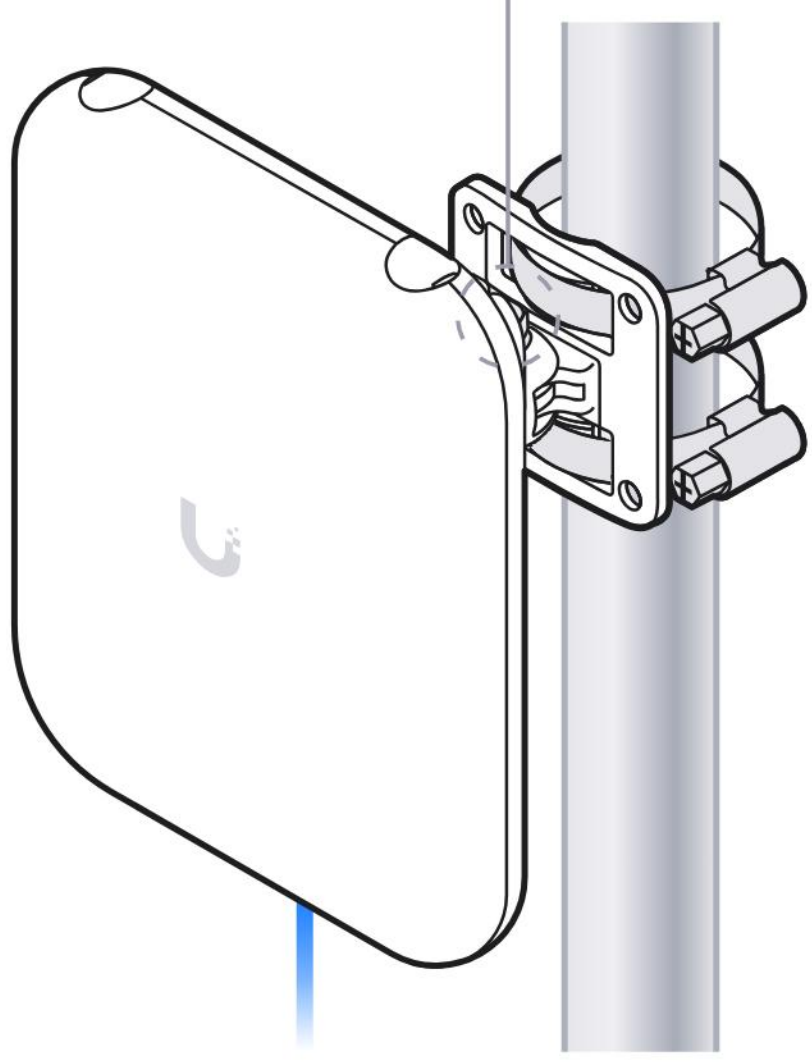

7



1x

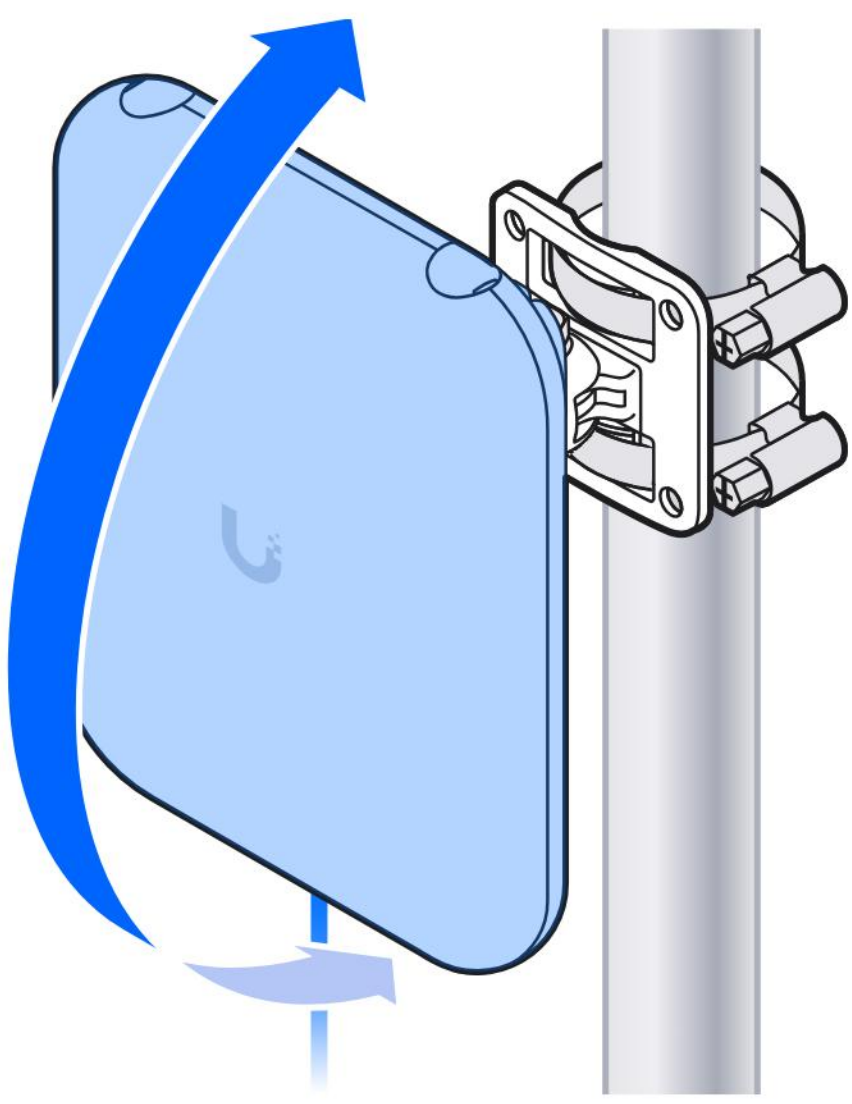

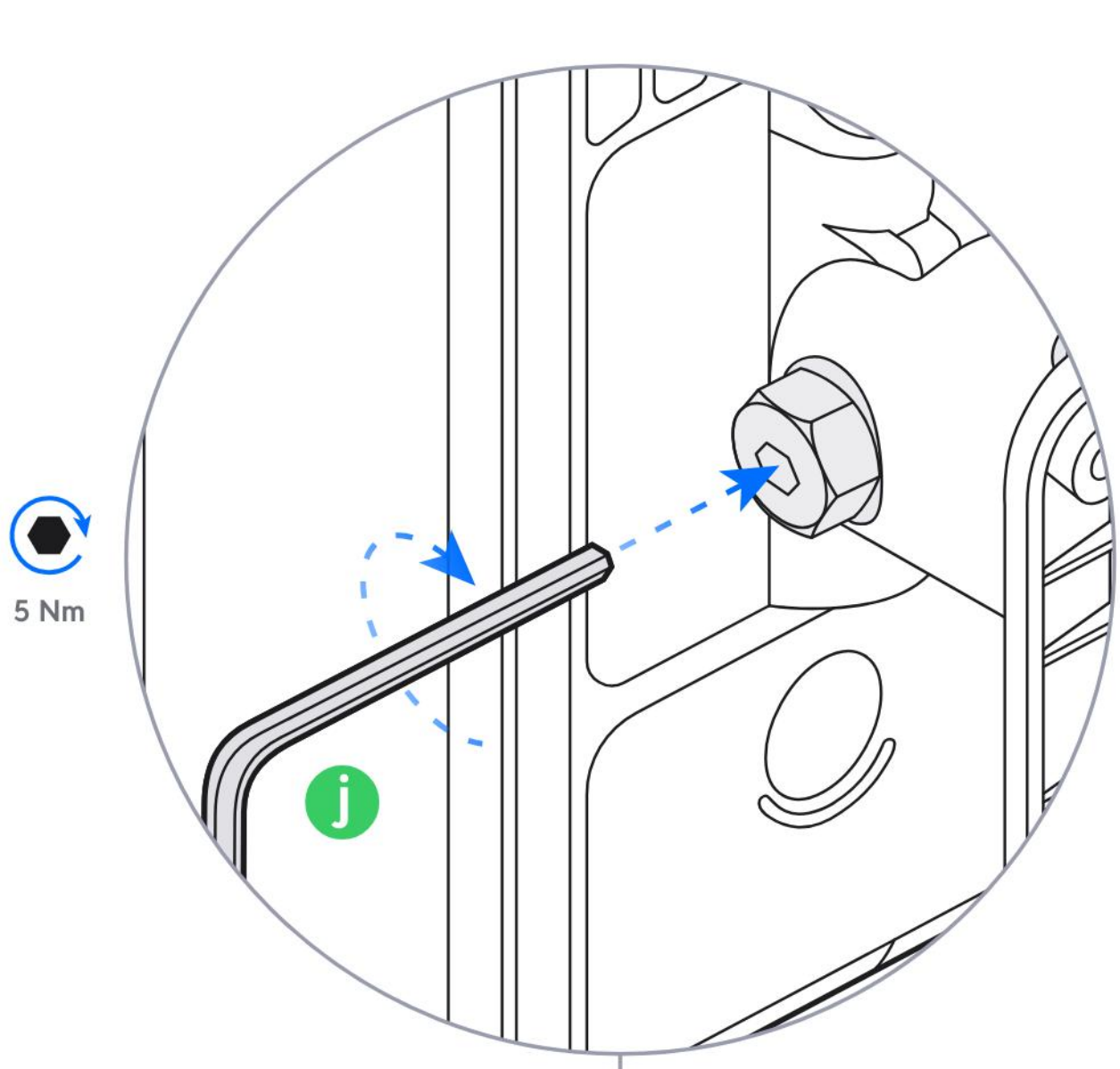

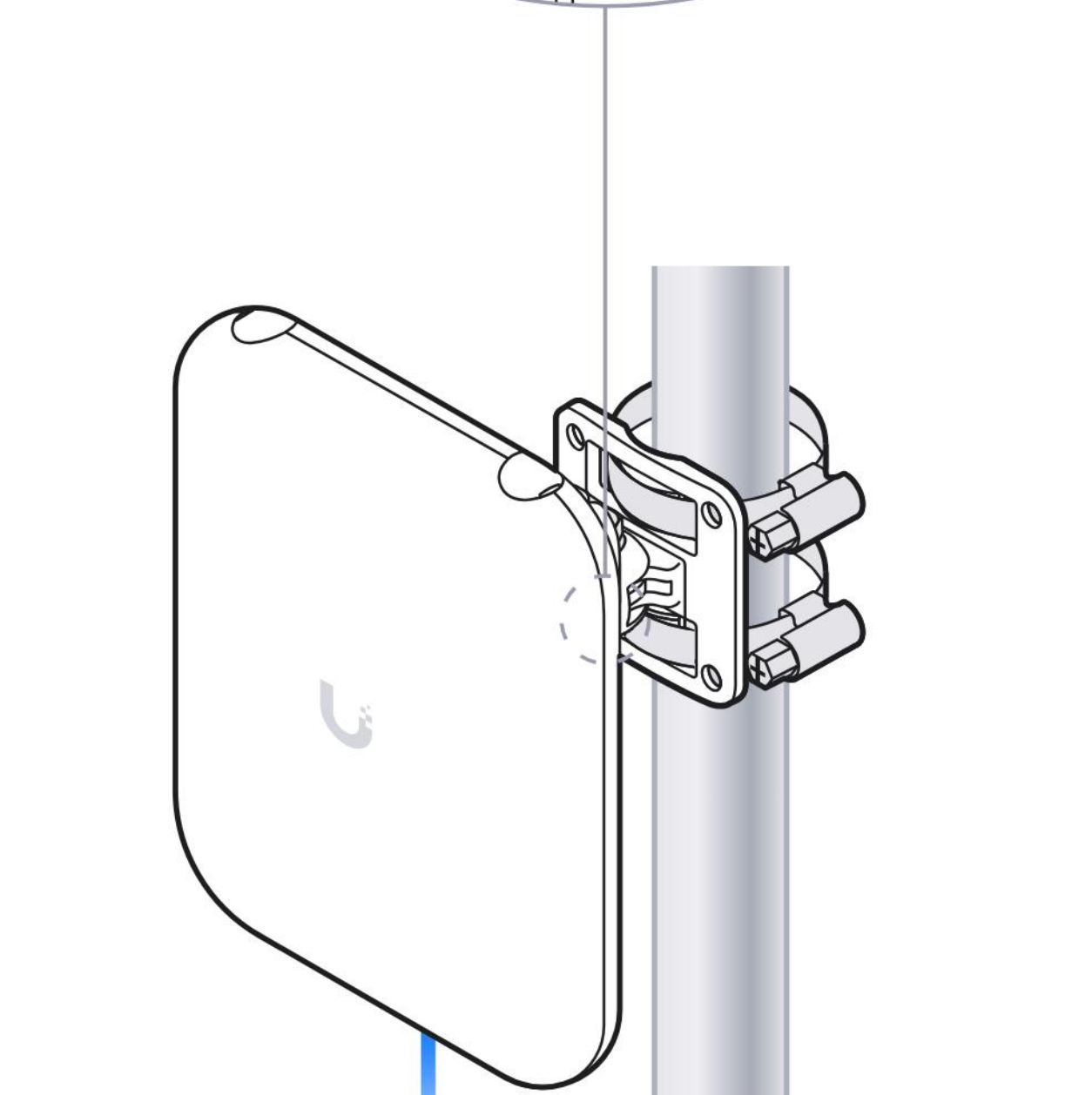

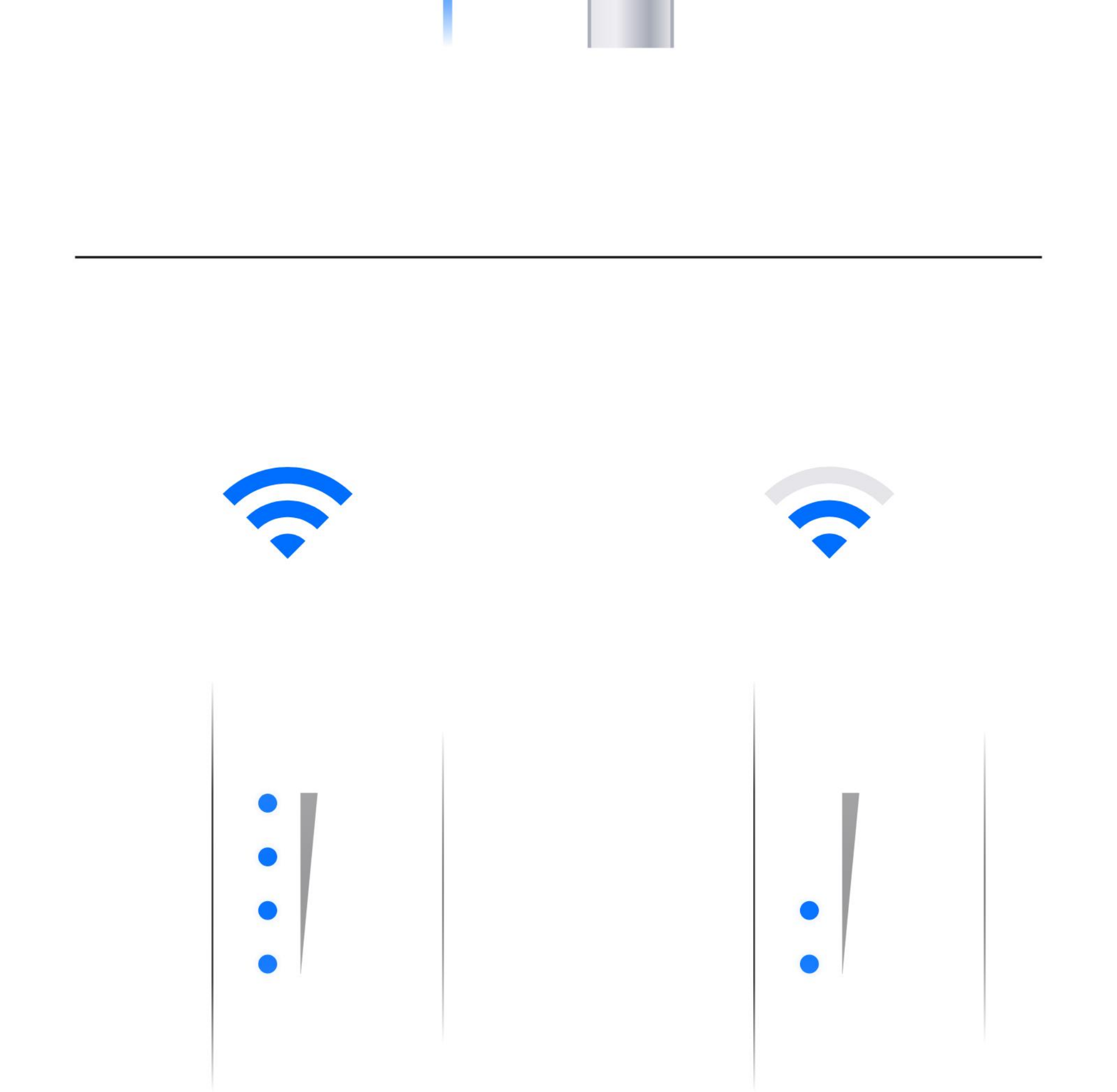

1



1x

a

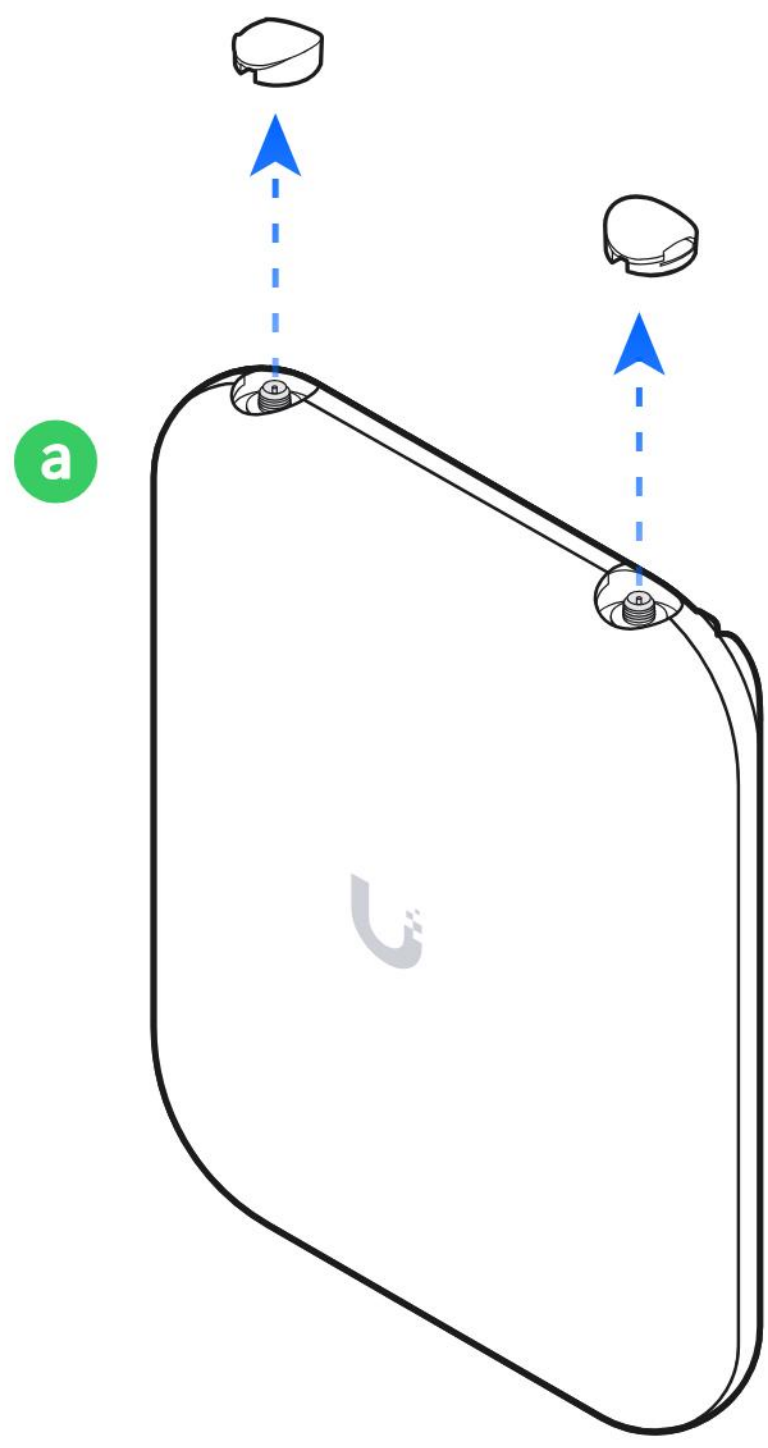

2



2x

e

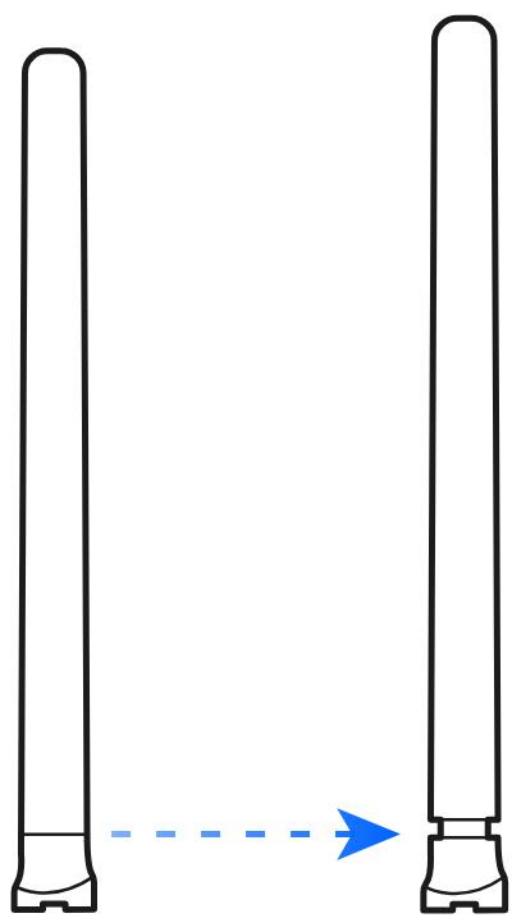

e

3

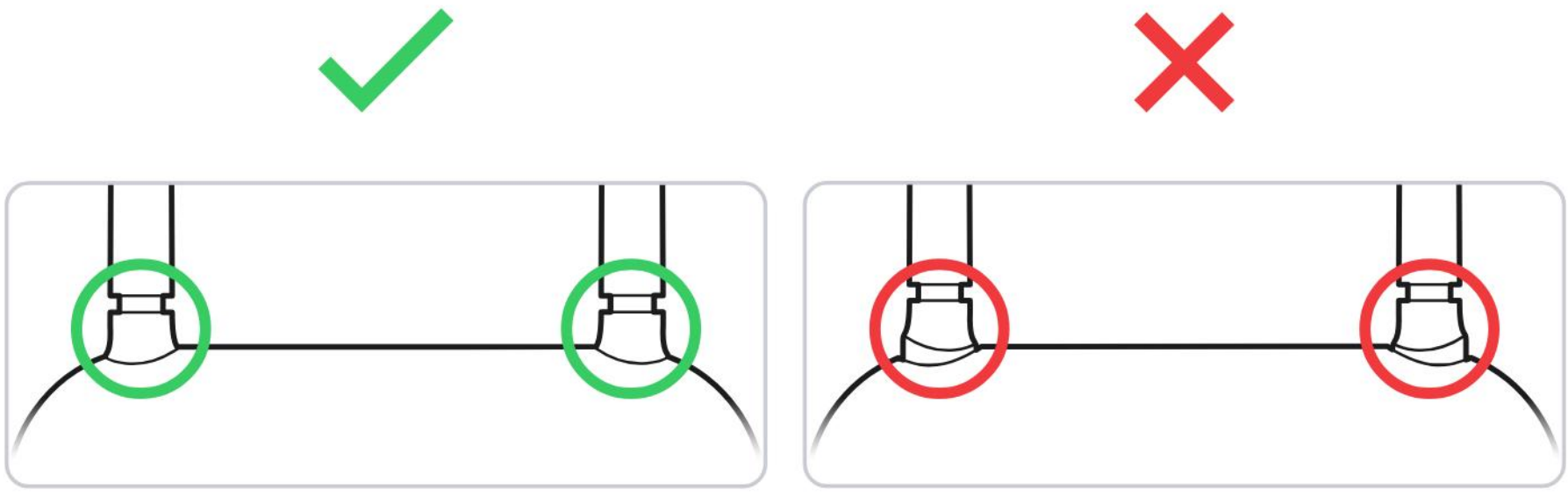

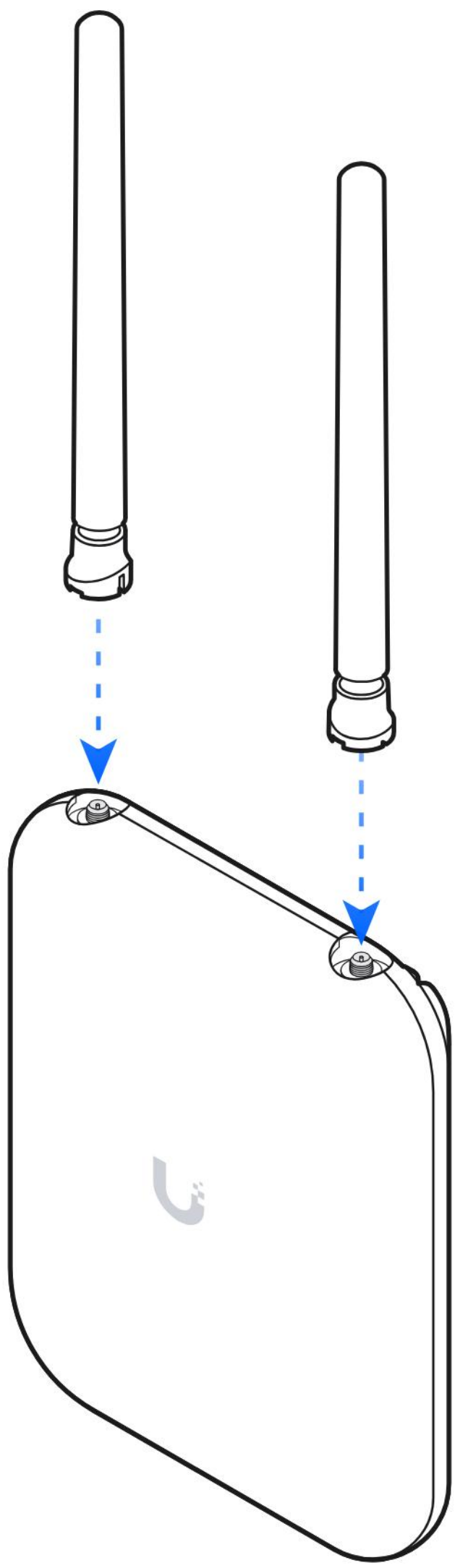

4

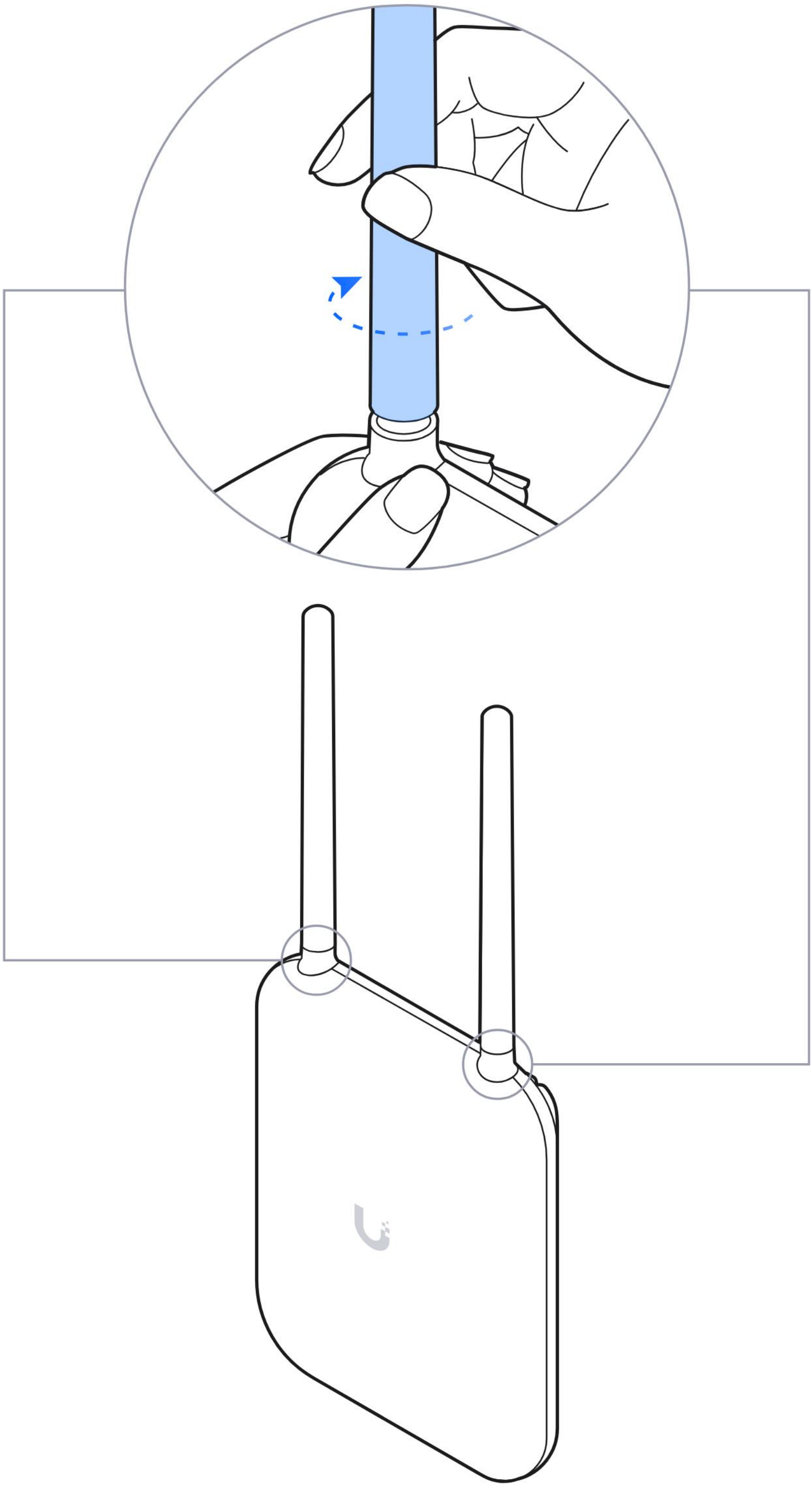

Če potrebujete dodatno pomoč, obiščite Ubiquiti Help Center ali se obrnite na podporo Ubiquiti.