Ubiquiti UniFi U6 Mesh

Navodila za namestitev

Dostopna točka WiFi 6 v obliki valja z zaščito IPX5.
Izberite način postavitve; v navodilih so označeni s črkami A–D.

A **Namizna namestitev**
postavitev na ravno površino; kabel pri dnu naprave

B **Stena, kabel skozi steno**
nosilec na steno z vijaki; kabel skozi izvrtino Ø18 mm

C **Stena, kabel po steni**
nosilec na steno z vijaki; kabel po površini stene

D **Montaža na drog**
nosilec na drog s priloženima trakovoma

Angleška besedila v slikah (npr. Internet, UniFi Cloud Gateway) so poimenovanja naprav.

Vsebina paketa



1x

a

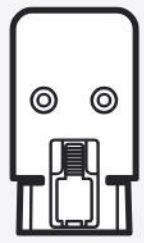

1x

b

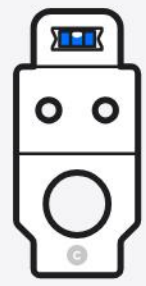

1x

c



1x

d



3x

e



3x

f



1x

g



2x

h



1x

i

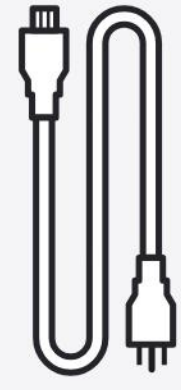

1x

j

Način A: Namizna namestitev

Postavitev na ravno površino; kabel pri dnu naprave

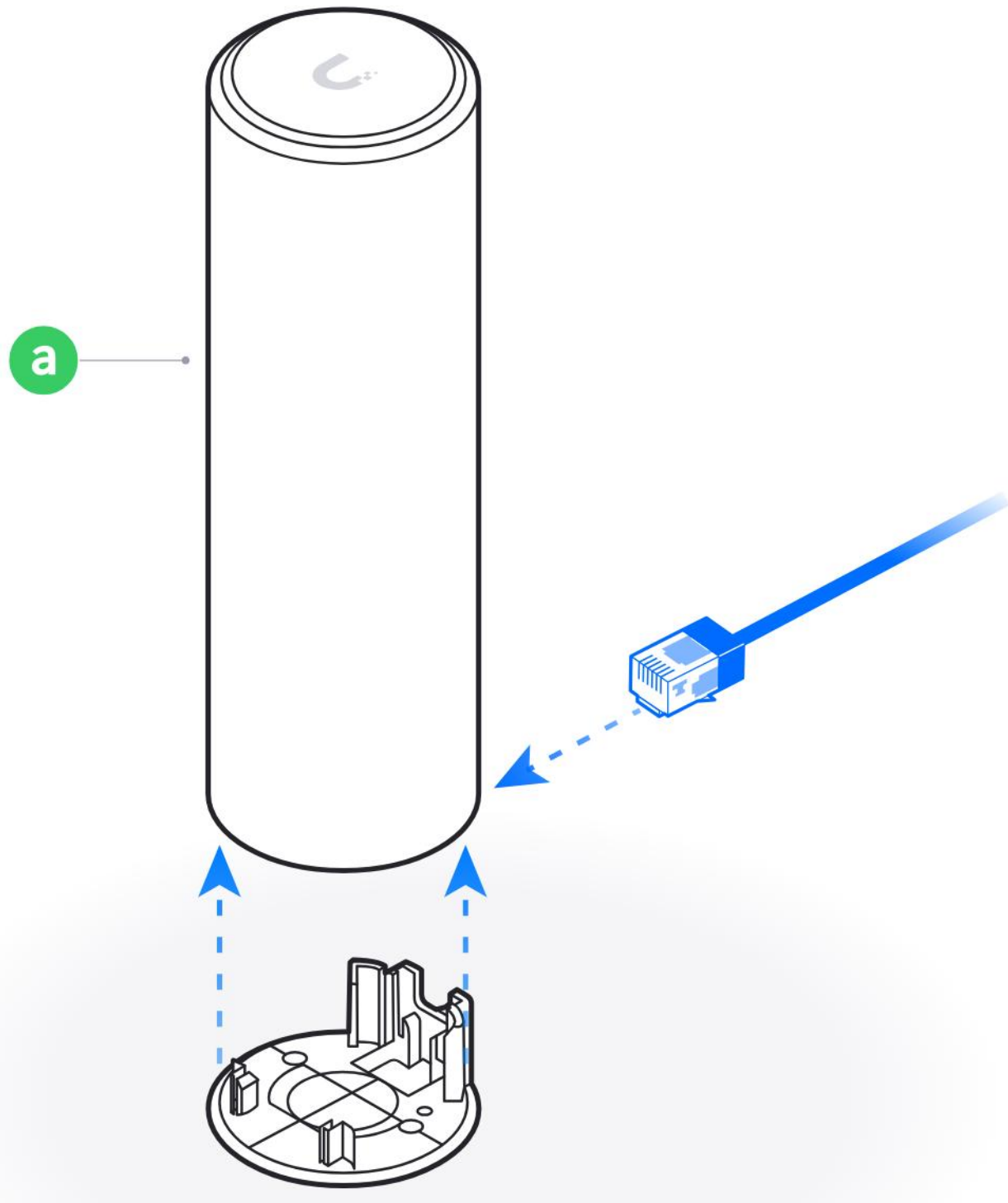

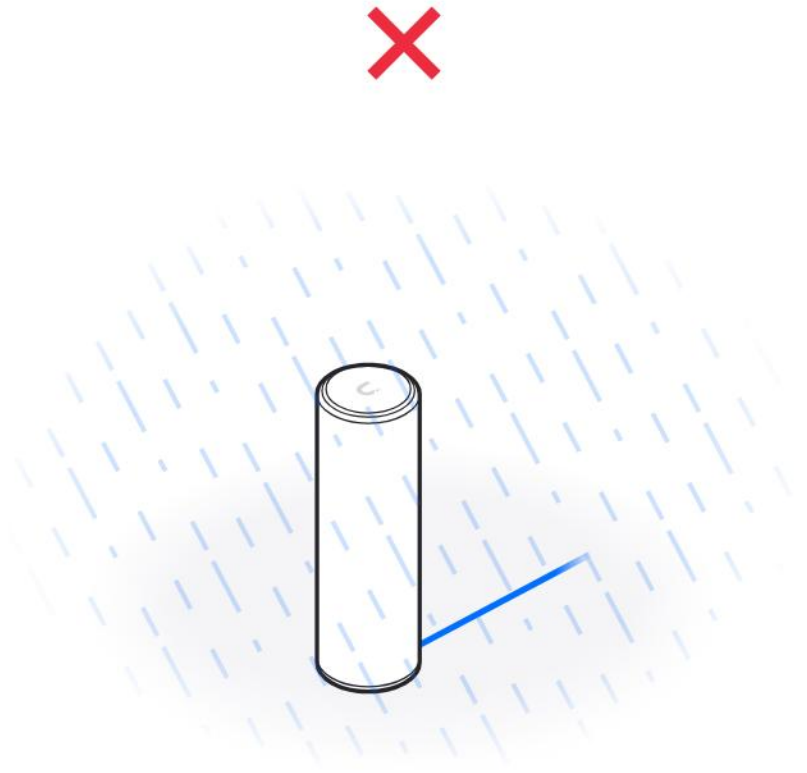

1



1x

a

2

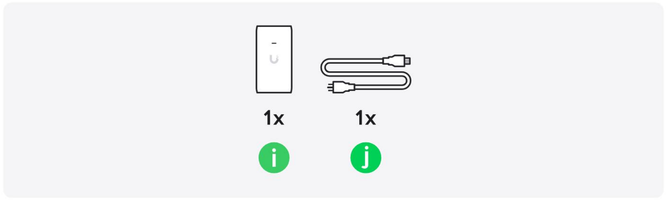
1x
i
1x
j

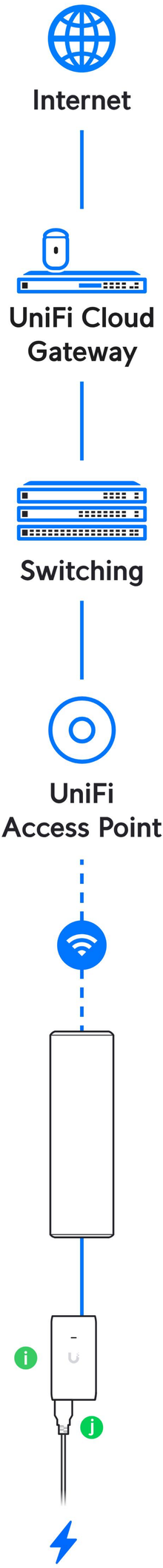
Internet
UniFi Cloud Gateway
Switching
UniFi Access Point
i
j

3

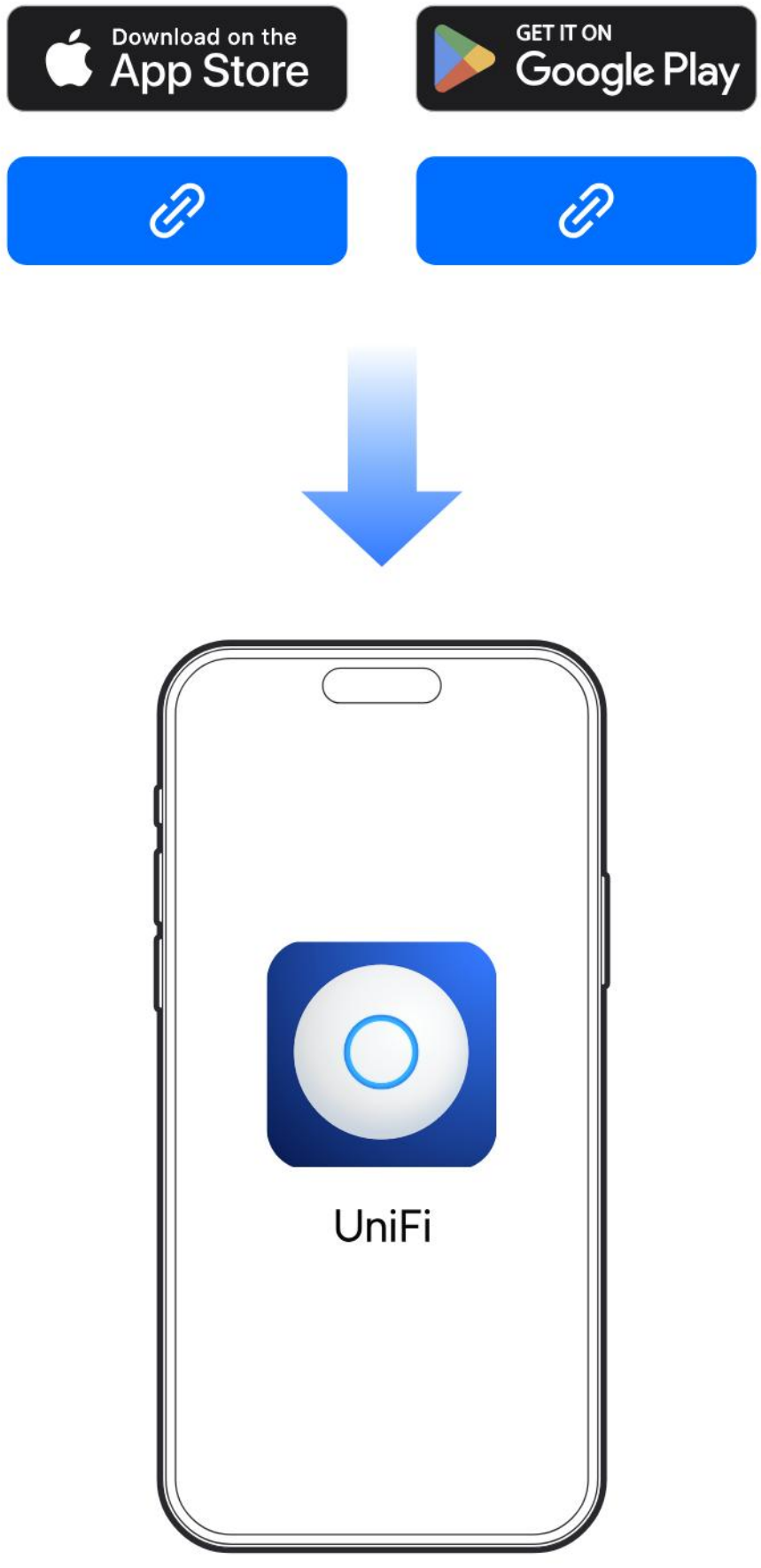

Če potrebujete dodatno pomoč, obiščite Ubiquiti Help Center ali se obrnite na podporo Ubiquiti.

Način B: Stena, kabel skozi steno

Nosilec na steno z vijaki; kabel skozi izvrtino Ø18 mm

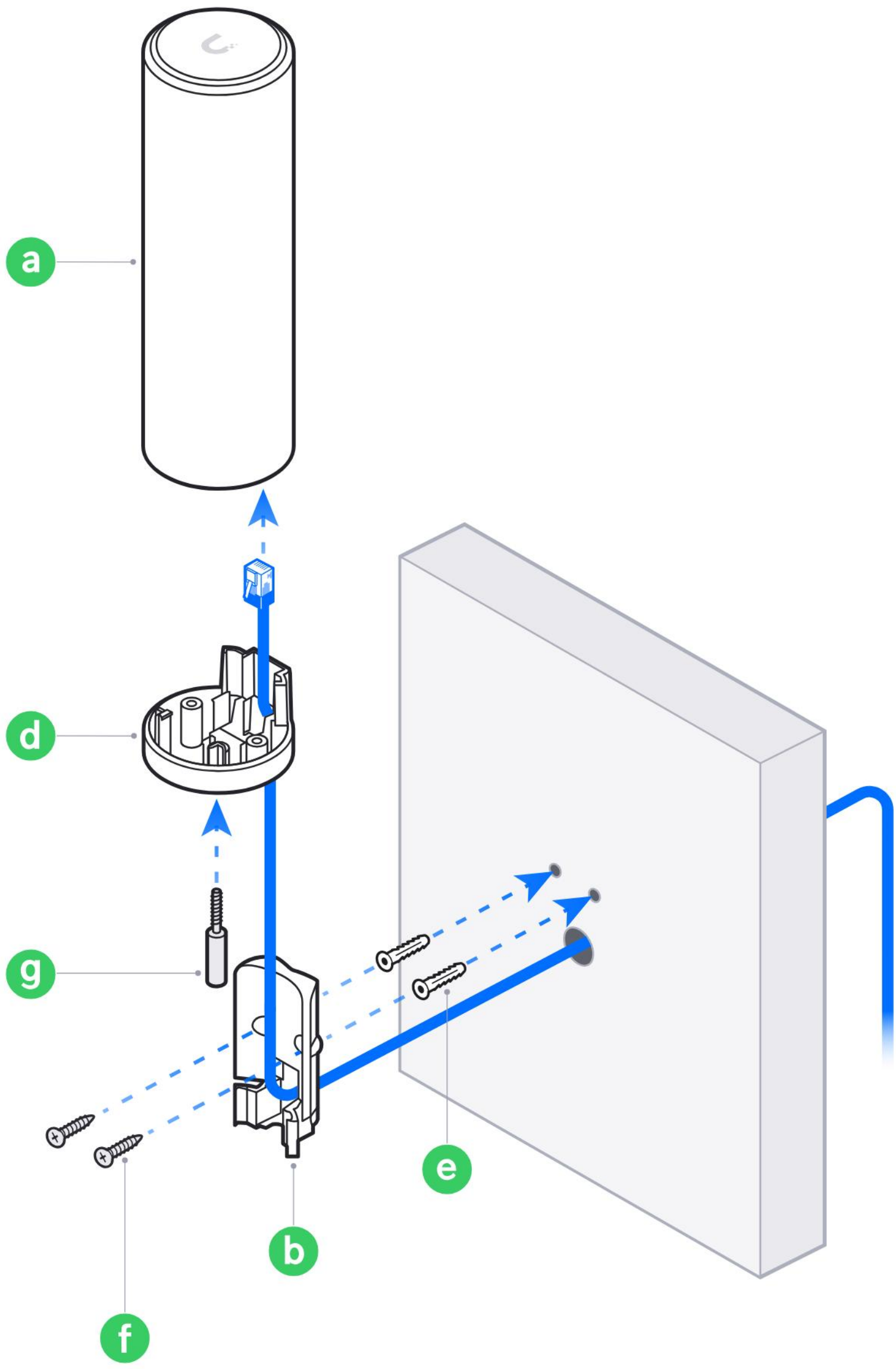

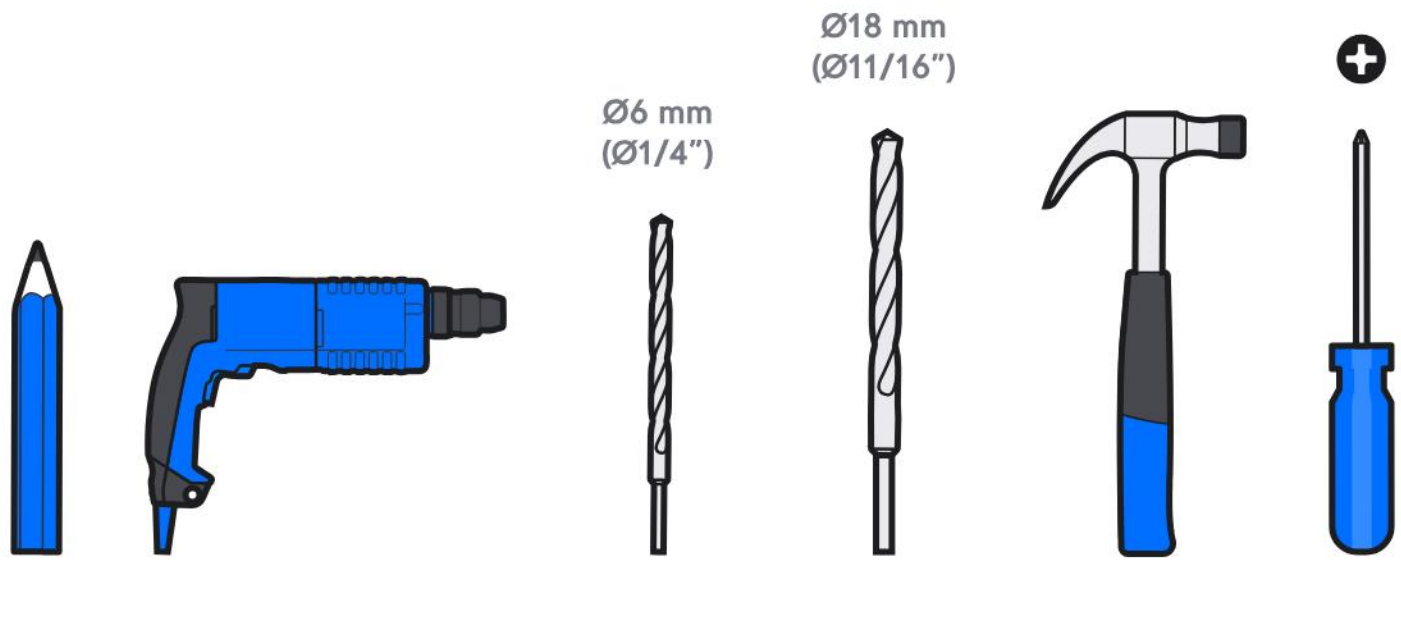

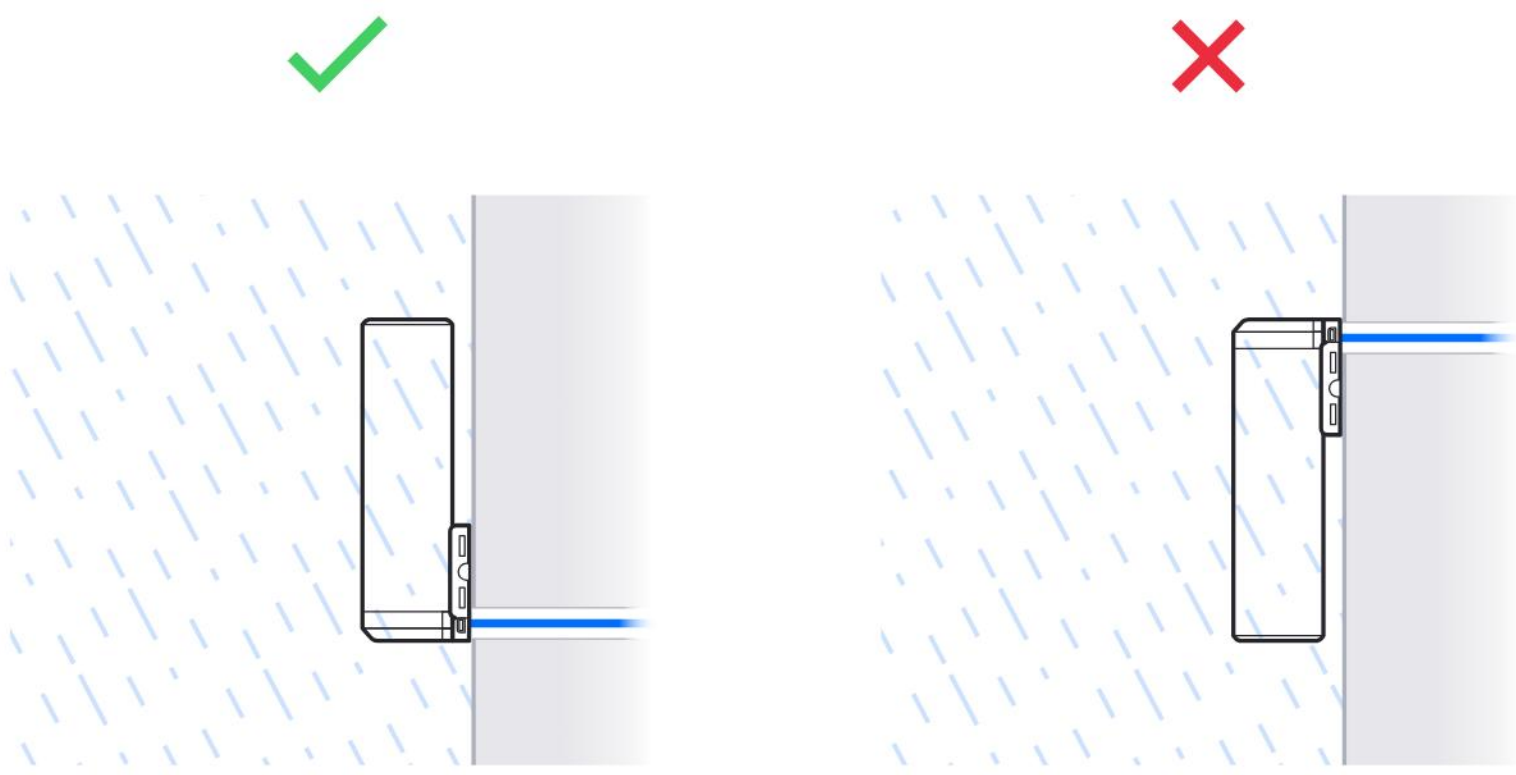

1

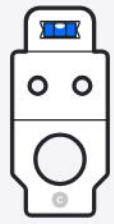

1x

C

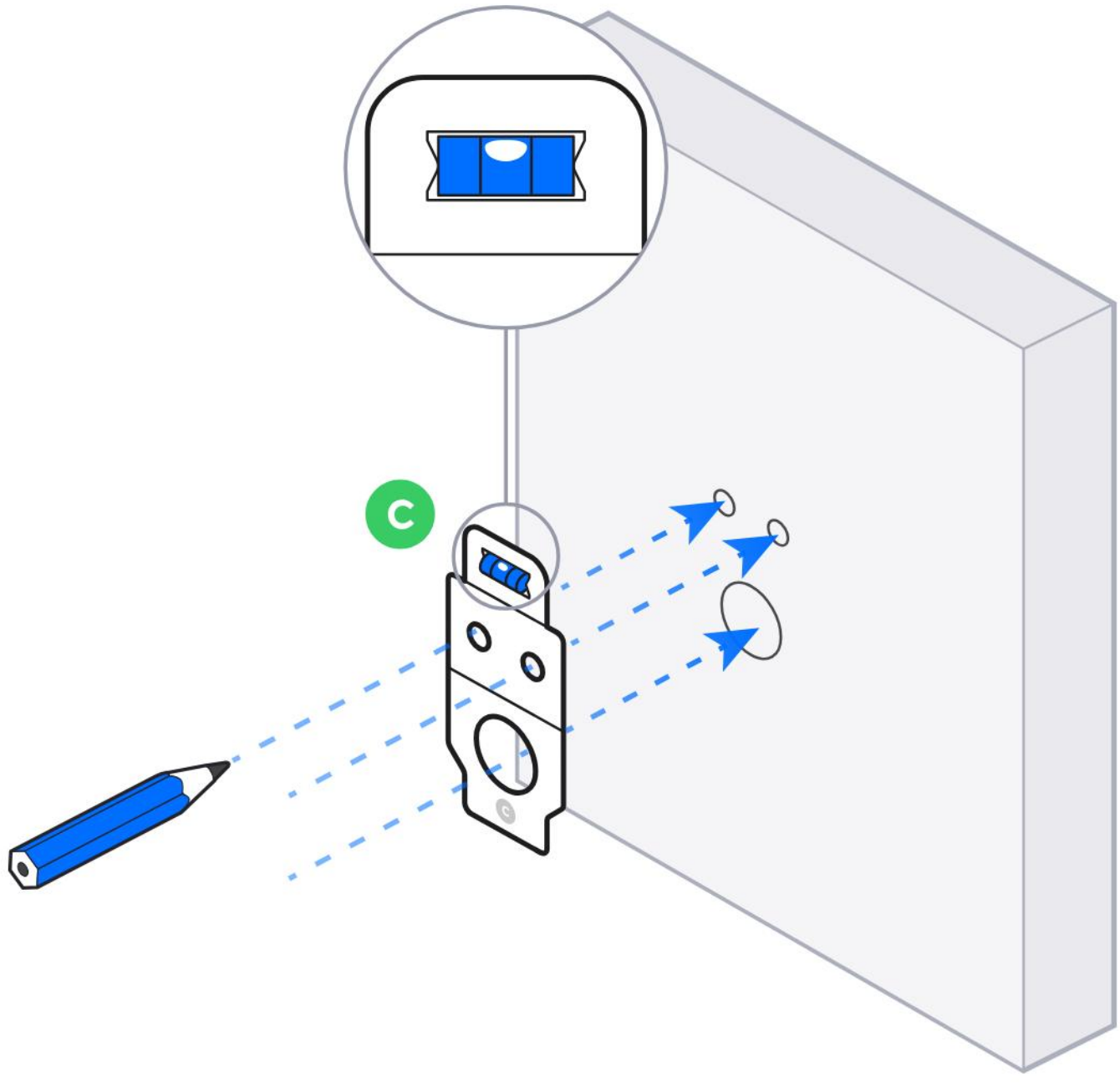

2

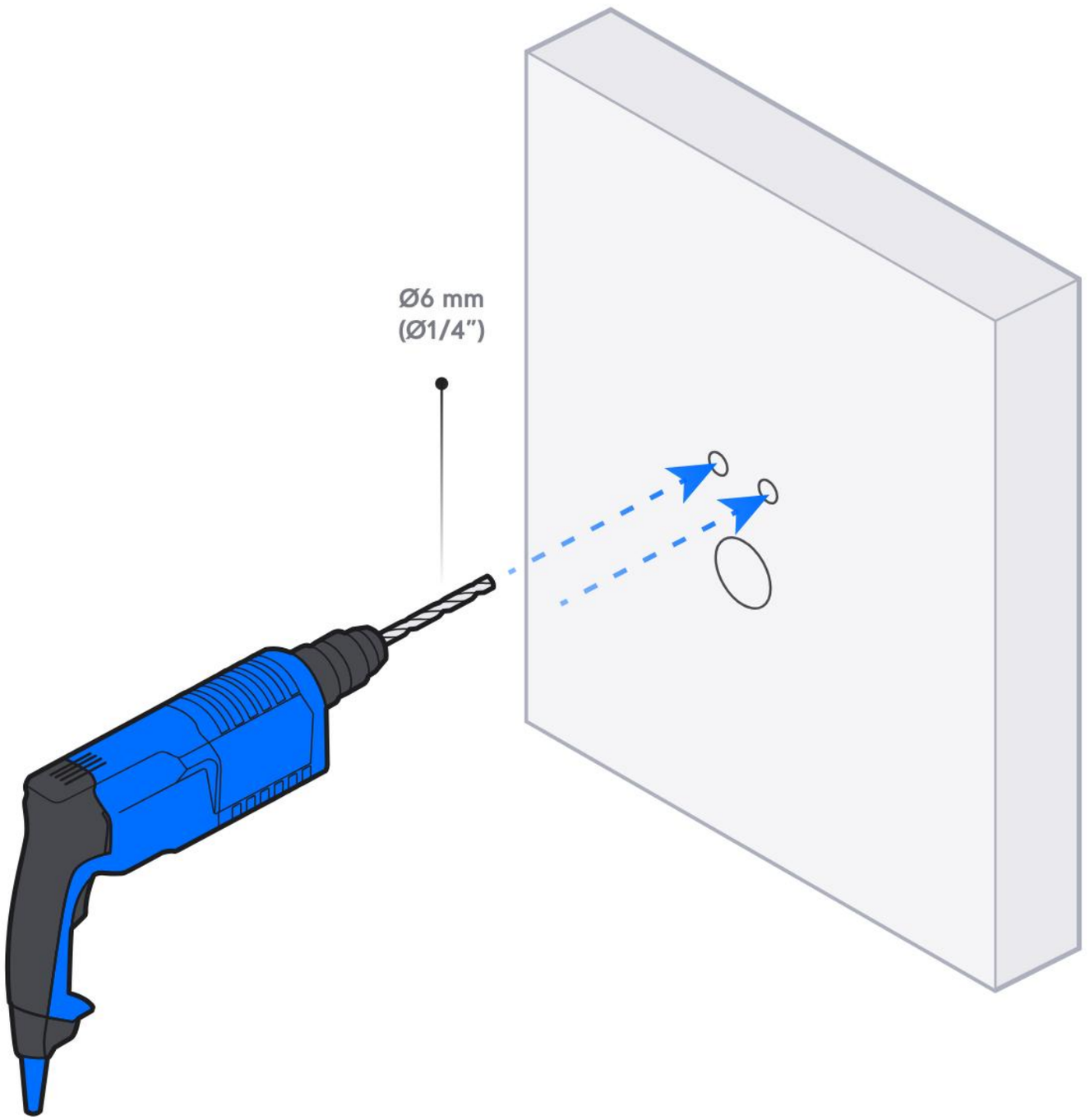

3

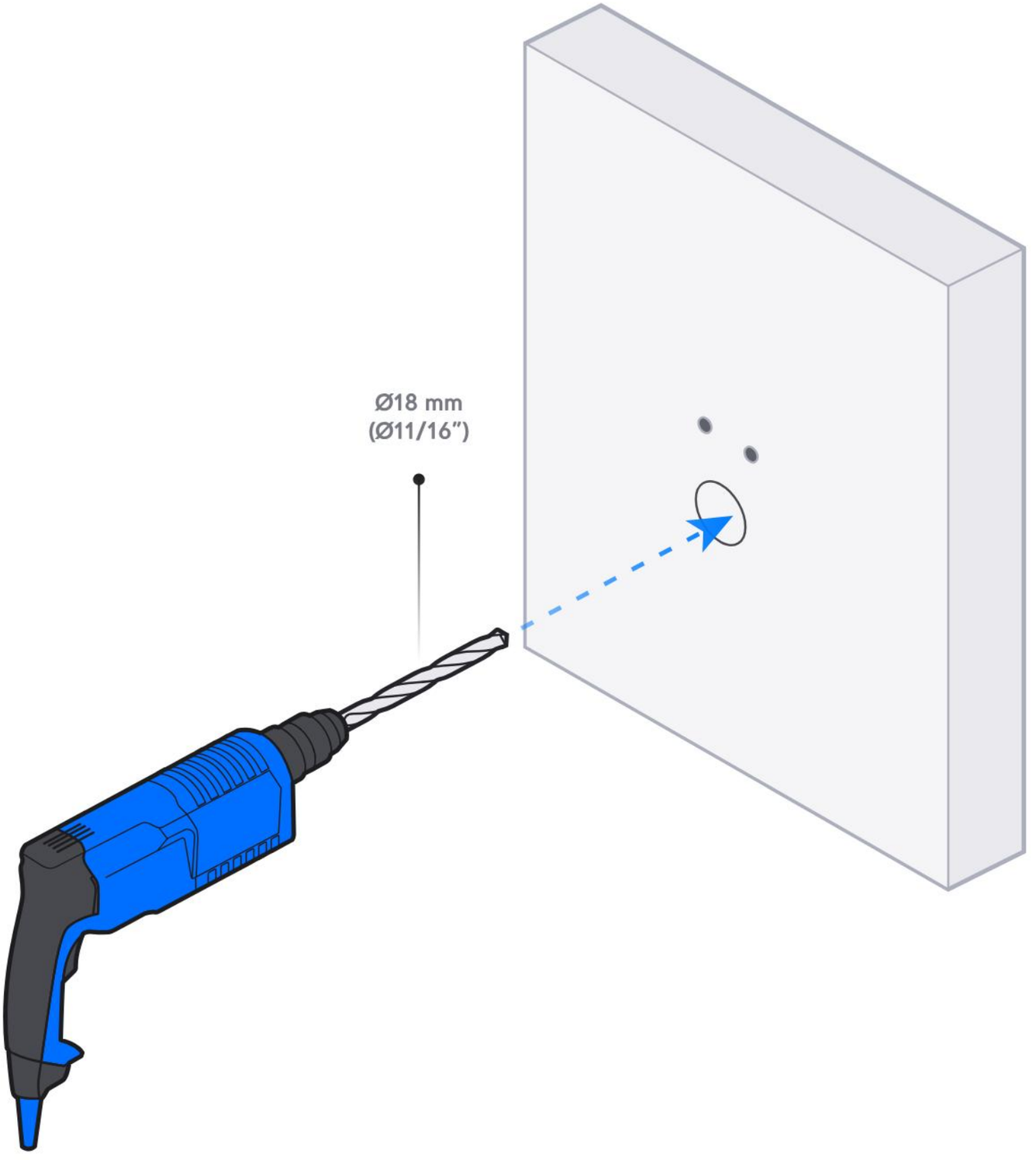

4

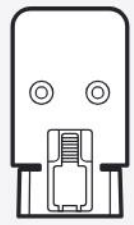

1x

b

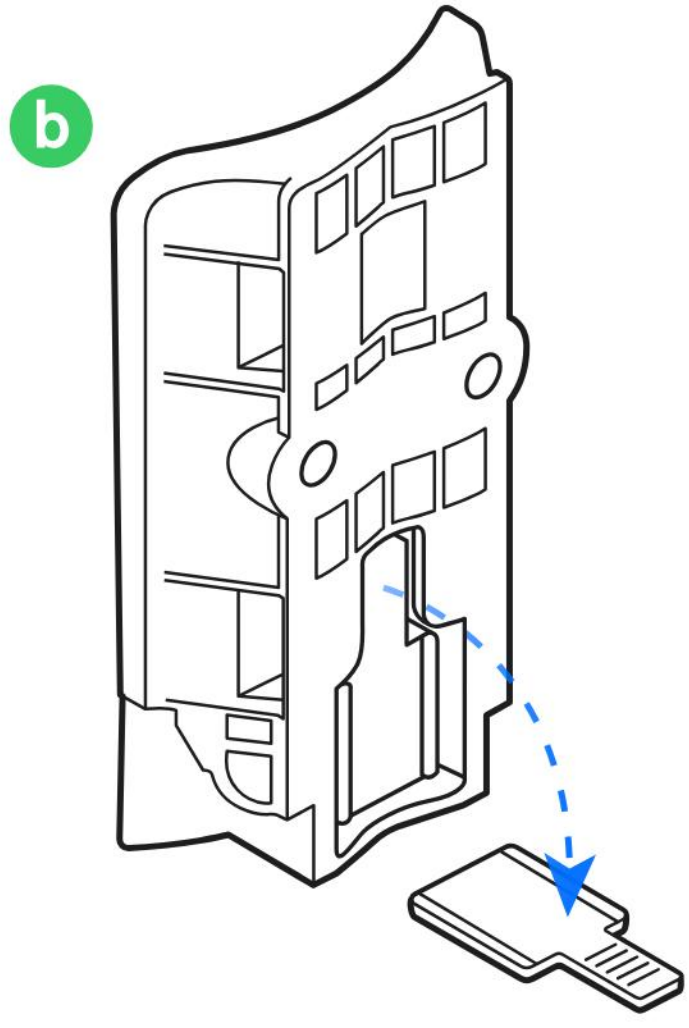

5

M3

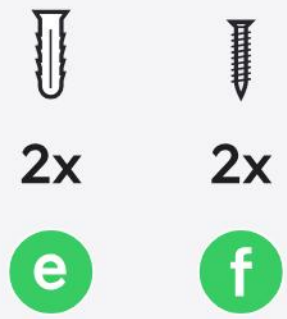

2x

e

2x

f

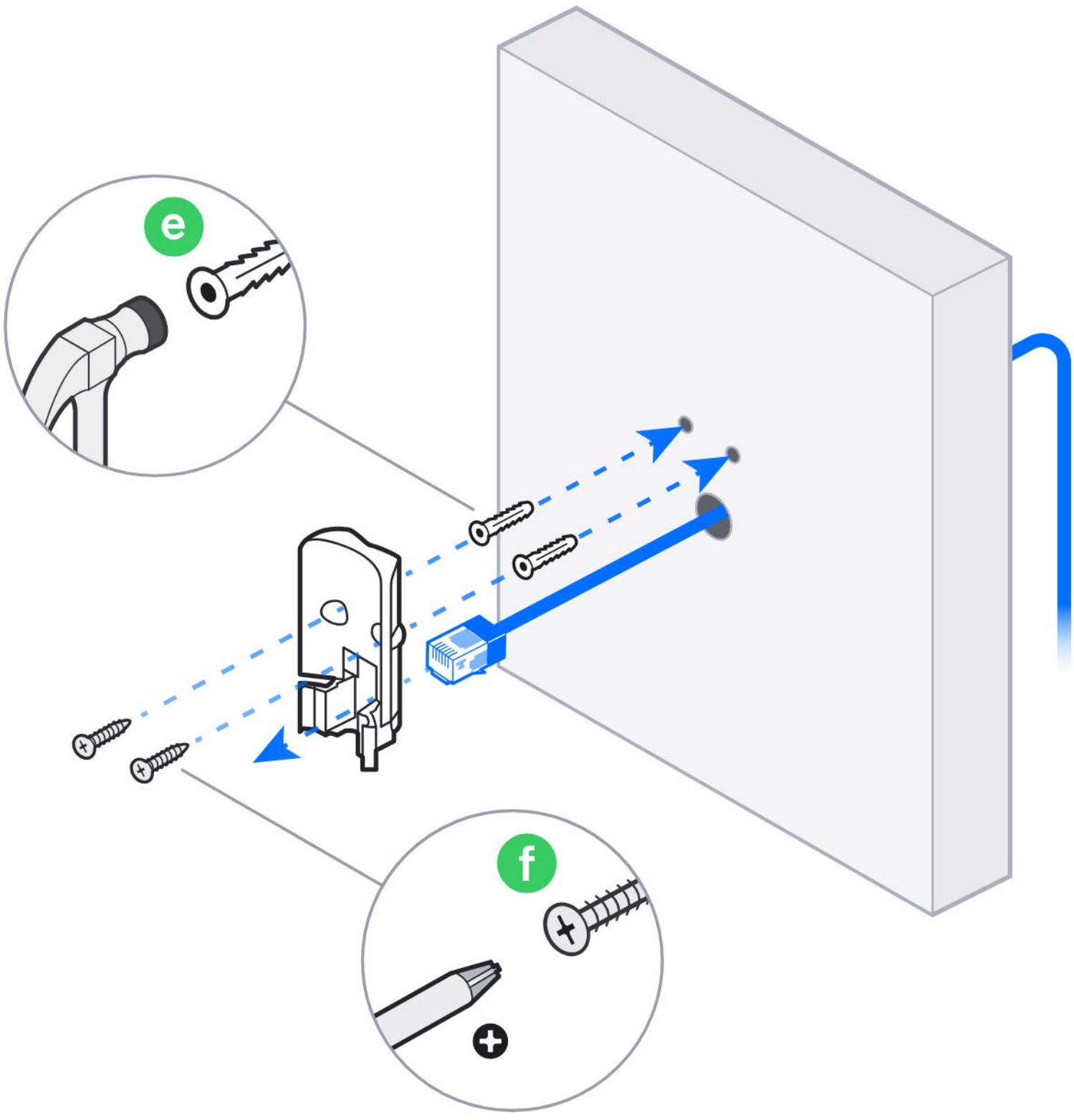

6



1x

a

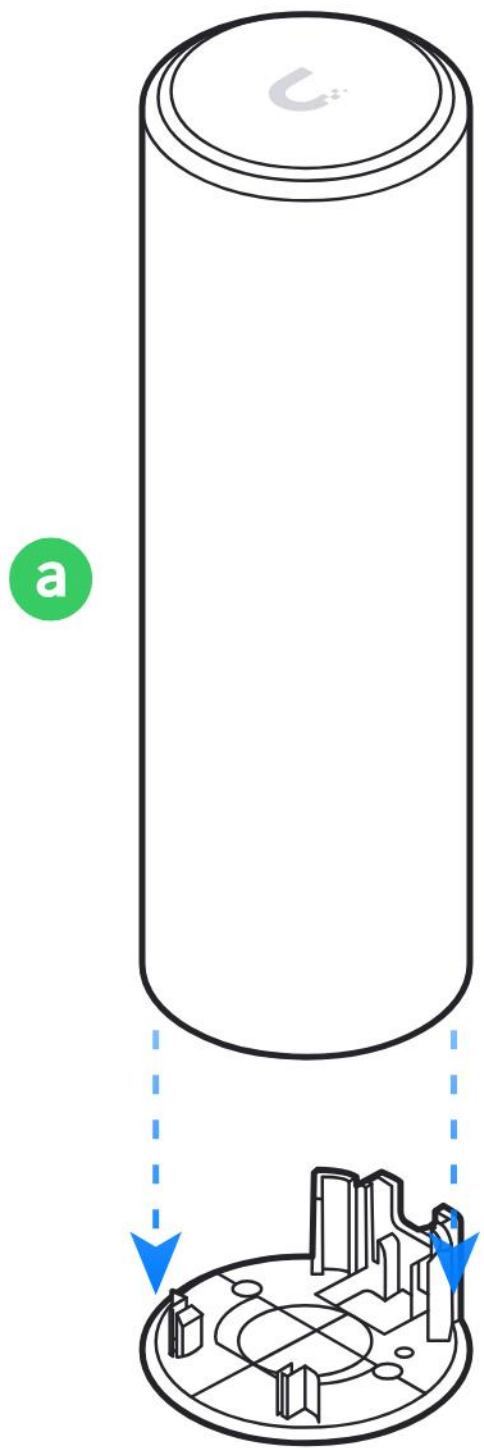

7

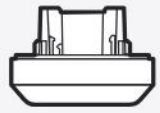

1x

d

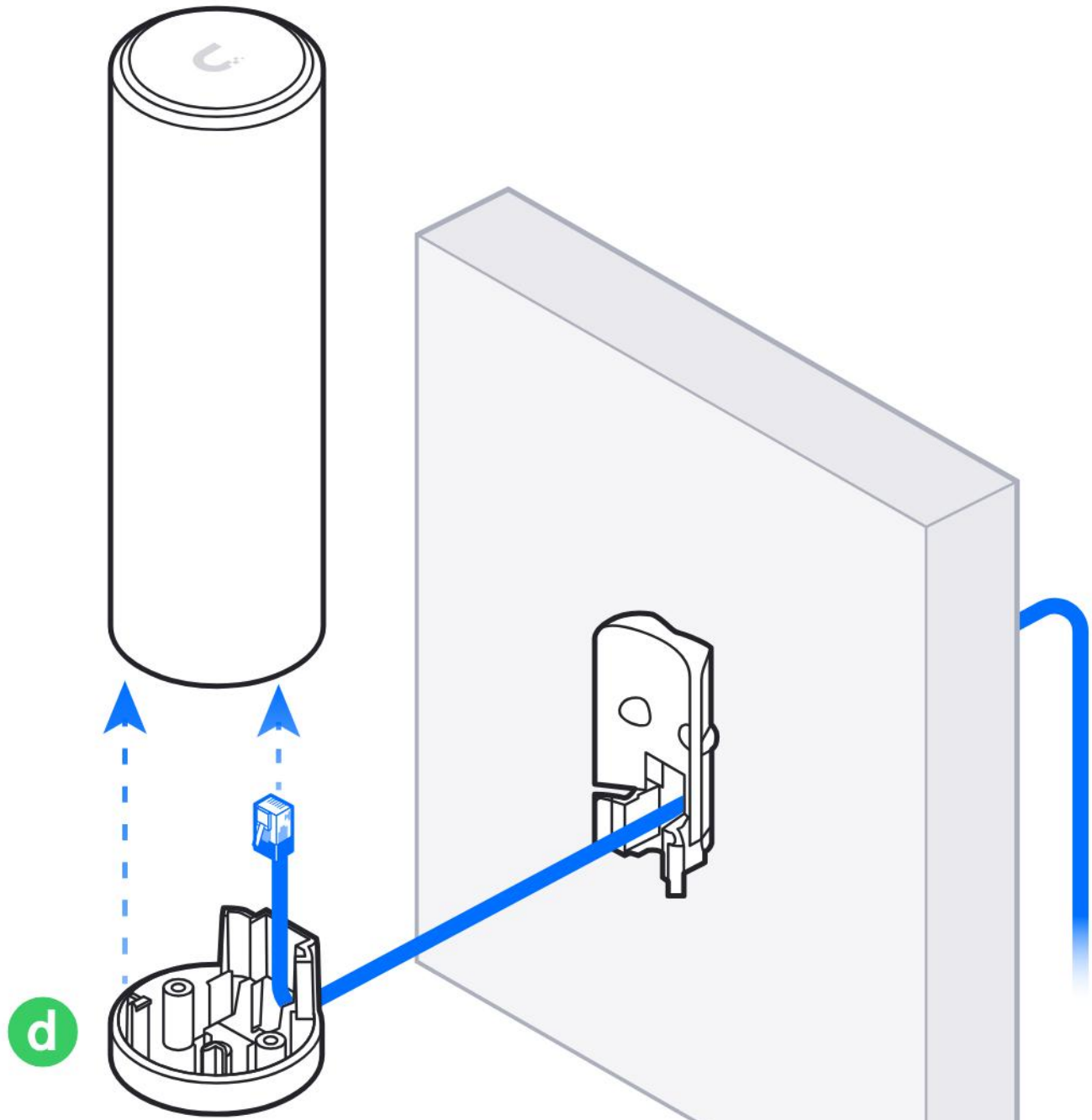

8

M3

1x

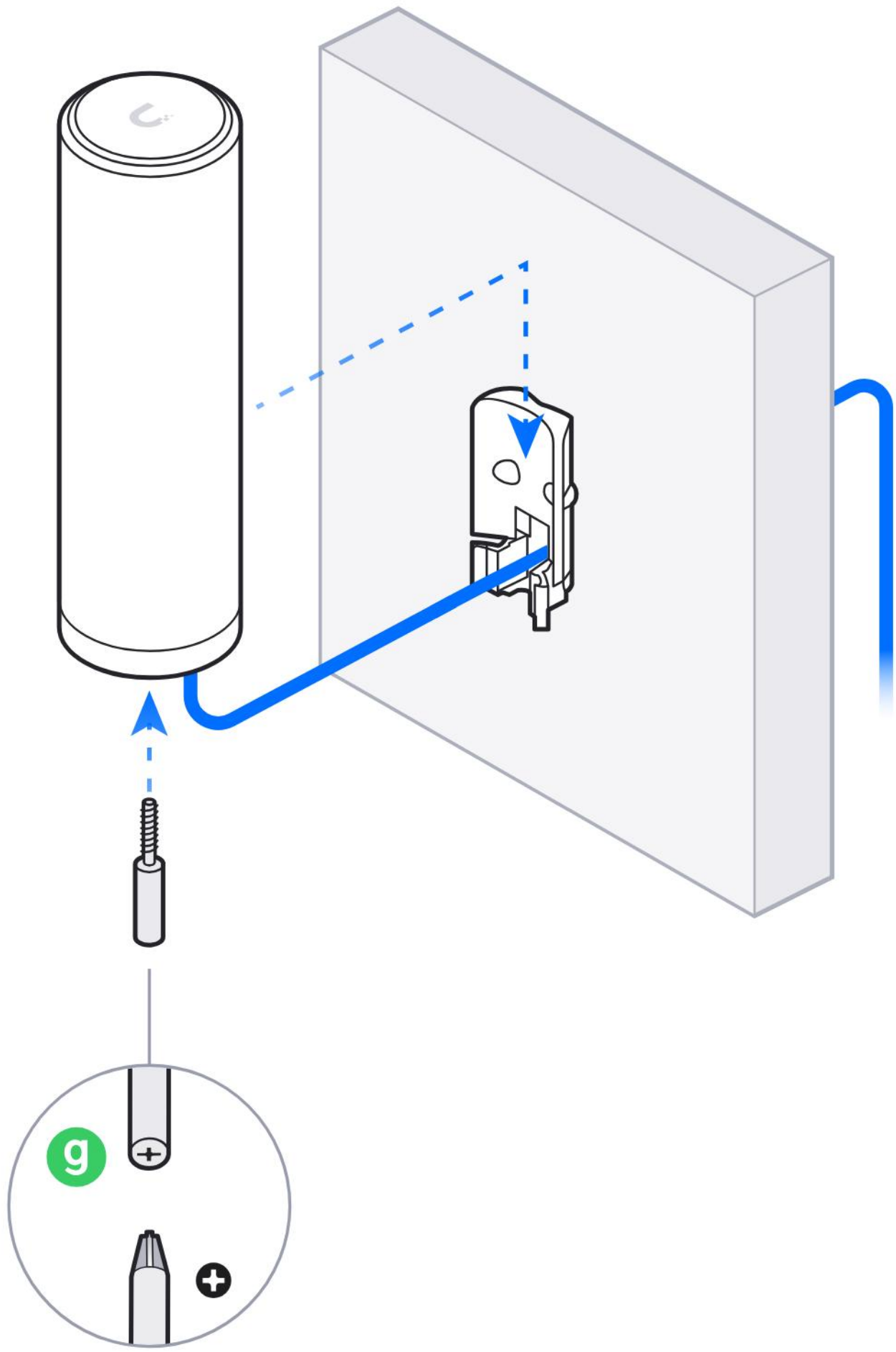

9

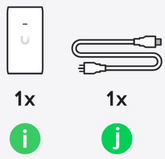
1x
1x
i
j

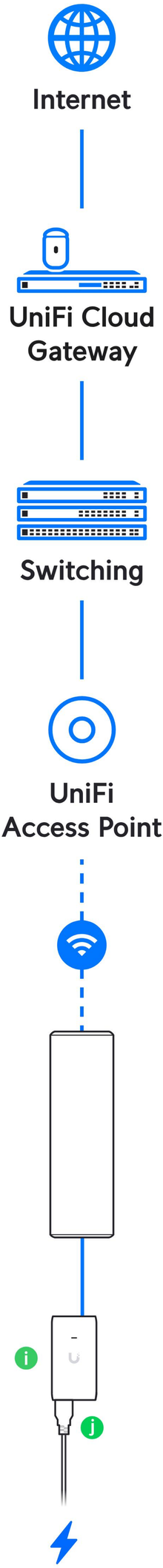
Internet
UniFi Cloud Gateway
Switching
UniFi Access Point
i
j

10

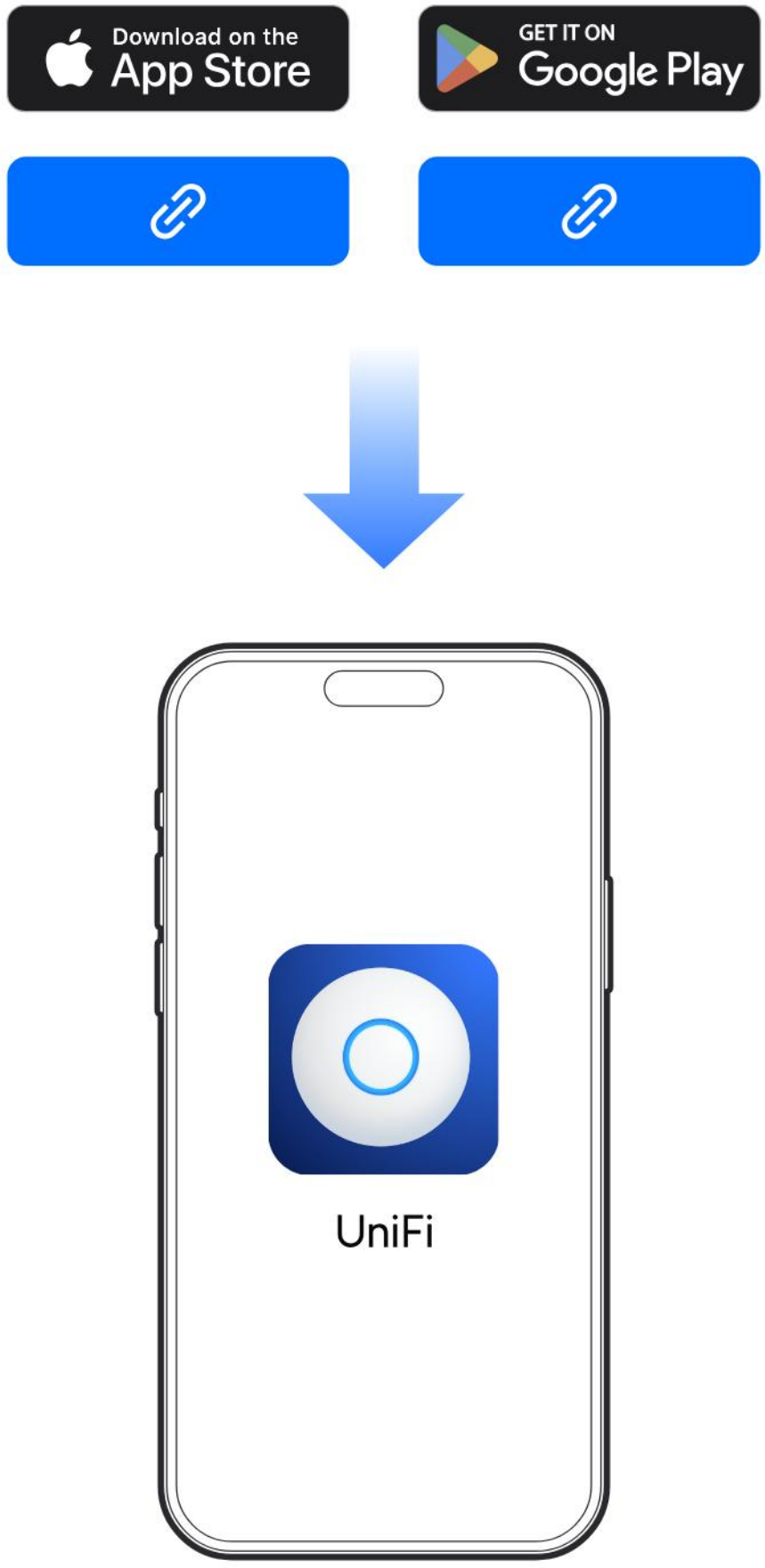

Če potrebujete dodatno pomoč, obiščite Ubiquiti Help Center ali se obrnite na podporo Ubiquiti.

Način C: Stena, kabel po steni

Nosilec na steno z vijaki; kabel po površini stene

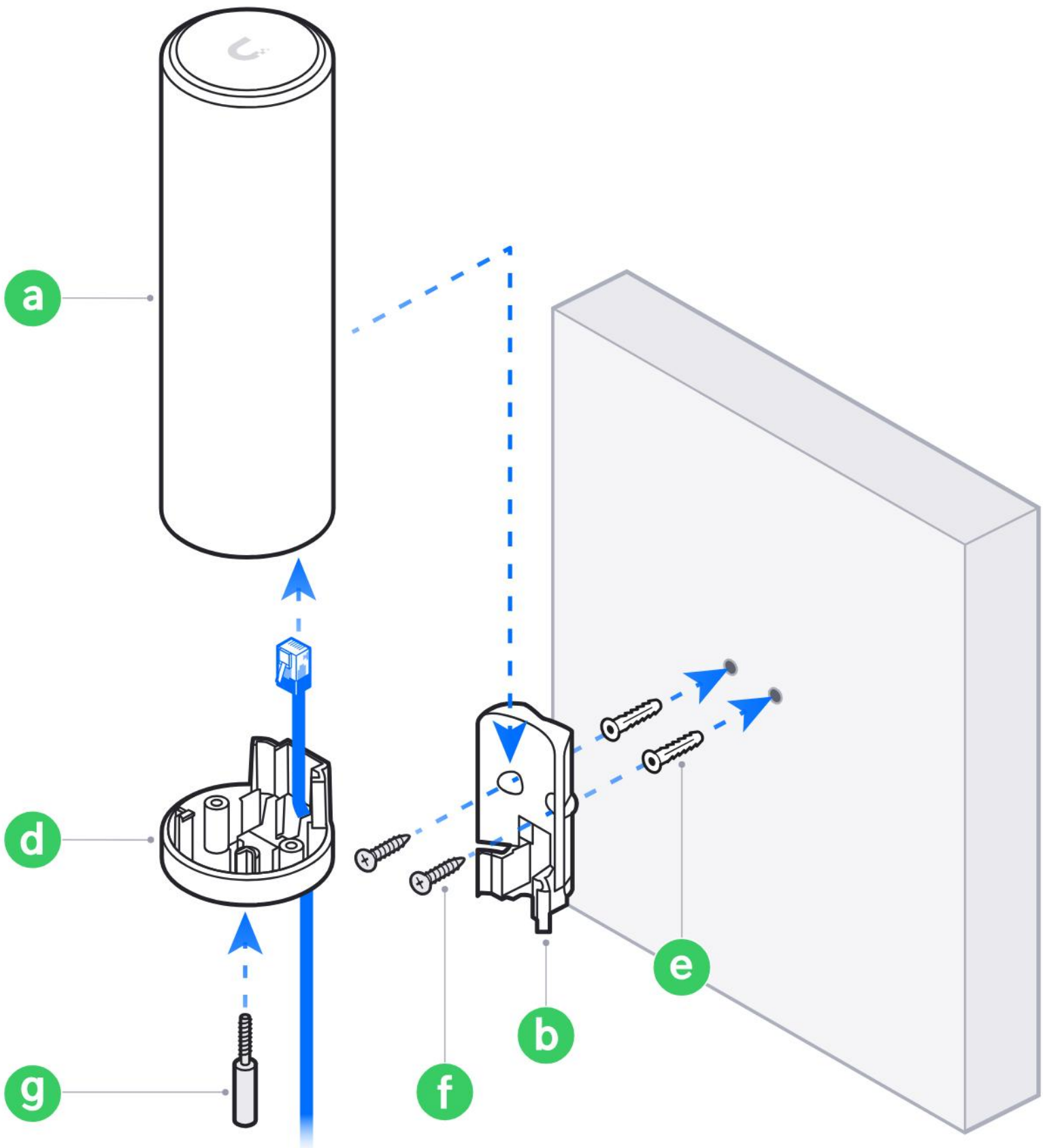

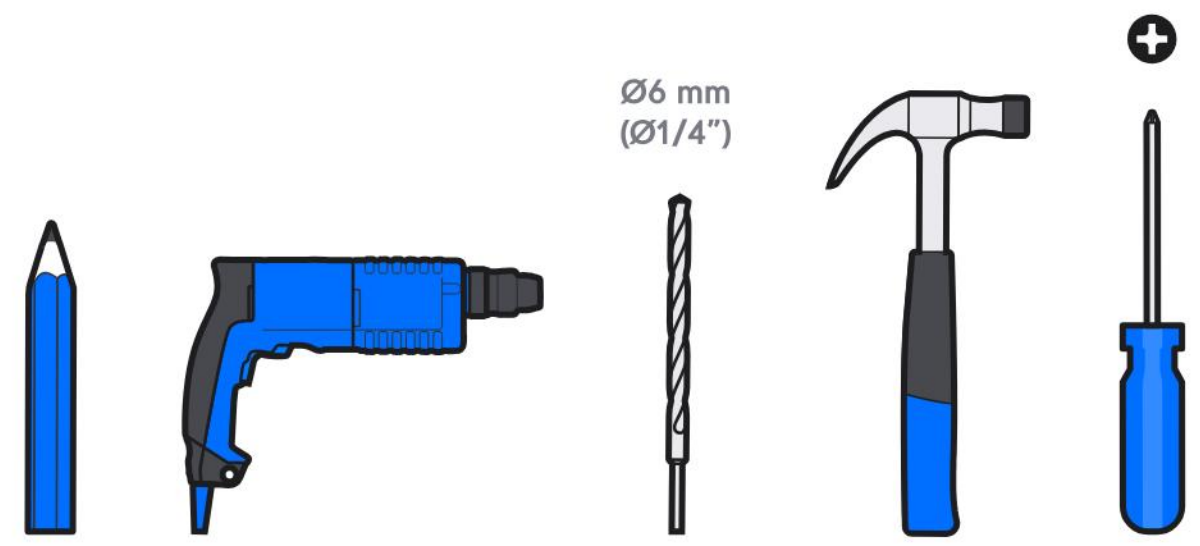



1

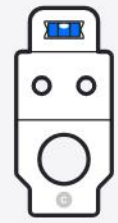

1x

C

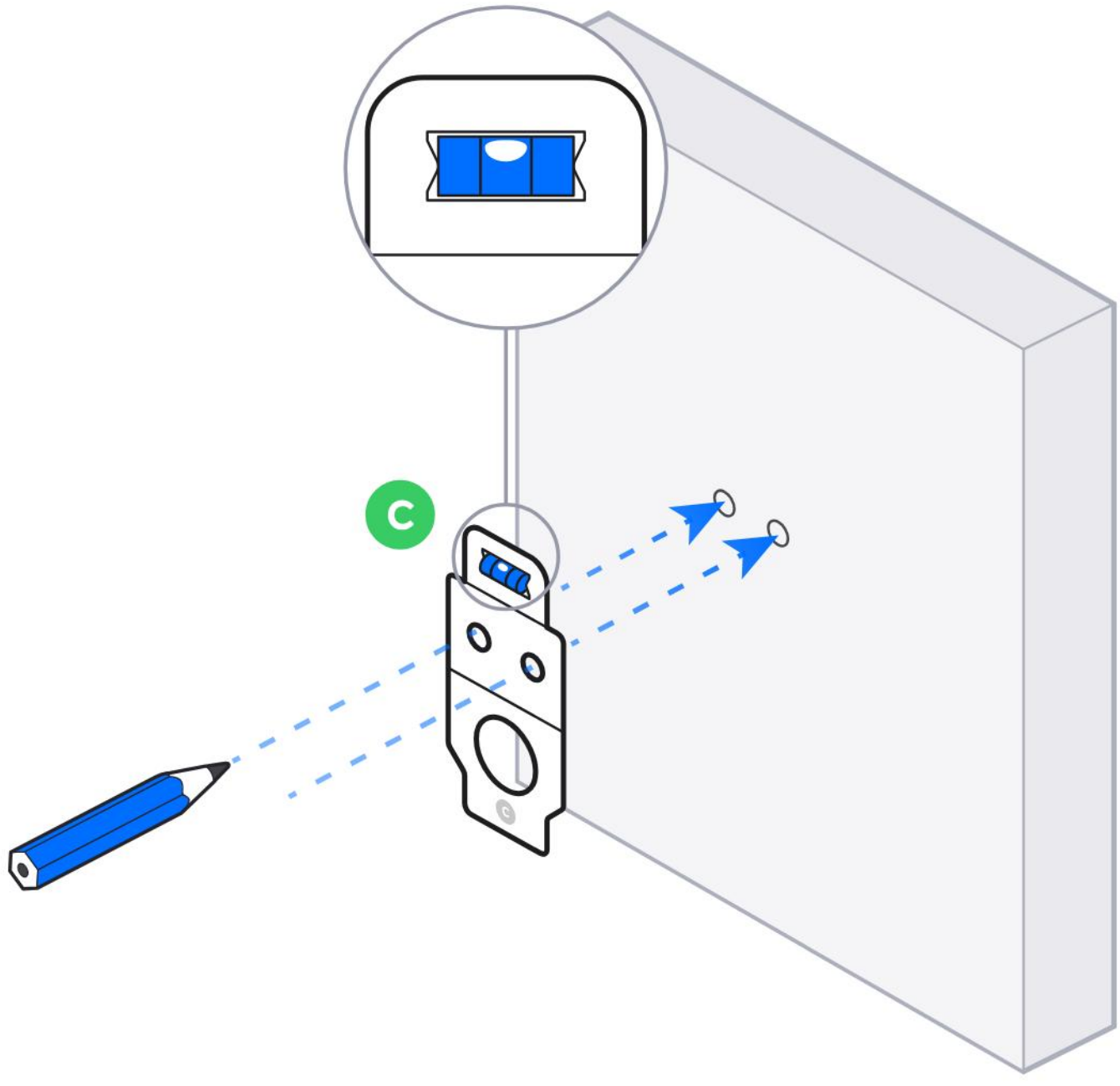

2

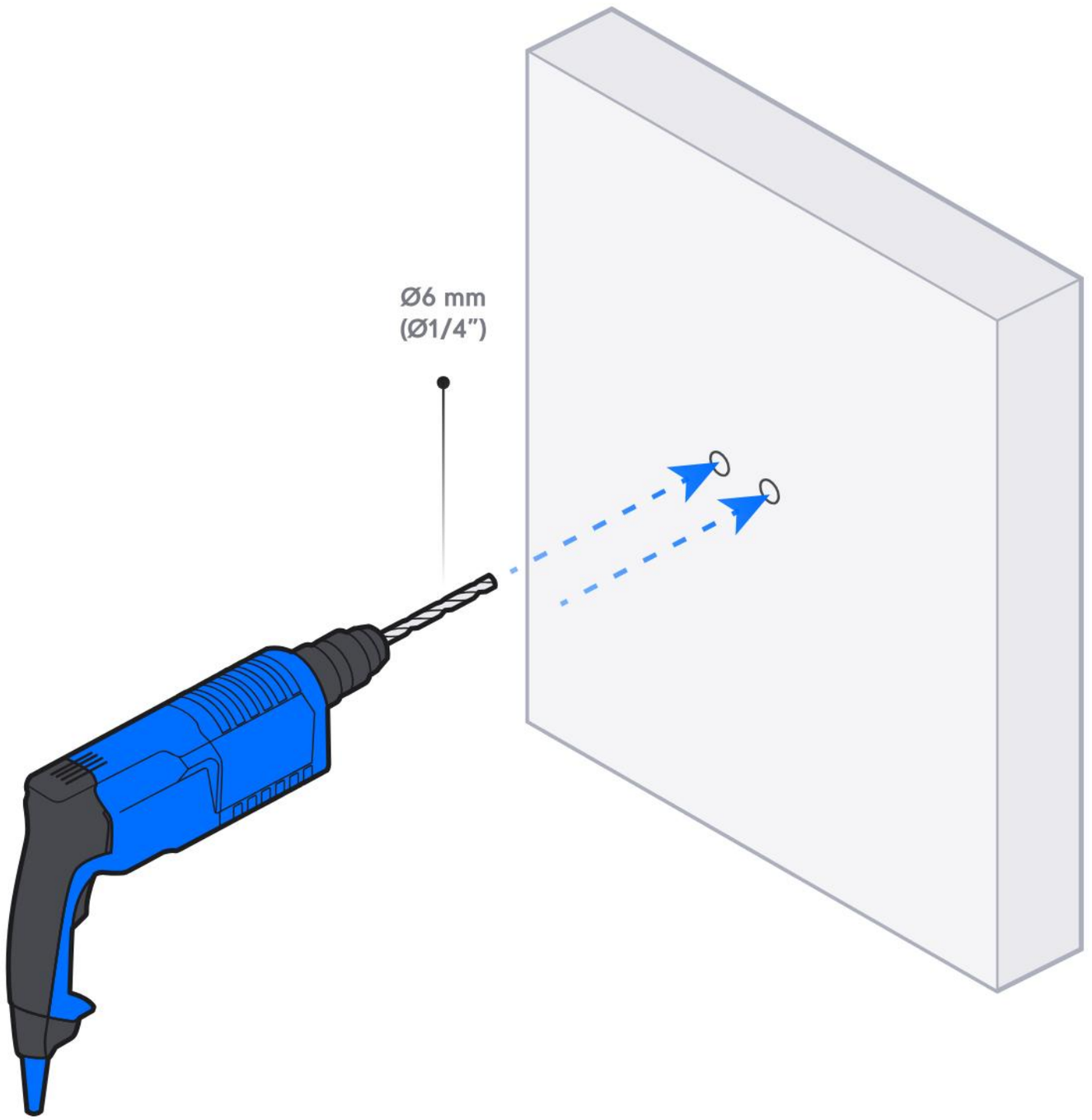

3

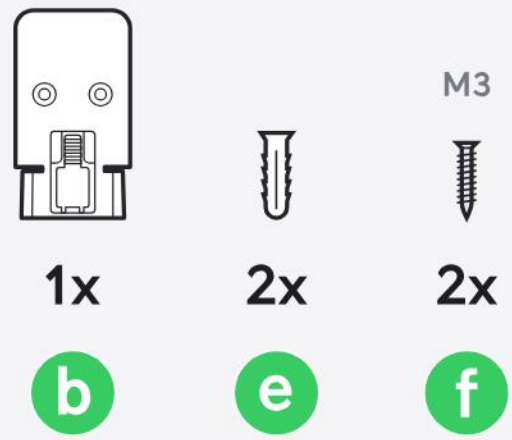

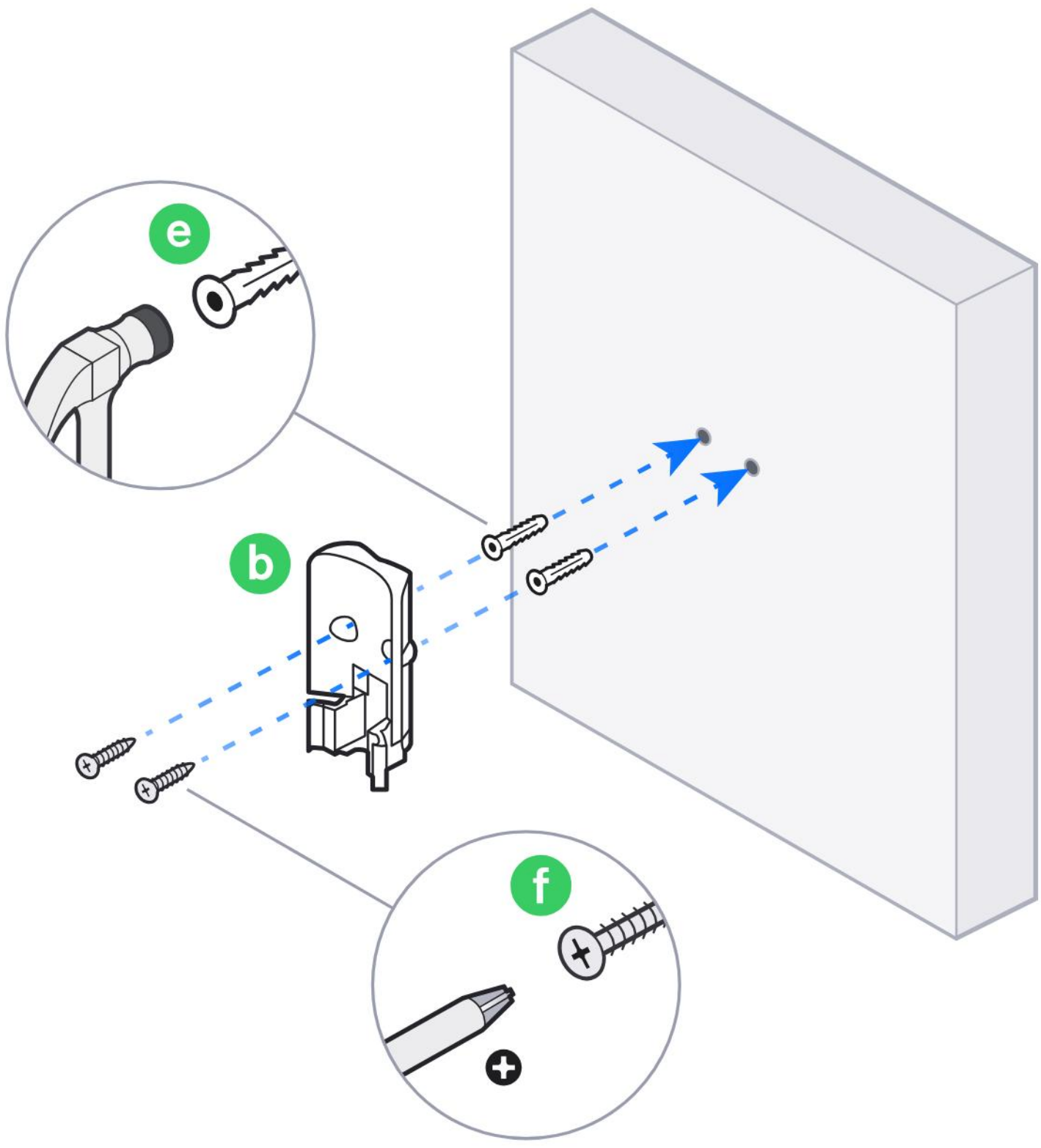

4



1x

a

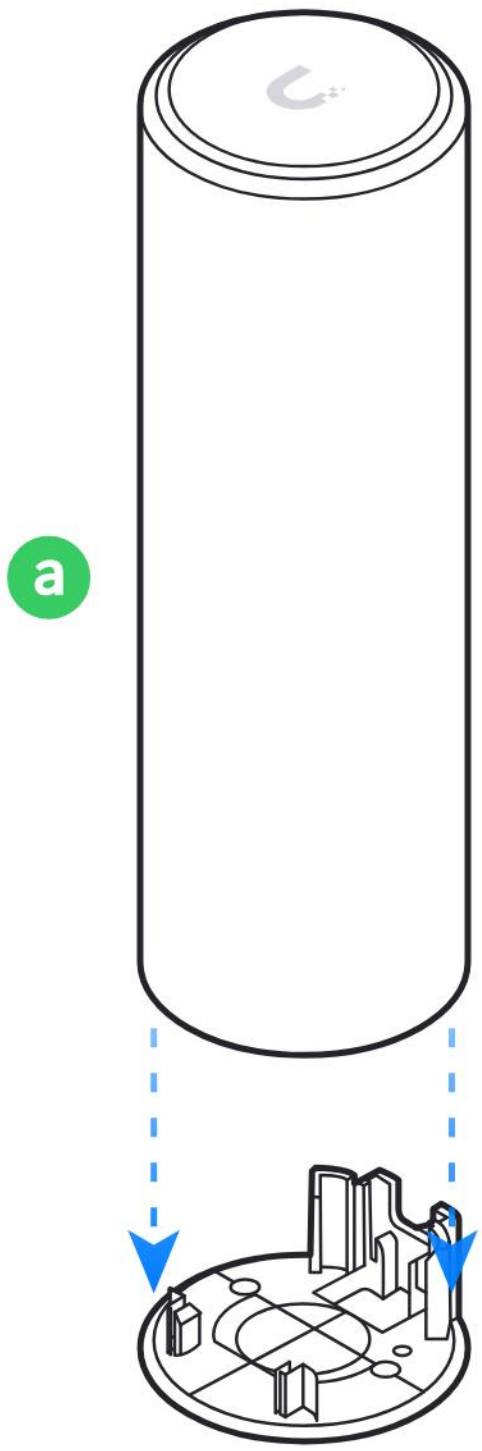

5

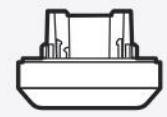

1x

d

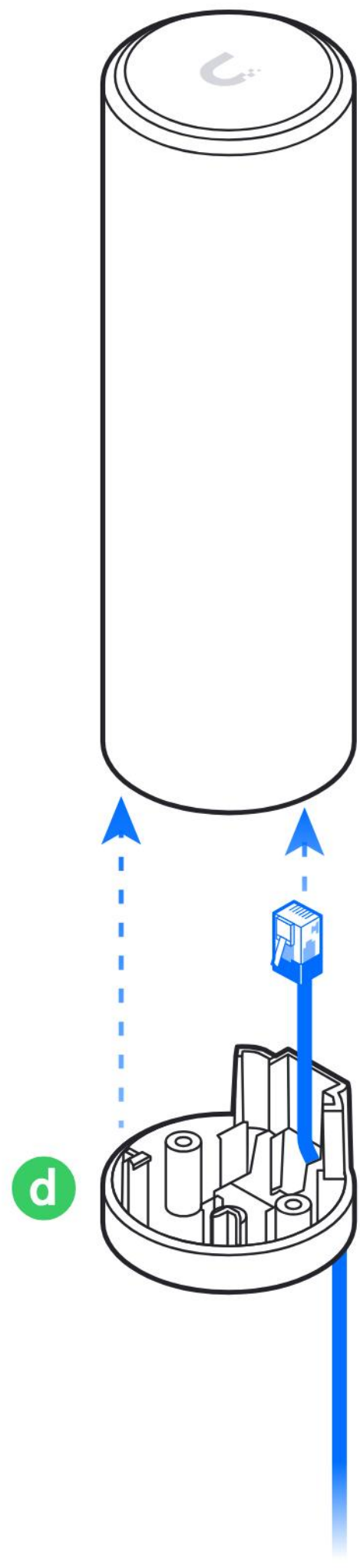

6

M3

1x

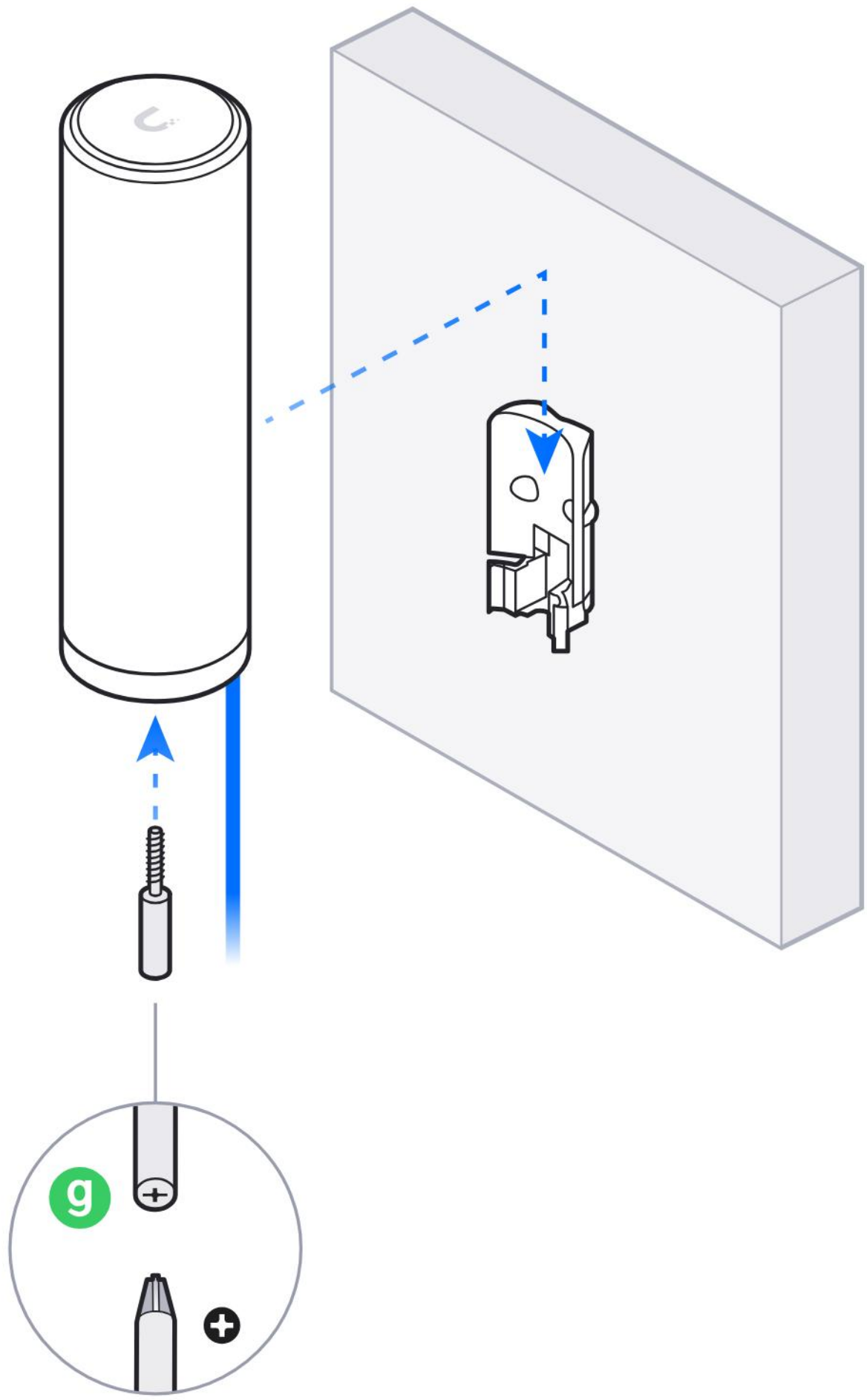

7

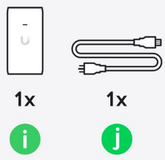
1x
1x
i
j

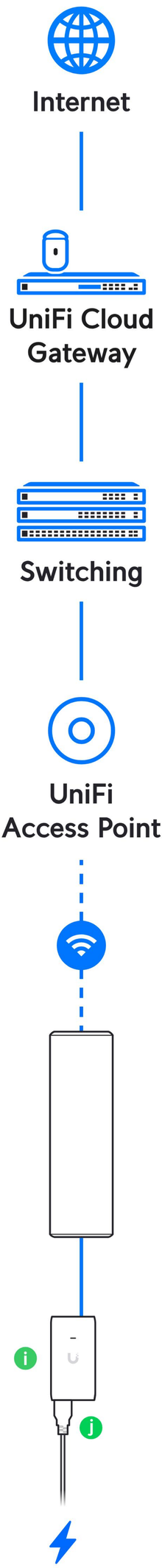
Internet
UniFi Cloud Gateway
Switching
UniFi Access Point
i
j

8

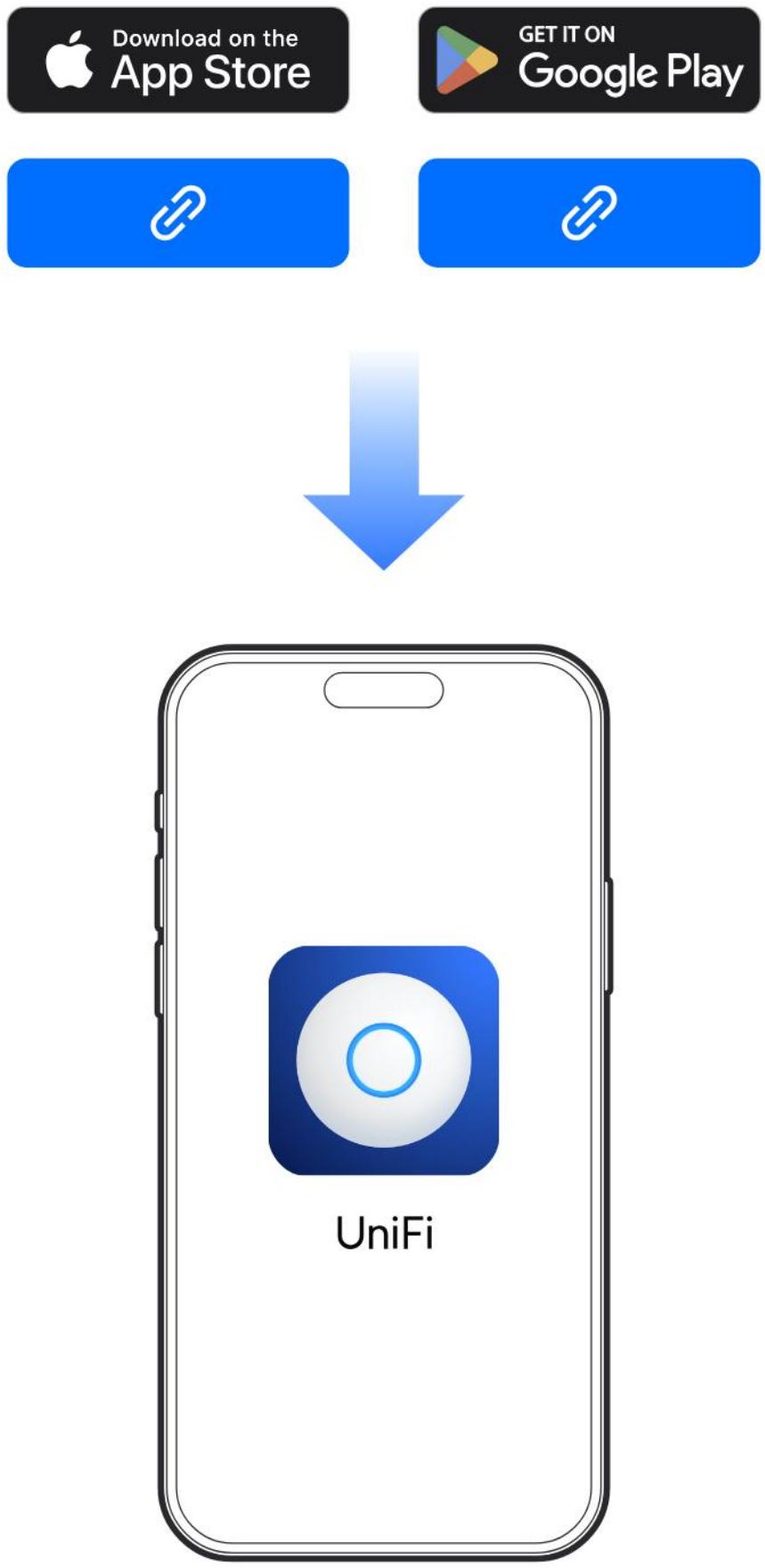

Če potrebujete dodatno pomoč, obiščite Ubiquiti Help Center ali se obrnite na podporo Ubiquiti.

Način D: Montaža na drog

Nosilec na drog s priloženima trakovoma

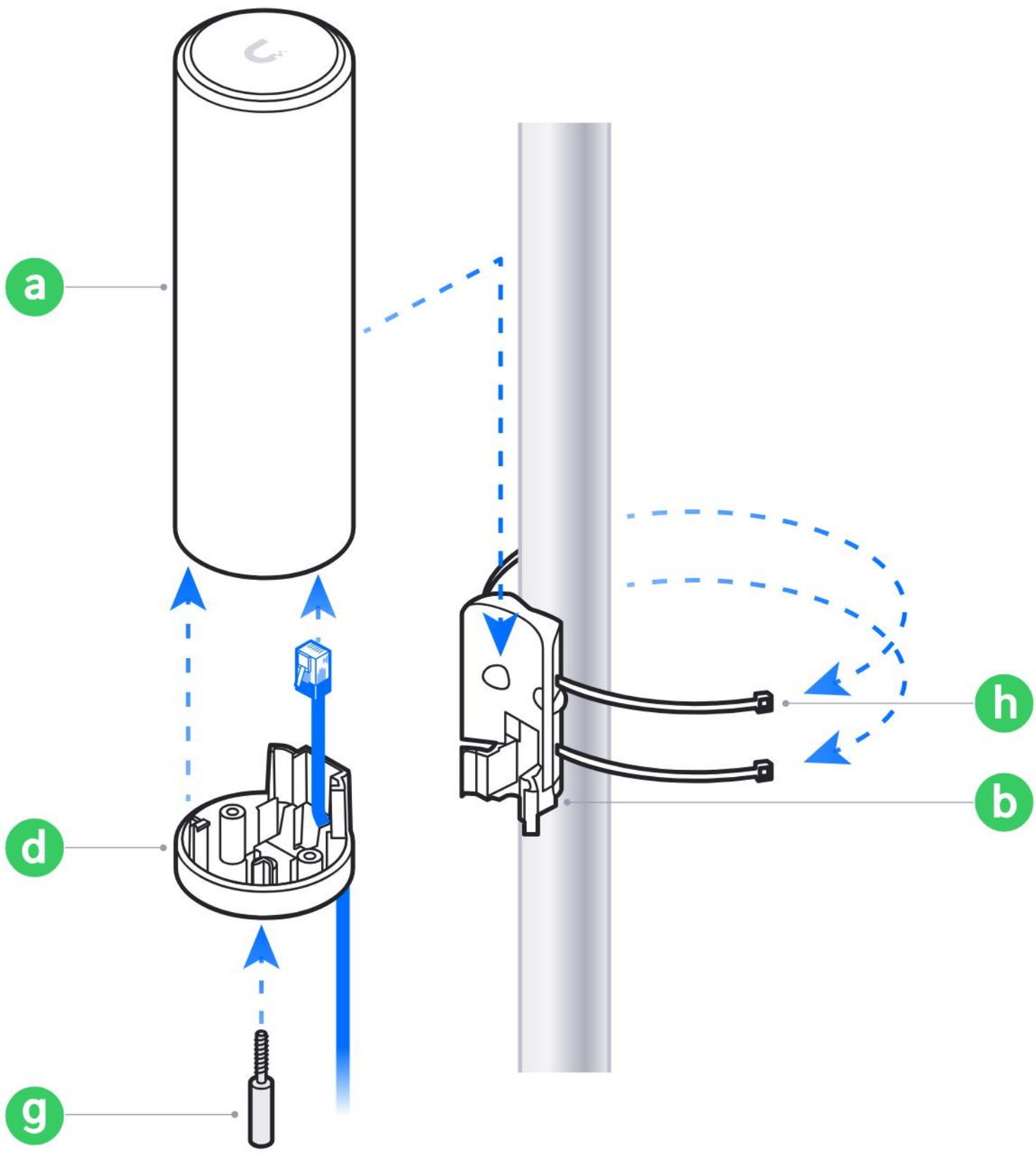



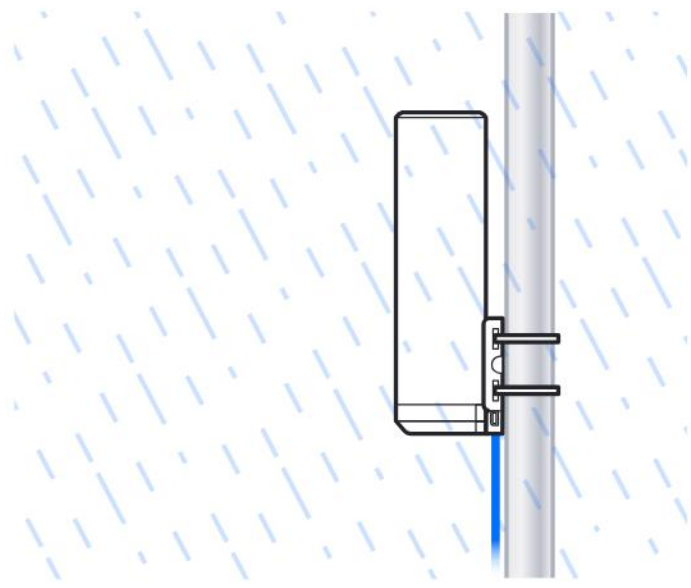

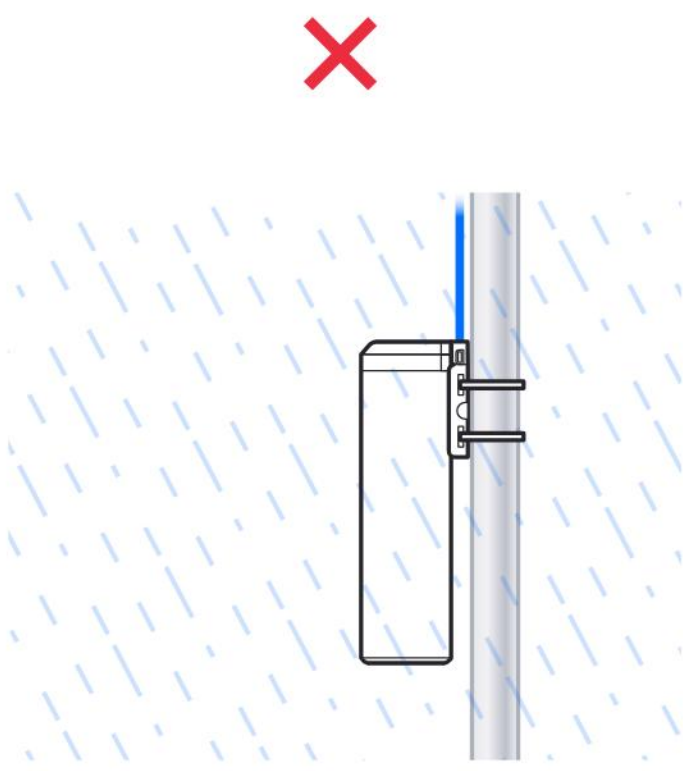

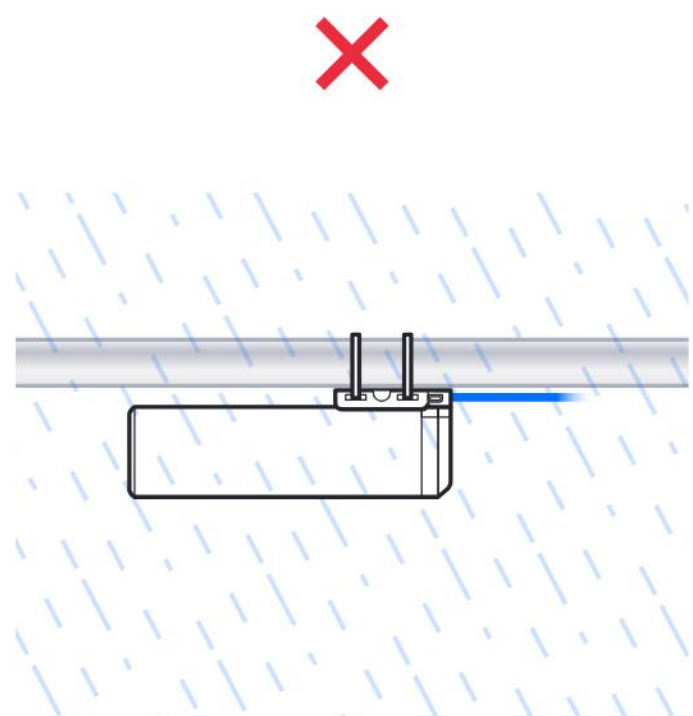

1

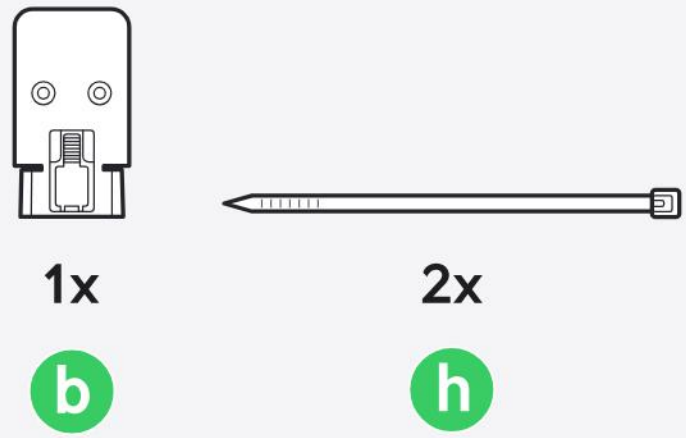

1x

b

2x

h

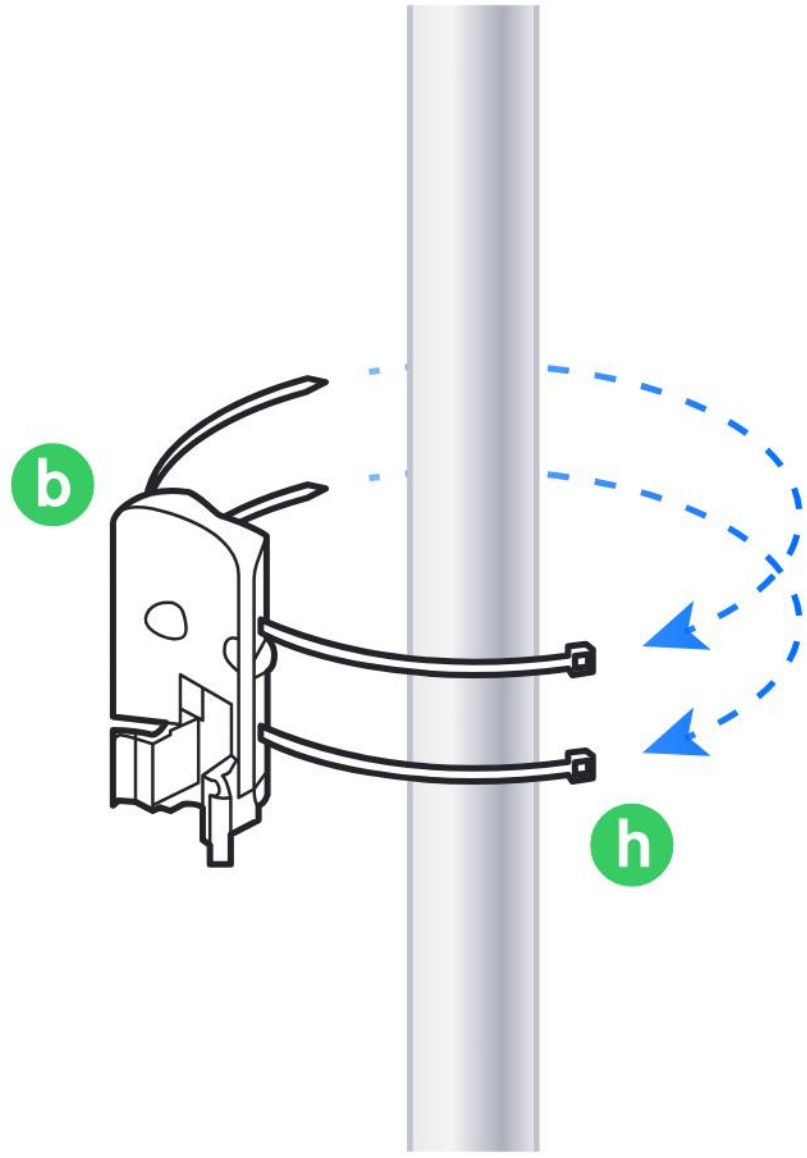

2



1x

a



3

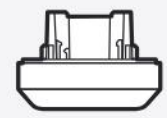

1x

d

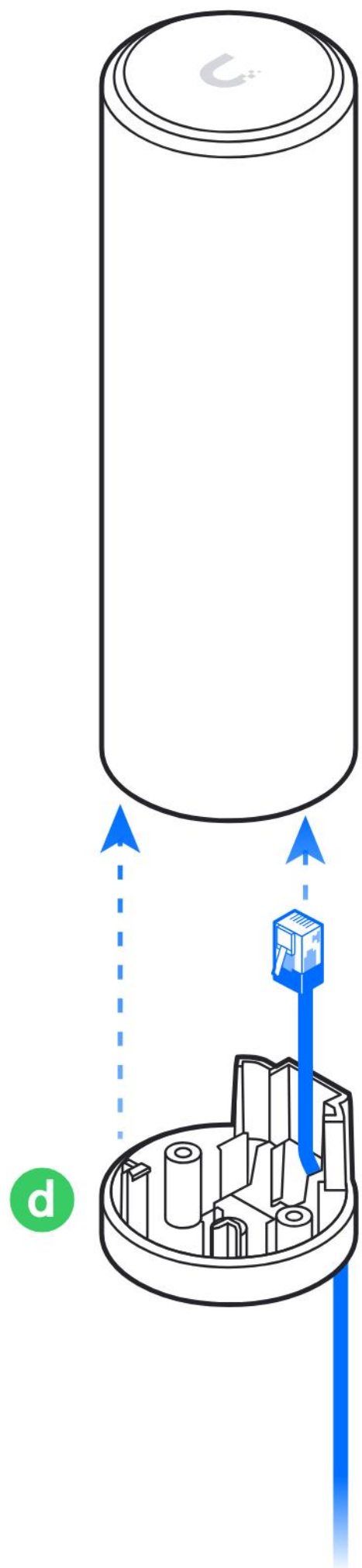

4

M3

1x

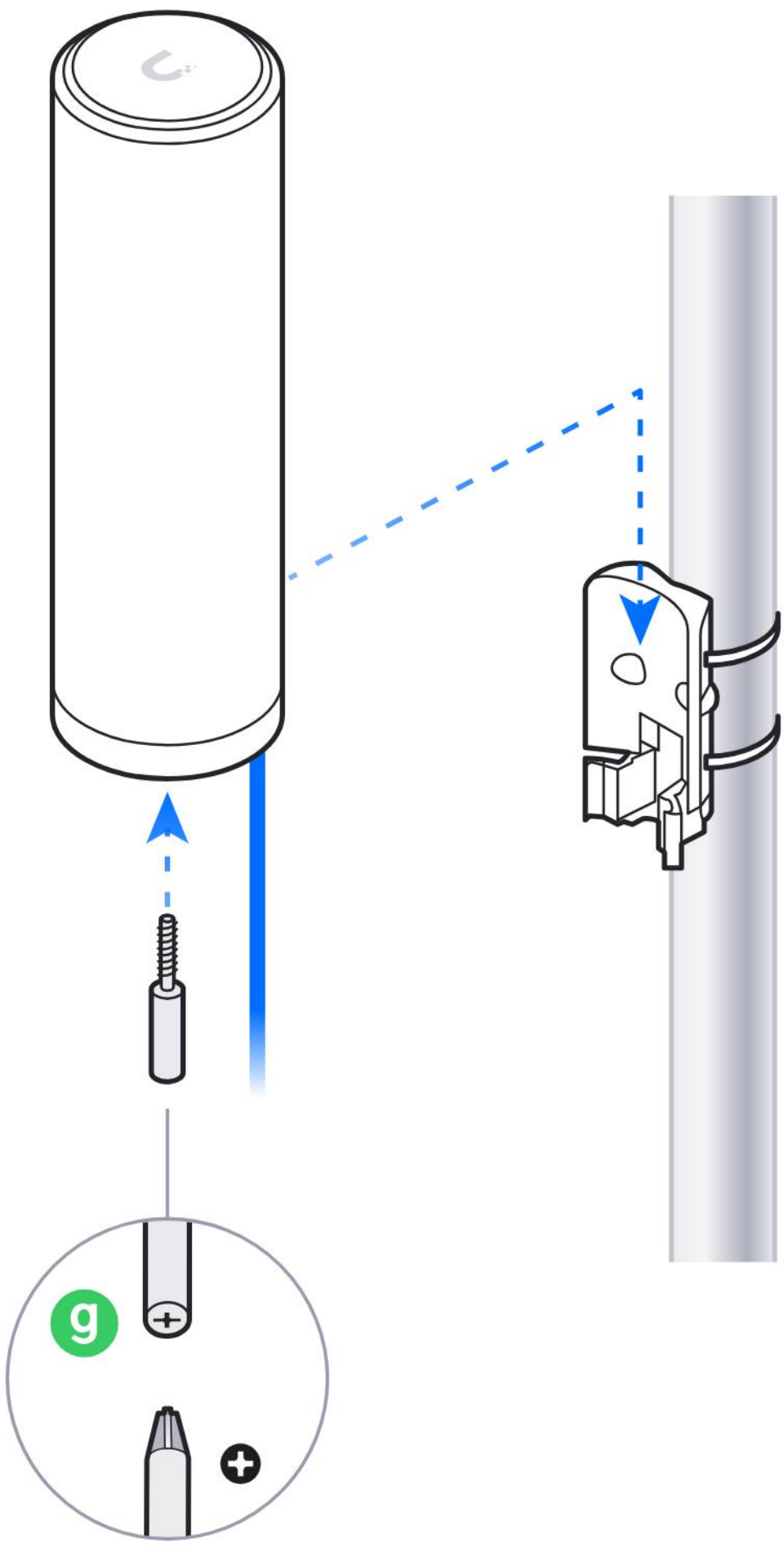

5

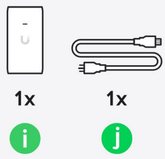
1x
i
1x
j

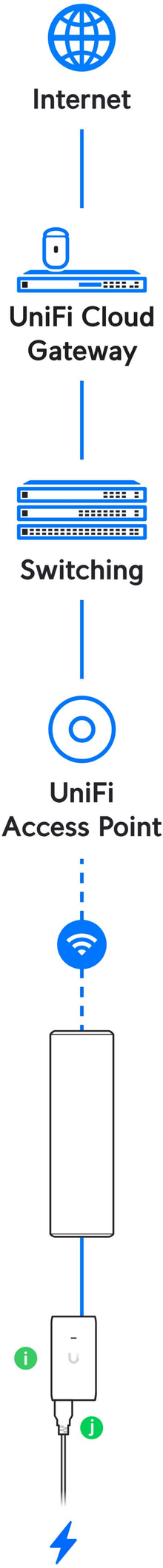
Internet
UniFi Cloud Gateway
Switching
UniFi Access Point
i
j

6

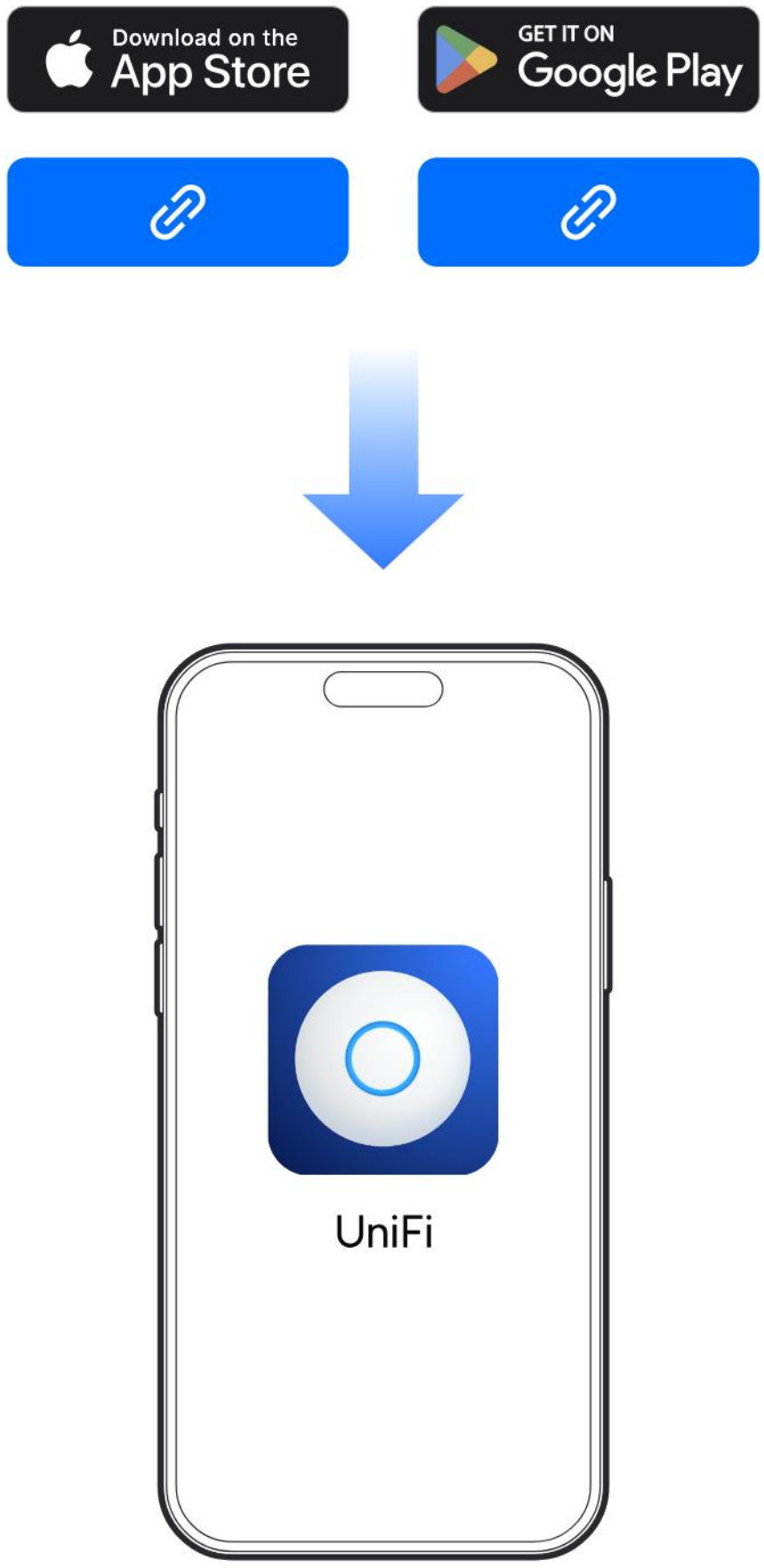

Če potrebujete dodatno pomoč, obiščite Ubiquiti Help Center ali se obrnite na podporo Ubiquiti.